









Introduction [인사말]

케이비메탈을 성원해주시는 모든 분들께 감사의 말씀을 올립니다.

케이비메탈은 창립 이후 최고의 제품과 서비스를 바탕으로 '고객 가치 실현'이라는 사명감을 갖고, 글로벌 업체의 자리에 서기 위해 최선을 다하고 있습니다.

다이캐스팅 제품 생산을 기본으로 하는 폐사는 스테인리스 주조, 황동 압출, 프레스, 마그네트가공 등을 하면서 하드웨어 산업의 전반에 걸친 일을 하고 있습니다.

국내 저명한 유통업체들에 공급을 하여 고객님들께 구매의 편익과 원가절감을 돕고 있으며, 국내외 브랜드 업체들과의 PARTNERSHIP을 제휴해, 사업의 다양성, 생산성의 증대와 고품질의 발전을 이루고 있습니다.

당사의 미래 비전은 세계를 향해 도약하는 꿈을 가지고 있는 것입니다.
그것을 위해 현지 법인과 사무실을 만들어 수출을 장려하고
현지 내수영업을 통해 더 큰 세계로 도약하기 위한 준비를 하고 있습니다.
또한, 특허, 인증, 자격, 환경 등의 다각적인 문제에도 대비하여
어떠한 상황에도 폐사의 제품이 이용될 수 있도록 대처를 하고 있습니다.

날로 힘들어지는 경제상황 속에도 세계는 넓고 비전의 광채는
우리 앞에 있다고 생각합니다.
고객 여러분께 나날이 발전하고 신뢰를 드릴 수 있는 업체가 되겠습니다.

케이비메탈의 희망찬 도약을 믿음과 신뢰로
성원해주시길 간곡히 부탁드립니다.

감사합니다.

KB METAL CO., LTD. 대표 곽동혁









HISTORY [연혁]

2024's
02 대구광역시장 표창 수상

2023's
12「대구경북지방중소벤처기업청장상」수상
11「 제18회 국제부품소재산업전 」
10「 금속산업대전2023 」
09 2023청년내일채움공제 우수사례 수기 공모전 (기업부문 최우수상)
05 홈페이지 리뉴얼
04 위험성평가 재인정

2022's
07 기술혁신형 중소기업(Inno-Biz)확인서
06 공장등록증명서 변경(업종 3종 추가)

2021's
11 특허등록 특정위치 도어 멈춤 기능을 갖춘 경첩 및 그 제조방법
10 글로벌화 촉진 및 수 출 인프라 조성
04 금호워터폴리스 입주업체 선정

2020's
11 공장등록증명서 변경 용지확장
06 디자인등록증(배전반 박스용 이중잠금 핸들)
04 위험성평가 인정
04 디자인등록증 (배전반용 도어 핸들)

2019's
10 대구상공회의소회장표창
10「Seoul International Electric Fair/ Power Generation Korea 2019」
10 경상북도의회의장상(경상북도시각장애인복지관 주최)
05 연구개발전담부서 법인 변경
05「제 9 회 부산국제기계대전」
04 법인전환(주식회사 케이비메탈)
01 디자인등록증 도어 고정용 마그넷 홀더

2018's
05「제 14 회 2018 국제자동화정밀기기전 」

2017's
10「 2017 한국기계전 」
06 특허등록 (반도체 클린룸용 경첩) / 연구개발전담부서 변경
05「제 8 회 부산국제기계대전」
02「기업애로해결 박람회」

2016's
11「제 11 회 국제부품소재산업전 」
09「 2016 상하이 한국기계전 」
06「 2016 국제뿌리산업전시회」
05 공장등록
03「 2016 독일 퀼른 하드웨어 전시회」- KOTRA 무역투자24 주최
01 기업부설연구소 설립

2015's
12 검단공단 확장 이전
08 벤처기업 인증

2014's
06 디자인등록증 (프로파일용 도어고정구)
03 디자인등록증 (건구용 매립형 손잡이)

2013's
12 상표등록
10 디자인등록증 (전기접속 단자함 잠금구)

2012's
06 디자인등록증 (냉장고 문용 래치핸들)
03 ISO 14001:2004, ISO 9001:2008 인증

2010's
09 케이비메탈 설립

THE VALUE CREATION WITH CUSTOMERS
고객과 함께하는 가치창조

- 고객지향
- 팀 중심
- 소통과 협력
- 도전과 열정
- 글로벌시장

Certification 인증

케이비메탈의 끊임없는 노력과 연구는 앞으로도 계속됩니다.

ISO 9001 / 14001




Venture / Institute









Certificate of Design Registration















Manufacturing technology 제작기술 ……



금형설계· 제작

규격이 동일한 제품을 대량 생산하기 위해 금속재료를 사용하여 만든 '틀'로 원하는 제품을 제작하는 기술.

성형방법으로 다이캐스팅, 프레스, 롤포밍, 단조, 수지성형, 압출성형, 로스트왁스가 있습니다.

이러한 기술을 바탕으로 고객의 요구에 최대한 맞춰 드립니다.

레이저 가공

고밀도의 열원을 가진 레이저를 재료에 비추면 흡수된 열에너지에 의해 재료는 응용, 기화, 상태변환 과정을 거치고 고압분사가스로 가공된 재료를 제거하는 공정.

재료로는 금속, 목재, 천, 플라스틱이 사용이 되며, 미크론 단위의 정밀가공에 불가결 합니다.

미세 가공, 정밀 가공, 고에너지 밀도로 고품질의 제품을 제작할 수 있습니다.



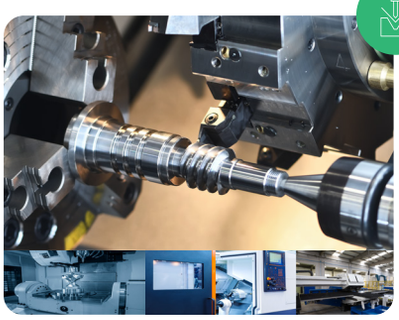

기계 가공

1. CNC가공(Computer Numerical Controal)
   복잡한 형상의 공작물을 가공하기 위한 기계장비와 수치 제어 시스템으로 구성된 고효율 자동공작 기계.
   - CNC가공 : 소재가 회전하여 가공
   - CNC밀링 : 공구가 회전하여 가공

2. MCT가공(Machining Cen Ter)
   자동으로 공구를 바꾸어가며 형상을 만들어내는 기계.

3. NCT가공(Numerically Conterolled Turret)
   금형없이 얇은 판재를 자르고 접는 전자동 프레스 기계.

여러 가공기술로 다양한 형태와 재질의 제품을 고품질로 제작 할 수 있습니다.

3D 프린팅

프린터로 재료를 적층하여 3차원 물체를 조형하는 기술.
현재 다양한 재료들이 개발중이며 인체의 조직, 뼈, 장기를 구현하는 실험까지 활발하게 이루어져 바이오 산업까지 확대.

- FDM 방식 : 프린터에 장착된 압출 노즐로 가열된 필라멘트를 분사하여 형상을 적층하는 방식.

- SLA 방식 : 액상 상태의 광경화성 수지(렌진)에 UV(자극외선) 레이저를 발사해 조형하는 방식.

시제품 제작으로 효율적인 제품 설계를 할 수 있습니다.

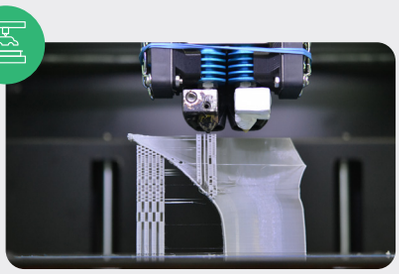

RoHS 환경 유해물질 규제

RoHS 란?

RoHS(The Restriction of the use of certain Hazardous Substances in electrical and electronic equipment)

전기·전자제품을 제조하는데 있어서 특정 유해물질 사용 제한에 관한 규정으로, 유럽연합에서 발효한 환경규제로 **전기·전자 제품에 6가지 특정유해물질 (납(Pb), 카드뮴(Cd), 수은(Hg), 6가 크롬(Cr6+), PBBs(Polybrominated phenyls), PBDEs(Polybrominated diphenyl ethers)) 사용을 제한 함**으로써 유럽내에 생산, 수입되는 모든 제품에 대해 WEEE(EU 전자제품 폐기물 지침)로 인한 인체와 환경에 대한 위험을 감소시키기 위한 규정으로 2006년 7월부터 시행 하고있다.

(2002년 10월10일 유럽의회와 유럽 각료이사회는 ROHS(전자부품 유해물질 지침: Directive 2002/95/EC), WEEE(전자제품 폐기물 지침:Directive 2002/96/EC)을 발표)

RoHS

유해물질 규제 RoHS마크

구분	규제	사용목적	사용분야	인체유해성
카드뮴	100	플라스틱, 고무안정제 금속표면 보호, 광택 도금 내식성 증가 안료	PVC안정제 플라스틱, 세라믹. 유리의 염료 니켈-카드뮴 배터리 Relay, Switch	위경련, 신장손상 고혈압 혈중철분 감소 중추신경 및 뇌손상 이타이이타이 병
납(Pb)	1000	연납땜성 우수 주물 가공 용이 안료	부품접합 솔더 CRT의 gamma 및 X-ray 보호제 케이블 피복, 튜브, 사출제품 세라믹, 활자금속, 베어링	중추신경손상 관절약화 고혈압, 불임, 유산 지능지수, 주의력 저하
수은(Hg)		발광효율 우수 전력효율 우수 의약용, 소독, 살균	수은전지, 램프Relay, Microswitch 치과용 아말감, 방부제	구토, 피부발진, 눈경련 신장 및 뇌손상 시력장애/실명
6가크롬(Cr6+)		내식성 및 내열성 증가 전기저항 이용한 전열기 도색, 안료의 부식방지	배터리, 스테인레스 용접 합금, 주물, 비철합금Screw 등 페인트, 안료, 고무 시멘트, 토너	코 흘림, 재채기 코피, 경련, 천식 폐암 신장 및 간 손상, 급사
PBBs PBDEs		난연제	플라스틱 난연제 코팅 및 도료의 난연제 각종 폴리머 기타첨가제	피부이상, 탈모, 체중감소 중추신경, 간, 신장, 갑상선 면역계 손상 이타이이타이 병

RoHS 4 COMPLIANT

납(Pb), 카드뮴(Cd), 수은(Hg), 6가 크롬(Cr6+)
4가지 특정 유해 물질 사용 규제.

RoHS 6 COMPLIANT

납(Pb), 카드뮴(Cd), 수은(Hg), 6가 크롬(Cr6+), PBBs, PBDEs
6가지 특정 유해 물질 사용 규제.

RoHS 10 COMPLIANT

기존 6가지에서 4가지의 프탈레이트 DEHP(Di(2-ethylhexylPhthalate), BBP(Benzyl butyl phthalate), DBP(Dibutyl phthalate), DiBP(Diisobutyl phthalate) 특정 유해물질 사용 규제 추가.

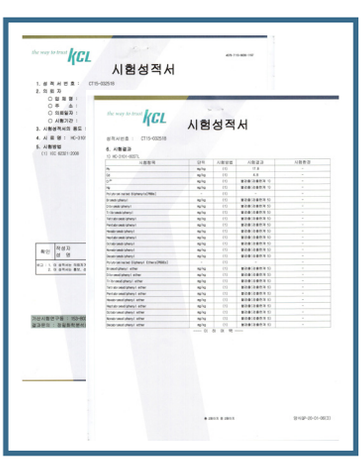

MSDS 물질안전보건자료

MSDS 란?

물질안전보건자료를 뜻하는 **MSDS**(Material Safety Data Sheet)는 화학물질을 안전하게 사용하고 관리하기 위하여 필요한 정보를 기재한 자료로, 건강유해성 및 물리적 위험성등을 설명한 자료입니다.

MSDS 구성내역으로는

1. 화학 제품과 회사에 관한 정보
2. 유해성, 위험성
3. 구성 성분의 명칭 및 함유량
4. 응급조치 요령
5. 폭발, 화재시 대처방법
6. 누출 사고시 대처방법
7. 취급 및 저장 방법
8. 노출 방지 및 개인 보호구
9. 물리화학적 특성
10. 안정성 및 반응성
11. 독성에 관한 정보
12. 환경에 미치는 영향
13. 폐기시 주의사항
14. 운송에 필요한 정보
15. 법적 규제 현황
16. 그 밖의 참고 사항



KB METAL은 안전성에 경각심을 두어 관련 서류를 갖추려고 노력하고 있습니다.

※ GHS에 따른 그림문자



재료시험 증명서

재료에 대하여 실시되는 적합증명서.

1. Certificate of Conformance
 - 공인된 자가 서명하거나 또는 확인한 것으로 품목, 서비스가 규정된 요건을 만족하는 정도를 인정하는 서류.

2. Certificate of Compliance [재료 확인서]
 - 인정서상에 나타난 기본이 되는 재료 사양서의 요건에 따라 재료가 생산 및 시험되었음을 재료 제조가 또는 공급자가 인정하는 서류.

3. Certified Meterial Test Report [재료시험 성적서]
 - 모든 화학적 분석, 시험 및 테스트의 실제 결과를 포함한 규정요건에 재료가 따르는 것을 증명하는 서류.

4. Material Test Report
 - 기본이 되는 재료사양서에서 요구하는 테스트, 시험, 수정 또는 처리결과를 기록하게 되는 서류, 기본이 되는 재료 사양서, 요건에 더하여 추가적인 또는 특정요건이 MTR에 포함될 수도 있음.

KB METAL은 관련 증명서를 갖추는 중이며, 이에 관한 궁금한 점은 문의 남겨 주십시오.

Reference 참고자료

철강(주요 소재)

기 호	명 칭	기 호	명 칭
FC	회주철	SUP	용수철강 강재
S	철나사, 와셔 등의 시판 부품	STS	스테인리스 나사, 와셔 등의 시판 부품
S□□C	기계구조용 탄소강 강재. □□부분은 숫자	STS301	오스테나이트계 스테인리스 강재
SCS	스테인리스강 주강품	STS303	오스테나이트계 스테인리스 강재
SECC	전기 아연도금 강판	STS304	오스테나이트계 스테인리스 강재
SF	탄소강 단강품	STS305	오스테나이트계 스테인리스 강재
SGCC	용융아연도금강판	STS316	오스테나이트계 스테인리스 강재
SK	탄소공구강 강재	STS420	오스테나이트계 스테인리스 강재
SPCC	냉간압연강판	STS430	페라이트계 스테인리스 강재
SPHC	열간압연 연강판	STS631	석출경화계 스테인리스 강재
SS	일반구조용 압연강재	SWP	피아노선
STKM	기계구조용 탄소강 강관	SWRH	경동선재
SUM	유황 및 유황복합 쾌삭강 강재	SWRM	연동선재

비철금속(주요 소재)

기 호	명 칭	기 호	명 칭
ADC	알루미늄 합금 다이캐스트	BSP	동 및 동합금 판
AL	알루미늄 및 알루미늄 합금	BSW	동 및 동합금 선
ALP	알루미늄 및 알루미늄 합금판	NSP	양은판
B	동합금계 나사, 와셔 등의 시판부품	PBSP	스프링용 청동
BSBM	동 및 동합금 봉	ZDC	아연 합금 다이캐스트

표면처리(도금)

기 호	명 칭
CR	크롬 도금
STL	세티라이트 크롬 도금
BK	흑색 도금, 흑색 도장
VN	베로아 니켈
Ni	니켈 도금
Zn	아연 도금 유니크롬 처리
Zn-c	아연 도금 크로메이트 처리

표면처리(도금 외)

기 호	명 칭
분체도장(색)	제품에 도료입자를 뿌린 뒤 열처리를 하여 도장막을 입힘
정전도장	도장기와 공작물 사이에 정전계를 만들어, 정전기의 흡착작용에 의해 도료를 입히는 방법
알루마이트	전해욕조에 제품을 양극으로 넣고, 양극으로부터 발생하는 산소가스로 표면에 막을 만드는 방법(양극산화피막처리)
광택연마	여러 겹의 포를 둥글게 겹쳐놓은 회전체에 연마제를 뿌리고 제품을 대어 연마하는 것
바렐연마	연마제, 연마석과 함께 통에 넣고 회전시켜서 연마하는 것
헤어라인	표면에 방향성이 있는 조흔을 만들어 마무리 하는 것

플라스틱

기 호	플라스틱 재료명	용 도	분 류
ABS	아크릴로니트릴 · 부타디엔 · 스틸렌	전기기구, 잡화, 기계부품, 차량	열가소성 수지
AES	아크릴로니트릴 · 에틸렌프로필렌고무 · 스틸렌	전기기구, 잡화, 기계부품, 차량	열가소성 수지
EVA	에틸렌초산비닐	전기부품, 잡화, 고무 대체품	연질 수지
FRP	유리섬유 강화 플라스틱	전기, 건축, 토목, 철도차량, 항공기 등	열경화성 수지
PA	폴리아미드(나일론)	전기통신부품, 수송기기부품, 스포츠용품	열가소성 수지
PBT	폴리부틸렌테레프탈레이트	전기기기부품, 기계부품, 필름	열가소성 수지
PC	폴리카보네이트	잡화, 의료・식품용부품, 전기・전자부품	열가소성 수지
PE	폴리에틸렌	사출성형재료, 블로우 성형, 파이프, 발포재, 초산(아세트산) 비닐과의 공중합 재료, 적층품, 필름, 도료	열가소성 수지
PF	페놀수지	절연재료, 전기기기, 접착제, 쉘 몰드	열경화성 수지
POM	폴리아세탈(폴리옥시메틸렌)	사출성형품, 파이프, 시트, 접동부재료, 기계부품	열가소성 수지
PP	폴리프로필렌	사출성형품, 필름, 용기, 비닐포장지	열가소성 수지
PPS	폴리페닐렌설파이드	사출성형품, 기능부품	열가소성 수지
PS	폴리스틸렌	사출성형품, 약전기품, 잡화, 공중합용, 시트	열가소성 수지
PTFE	폴릳테트라플루오로에틸렌	화학장치용부품, 전기재료, 접동부재료, 씰재	열가소성 수지
PUR	폴리우레탄	자동차 내장	열경화성 수지
PVC	폴리염화비닐	파이프, 파판(波板), 필름, 전선	열가소성 수지
TPE	엘라스토머	손잡이, 패킹, 호스, 고무쿠션	연질수지
UF	요소수지(우레아수지)	접착제, 캡, 섬유가공, 잡화, 식기	열경화성 수지

※ 공중합 : 두 종류 이상의 재료를 중합하여 한 분자 내에 각 성분을 모두 함유하는 중합체를 생성하는 반응

고무 원료의 성능

기 호	명 칭	고온사용한계	저온사용한계	주요 용도
CR	클로로플렌고무	130˚	-30˚~-40˚	전선, 컨베이어벨트, 방진고무, 창틀고무, 접착제, 도료 등
EPDM	에틸렌프로필렌고무	150˚	-40˚~-60˚	전선, 컨베이어벨트, 창틀고무, 호스, 등
NBR	니트릴부타디엔고무	130˚	-40˚~-50˚	오일씰, 가스켓, 인쇄롤 등 내유제품
NR	천연고무	120˚	-50˚~-70˚	대형 타이어, 신발, 호스, 벨트, 일반 공업용품
Q	실리콘고무	280˚	-70˚~-120˚	내열・내한성의 공업용품 및 의료용품, 전기절연용품
SBR	스틸렌부타디엔고무	120˚	-40˚~-65˚	타이어, 신발, 고무인포, 바닥타일, 배터리케이스 등
U	우레탄고무	80˚	-30˚~-60˚	솔리드 타이어, 고압패킹, 타이패드 등 내강용

Reference 참고자료

특성 아이콘에 대한 설명

1점 분리 1-point removal	**2점 분리** 2-point removal
잠금 시에만 키의 탈착이 가능 Only possible to remove the key when lock state	잠금/해제 어느 상태에서도 탈착이 가능 Possible to remove the key lock/unlock in any state

2점 잠금 2-point latcking	**3점 잠금** 3-point latcking
로드바를 이용한 상/하 2점 잠금 Top/Bottom 2-point latcking using rod bar	로드바를 이용한 상/하 2점 잠금과 스토퍼를 이용한 측면 잠금으로 견고한 잠금 Top/bottom 2-point latcking using a road bar and side latcking using a stopper

스테인리스 Stainless steel	**스테인리스(STS304)** Stainless steel(STS304)
스테인리스 재질로 내식성, 내열성 우수 Stainless steel material with excellent corrosion resistance and heat resistance	스테인리스(STS304) 재질로 내식성, 내열성 우수 Stainless steel(STS304) material with excellent corrosion resistance and heat resistance

스테인리스(STS316) Stainless steel(STS316)	**각도** Detent
스테인리스(STS316) 재질로 내식성, 내열성 우수 Stainless steel(STS316) material with excellent corrosion resistance and heat resistance	특정각도에 멈춤기능이 있는 경첩 Hinge with a stop function at a specific angle

내화 Fireproof	**내부형** Conceal
불길에 견디도록 설계된 제품 Product designed to withstand flames	도어 내측에 설치하여 외측에선 보이지 않는 경첩 Hinge installed inside the door and invisible from the outside

내식 Corrosion resistant	**내열** Heat-proof
녹이 슬지 않고, 산에 강한 제품 Anti-rust and acid-resistant	고온에 견디도록 설계된 제품 Products designed to withstand high temperatures

개별키 Individual key	**동일키** Same key
각각의 제품이 별도의 키를 사용하는 제품 Product using their own key	각각의 제품이 동일한 키를 사용하는 제품 Product where each product uses the same key

딤플키 Dimple key	**마스터키** Master key
키의 표면에 깊이와 크기가 다른 홈이 있는 형태로 방범성이 우수 The suface of the key has grooves of different depths and sizes, which is excellent in crime prevention	하나의 마스터키로 모든 개별적인 키를 통제 가능한 제품 A Product that can control all individual keys with one master key

특성 아이콘에 대한 설명

밀폐 Airtightness



밀폐를 필요로 하는 곳에 사용되는 제품
Product used where sealing is required

방수 Waterproof



O링, 시트 패킹 등의 사용으로 방수기능이 추가된 제품
Product with added waterproof function by using O-ring, sheet packing, etc

분리형 Removable



설치 후, 도어의 고정/분리가 가능한 제품
After installation, the door can be fixed/ separated

스프링 힌지 Spring hinge



스프링의 탄성작용으로 도어가 자동으로 닫히는 제품
The product is automatically closed by the elasticity of the spring

압착 Compression



압력을 가하여 단단히 안착시키는 제품
Product that is firmiy seated by applying pressure

외부잠금 Padlock able



외부 자물쇠(Padlock)를 체결하여 보안성을 높이는 제품
Product that increasing security by attaching a padlock

외부형 External



도어 외측에 설치하는 경첩
Hinge installed outside the door

좌우겸용 For both left and rihgt use



편의에 따라 좌/우 변경하여 사용할 수 있는 제품
Product that can be used by changing left/right for convenience

주문생산 Made-to-order



선주문 후 생산 제품으로 고객의 사양에 맞춰 제품을 생산
As make to order product, the product is produced according to the customer's specifications

진동저항 Vibration resistance



진동에 견디도록 설계된 제품
Product designed to withstand vibration

커버 Cover

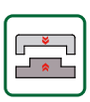

필요부분을 가릴 수 있는 덮개를 가진 제품
Product with a cover that can cover the necessary part

토크 Torque



일정 힘 이상에서 작동하는 경첩
Hinge that operates with a certain force or more

파티클 방지 Anti particle



금속입자의 발생을 억제한 제품
Product restrict the generation of metallic particles

ISO 9001:2008, ISO 14001:2004 / Venture

Photo Index 사진목차

HANDLE PARTS

W

Wing stopper

Wing stopper [□8] / Wing stopper [□8] / Wing stopper [◇8, ◇10] / Wing stopper [◇8, ◇10]


034p


035p


036p


037p

Wing stopper [□8] / Wing stopper [◇8, ◇10] / Wing stopper [◇8] / Wing stopper [◇10]


038p


039p


040p


041p

W2B6200, W2C7400 / W2B6200-A, W2C7400-A / K0200-S1, D1 / K0200-D2


042p


043p


044p


044p

K3206 / K3335, K3335-1 / K3445 / K3100M


045p


045p


046p


046p

K3100


047p

HANDLE

AG

G-Shaped

AG-1601PH(K), 1602PH(K) / AG-1606B / AG-1640B / AG-3530(K)


050p


051p


052p


053p

AG-3602K, 3602PHK / AG-3701

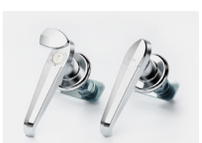
054p


055p

AF

Flush&Turn

AF-1282 Series / AF-1371 / AF-1541 / AF-1734


056p


057p


058p


059p

AF-3274 / AF-3280 / AF-3282 Series / AF-3371(P)


060p


061p


062p


063p

AF-3373 / AF-3380 / AF-3410 / AF-3420


064p


065p


066p


067p

AF-3430, 3430K / AF-3518(K), 3519K / AF-3540 / AF-3541


068p


069p


070p


071p

AF-3544 / AF-3600 / AF-3615 / AF-3620, 3620B


072p


073p


074p


075p

Photo Index 사진목차

HANDLE

AB
Rod-bar

AF-3834 / AF-6661


076p


077p

AB-2001 / AB-2002-H-8 / AB-2037 / AB-2501


078p


079p


080p

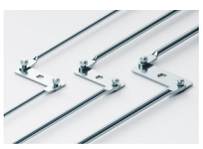
081p

AB-2560 / AB-2950 / AB-3007 / AB-3210


082p


083p


084p


085p

AB-3211, 3211P / AB-3235 / AB-3250 / AB-3251(P)


086, 087p


088p


089p


090p

AB-3273 / AB-3280 / AB-3643, 3666 / AB-3655


091p


092p


093p


094p

AB-3760, 3770 / AB-3840-1, 3840-3 / AB-3920 / AB-6209


095p


096p


097p


098p

AB-6713 / AB-6714 / AC-6720, 6730 / AB-6910-6, 8, 9


099p


100P


101p


102p

HANDLE

AC

Cam lock

AC-1100 Series[AC-1100, 1110, 1130, 1140] / AC-1142 / AC-1115 / AC-1280


103p


104p


105p


105p

AC-1312 / AC-1370-316 / AC-1402 Series[AC-1402, 1432, 1442] / AC-1402D, BD Series[AC-1402(B)D, 1432(B)D, 1422(B)D, 1450B]


106p


106p


107p


108p

AC-3100 Series[AC-3100,3110,3110BK,3130,3140] / AC-3101, 3201 / AC-3115 Series [AC-3115, 3116, 3165, 3515] / AC-3141, 3142


109p


110p


111p


112p

AC-3145 / AC-3211 / AC-3216 / AC-3240


113p


114p


115p


115p

AC-3221 / AC-3307 / AC-3321 / AC-3335


116p


117p


118p


119p

AC-3416 / AC-3409, 3439, 3449 / AC-3441D, BD / AC-3445 Series[AC-3445, 3465, 3495]


119p


120p


121p


122p

Photo Index 사진목차

HANDLE

AC-3482-4 / AC-3497 / AC-3500 / AC-3512


123p


123p


124p


125p

AC-3520 / AC-3561, 3562 / AC-3553 / AC-3572

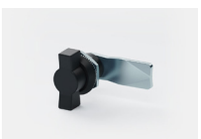
125p


126p


127p

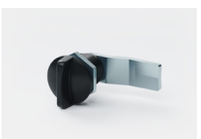
127p

AC-3565, 3566, 3567 / AC-3580P / AC-3650 / AC-3684


128p


129p


130p


131p

AC-3801-20 / AC-3716, 3726 / AC-3820 / AC-6400


131p


132p


133p


134p

AC-6514 / AC-6551 / AC-6900 / AC-6950


135p


136p


137p


138p

HANDLE

AL

Latch-type

AL-1220K, 1320K / AL-1239-1 / AL-1250 / AL-1658


139p


140p


141p


142p

AL-2238K, 2240K / AL-3210 / AL-3230D / AL-3503, 3504


143p


144p


145p


146p

AL-3550 / AL-3705 / AL-3710 / AL-6241, 3241


147p


148p


149p


150p

AL-6260 / AL-6510 / AL-6520


151p

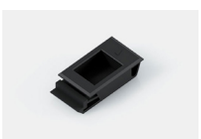
152p


153p

ARITIGHTNESS

TA

Airtightness

TA-1131 / TA-1135 / TA-1138 / TA-1141


156p


157p


158p


159p

TA-1177 / TA-1203-1 / TA-1204 / TA-1205, 1205K


160p


161p


162p


163p

Photo Index 사진목차

ARITIGHTNESS

TA-1205-1, 2 / TA-1211, 1211K / TA-1211W / TA-1254, 2254


164p


165p


166p


167p

TA-1304 / TA-3132 / TA-3141 / TA-3147


168p


169p


170p


171p

TA-3202-1 / TA-3203, 3203K / TA-3203-1 / TA-3204


172p


173p


174p


175p

TA-3204W / TA-3205, 3205K / TA-3205-1, 2 / TA-3205W


176p


177p


178p


179p

TA-3206, 3206K / TA-3211, 3211K / TA-3211W / TA-3401, 3401K


180p


181p


182p


183p

TA-6178 / TC-1511, 1512 / TC-3520 / Air vent plug


184p

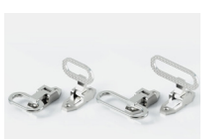
185p


186p


187p

TC,TH

Contatiner
Air Handing Unit

HANDWHEEL

WDP, WK

Wheelhandle
Knob

WDP-F-80 / WK-1410B, 1410N


190p


191p

PULL

PL

Pull

PL-1110-100, PL-1127-180 / PL-1111 / PL-1120 / PL-1150


194p


195p


196p


197p

PL-1155-26 / PL-1170 / PL-1200 / PL-1212


198p


199p


200p


201p

PL-1220 / PL-1300 / PL-1510 / PL-1900


202p


203p


204p


205p

PL-3111 / PL-3123 / PL-3217 / PL-3218


206p


207p


208p


209p

PL-3536 / PL-5110 / PL-5120 / PL-5155


210p


211p


212p


213p

Photo Index 사진목차

PULL

PL-5200 / PL-5216 / PL-5222 / PL-5250-20


214p


215p


216p


217p

PL-5305 / PL-5510 / PL-5528 / PL-6620


218p


219p


220p


221p

PL-6624


222p

PE

Embedded

PE-1214B-120 / PE-1216 B,N / PE-3160 / PE-3200, 3250


223p


224p

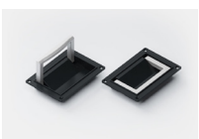
225p


226p

PE-3220 / PE-3300 / PE-6200, 620-140 / PE-6503


227p


228p


229p


230p

PE-6504 / PE-6515 / PE-6531


231p


232p


233p

PULL

PF

Folding

PF-1108 / PF-1181 / PF-1341 / PF-2410


234p


235p


236p


237p

PF-3180 / PF-3380


238p


239p

PK

Knob

PKJ-17-316 / PK-1201 / PK-1206 / PK-1207

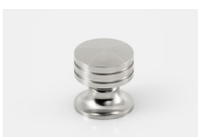
240p

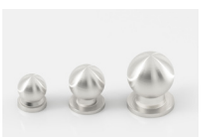
240p


241p


241p

HS

Stainless-steel

HS-1015 Series / HS-1238, HT-2238 / HC-110(A) / HC-1102, 1103-32


244p


245p


246p


247p

HC

Casting

HC-1103 / HC-1104 / HC-1105-70 / HC-1106M


248p


249p


250p


251p

HC-1108 / HC-1110 / HC-1119 / HC-1120B-110


252p


253p


254p


255p

HC-1130 / HC-1141 / HC-1160 Series[HC-1160-50, 1170-50, 1190-50, 1180-70] / HC-1162, 1163


256p


257p


258p


259p

Photo Index 사진목차

HINGE

HC-1166-316 / HC-1190-75C-1 / HC-11300B-240 / HC-1340-316, 1354-316


260p


261p


262p


263p

HC-3023 / HC-3032 / HC-310(A) / HC-3103


264p


265p


266p


267p

HC-3104 / HC-3105 / HC-3106M / HC-3107


268p


269p

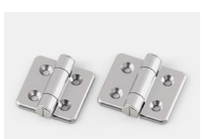
270p


271p

HC-3108-85 / HC-3110 / HC-3119 / HC-3120, 3130


272p


273p


274p


275p

HC-3123 / HC-3141 / HC-3166 / HC-3340, 3354, 3357


276p


277p


278p


279p

HB,HP

Brass, Plastic

HB-4023 / HB-4032 / HB-4123-38 / HP-6149-49, 6165-64


280p


281p


282p


283p

HINGE

HAL

Aluminium

HAL-510AE / HAL-520A / HAL-530A / HAL-535AE


284p


285p


286p


287p

HAL-536AE / HAL-537AE / HAL-540AE


288p


289p


290p

HN

Corner

HN-1101 / HN-1103 / NH-1104 / HN-1223


291p


292p


293p


294p

HN-1404 / HN-1413-316 / HN-1520 / HN-1755, 1765


295p


296p


297p


298p

HN-2851 / HN-3101 / HN-3103 / HN-3104


299p


300p


301p


302p

HN-3207 / HN-3218-1 / HN-3223 / HN-3229-20


303p


304p


305p


306p

Photo Index 사진목차

HINGE

HF, HV
Slipjoint&Flag Cover

HN-3236 / HN-3242, 3404 / HN-3245, 3263 / HN-3413


307p


308p


309p


310p

HN-3502 / HN-3510, 3520


311p


312p

HF-1101A / HF-1140-30 / HF-1164-36 / HF-1165, 1175


313p


314p


315p


316p

HF-1239 / HF-3101A / HV-3163 / HV-3349, 3350


317p


318p


319p


320p

HG
Spring&Stopper

HG-12100J-100-3T / HG-3106R / HG-3110, 3110-60 / HG-3112R


321p


322p


323p


324p

HG-3134, 3135 / HG-3144 / HG-3160 / HG-3167


325p


326p


327p


328p

HG-3223 / HG-3437 / HG-3488 / HG-3516


329p


330p


331p


332p

HINGE

HI
Pin

HG-627 Series[HC-627-2622, 3628, 4535, 5643, 7256] / HG-6143, 6163 / HG-6167 / HP-6524


333p


334p


335p


336p

HI-130 / HI-220 / HI-230 / HIN1,2 / HINS2


339p


340p


341p


342p

HIP, HIPS


343p

HO
Conceal

HO-1021, 2021, 2022 / HO-1117-16, 2117-16 / HO-1118-16, 2118-16 / HO-1120-33, 2120-33


344p


345p


346p


347p

HO-1126-17 / HO-1129-75 / HO-1221, 2221 / HO-1430-2-316


348p


349p


350p


351p

HO-1440-2-316 / HO-1510 / HO-1516-14, 2516-14 / HO-1516-15, 2516-15


352p


353p


345p


355p

Photo Index 사진목차

HINGE

HO-1517-14, 2517-14 / HO-1517-16, 2517-16 / HO-1519-16, 2519-16 / HO-1521-32, 2521-32


356p


357p


358p


359p

HO-1522-21, 2522-21 / HO-1523-17, 2523-17 / HO-1525-32, 2525-32 / HO-1526-22, 2526-22


360p


361p


362p


363p

HO-1527-17 / HO-1539 / HO-2515-27, 2518-25 / HO-2520-25


364p


365p


366p


367p

HO-2524-20 / HO-2529-45 / HO-3170 / HO-3224-32


368p

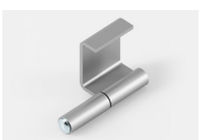
369p


370p


371p

HO-3225-37 / HO-3430-2 / HO-3440-2 / HO-3450-2


372p


373p


374p


375p

HO-3460-2 / HO-3510 / HO-3532


376p


377p


378p

HL

Leaf

HL-110 / HL-120 / HL-130 / HL-1104


379p


380p


381p


382p

HINGE

HL-1131L / HL-1165-118


383p


384p

HANDWHEEL

CC

Catch

CC-1001 / CC-1110, 2110 / CC-3065 / CC-6010


386p


387p

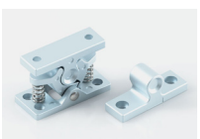
388p


389p

CC-6027 / CC-6105 / CC-6106


390p


391p


392p

CB

Ball

CB-1004 / CB-1050, 1290 / CB-3001 / CB-3001-28N


393p


394p


395p


396p

CB-4003 / CMP(S) Series / CMB(S) (C타입,L타입) / CMPP-A1838


397p


398p


399p


400p

CM-1101, 1103 / Profile Magnet[CM-3015, 3020, 3040, 3060] / Profile Magnet[CM-4080, 4015, 4020] / CM-1204, 1205


401p


402p

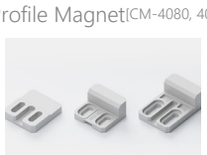
403p


404p

Photo Index 사진목차

CATCH

CM-6126, 6132 / CM-6150 / CM-6234, 6244, 6255 / CM-6320


405p


406p


407p


408p

CM-6330 / CM-6331, 6338 / CM-6340, 6364, 6375(H) / CM-6410


408p


409p


410p


411p

CM-6423, 6439, 6460 / CM-6720 / CM-7250


412p


413p


414p

FASTENER

FN

Fastener

FN-1105 / FN-2105 / FN-1122 / FN-1123


416p


417p


418p


419p

FN-1131,1132 / FN-3131, 3132


420p


421p

TOGGLE CLAMP

KG

Latch type

KG-016-42SH / KG-032-42SH / KG-070-42SH


424p


425p


426p

SLIDEBOLT

SB

Slidebolt

SB-1037 / SB-1522 / SB-3040 / SB-3842


428p


429p


430p


431p

HANGER

GR

Hanger

GR-1163HK / GR-1524, 1525 / GRM-2501


434p


435p


436p

STAY

SY

Stay

SY-1474 / SY-2151 / SY-3035 / SY-3414


438p


439p


440p


441p

Photo Index 사진목차

DAMPER

DP

Damper

DPF-15278 / DPI / DPB / DPB-SF


444p


445p


446p


447p

DP-1143, 2143 / DP-2140F, 2140L


448p


449p

SLIDE RAIL

RA

Rail

RA-520-20 / RA-C530-20 / RA-C130-20 / RA-C230-20


454p


455p


456p


457p

RA-C230-27 / RA-C130-35 / RA-C230-35 / RA-D130-35


458p


459p


460p


461p

RA-230-52 / RA-230-53 / RA-230-76


462p


463p


464p

ADJUSTLEVELER

KM

Caster

KM-40, 60, 80F, S / KM-100F, 100S / KM-120F, 120S / KM-150F


467p


468p


469p


470p

ADJUSTLEVELER

KF
Levelingfoot

KMB-60, 75(F, FB) / KLC-50,-70,-75(F, FB) / KXT-80SF, 80RF


471p


472p


473p

KF-BLZ, BLN, KF-BLSP / KF-MZ, MN, KF-MS / KF-NSZ, NSN, KF-NSSP


474p


475p


476p

BOLT NUT

WKH
Otherproductw

WKH-110 / WKH-115 / WKH-120 / WKH-130


478p


479p


480p


481p

WKH-150 / WWP2 / Cage nut / Tapped tube


482p

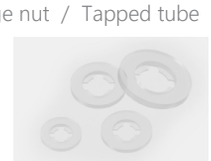
483p


484p


485p

CS(M3, M4, M5, M6) / CS-TOOL / Clinching Nut / Clinching Bolt


486p


487p


488p

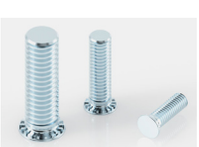
489[

PN-C1, PNS-C1 / PN-C2, PNS-C2 / PN-H1, PNS-H1 / PN-H2, PNS-H2


490p


491p


492p


493p

INDUSTRIAL PARTS

Catalog 2024

ISO 9001:2008, ISO 14001:2004 / Venture

핸들 부속

HANDLE PARTS



Wing stopper [□8]

#캠록사양 #플랫타입

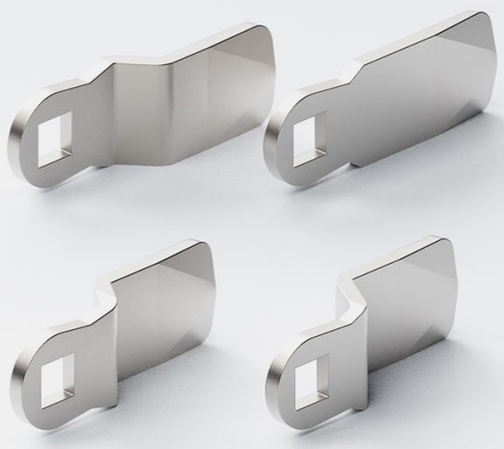

STS 304

사양 Specification

소 재	스테인리스(STS304)	Material	Stainless steel(STS304)
표면처리	바렐연마	Finish	Barrel polished

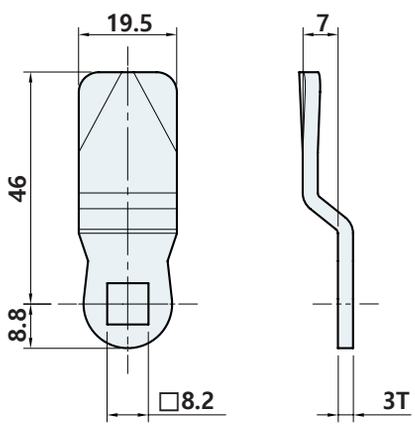

WS1B45N07F

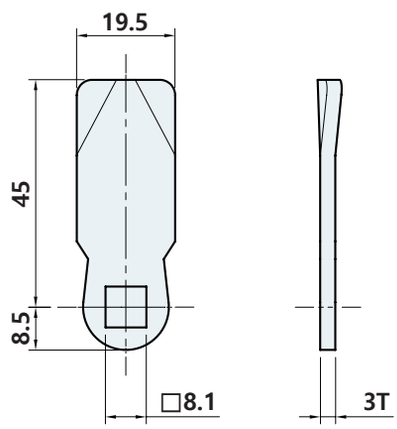

WS1B4500F

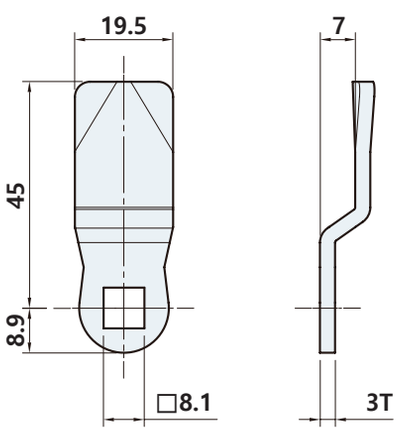

WS1B4507F

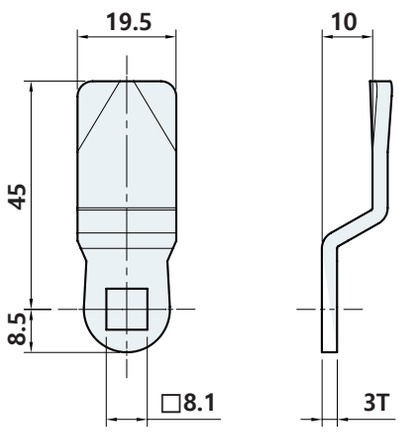

WS1B4510F

Wing stopper [□8]

#캠록사양 #돌기타입



STS 304

사양 Specification

소 재	스테인리스(STS304)	Material	Stainless steel(STS304)
표면처리	바렐연마	Finish	Barrel polished

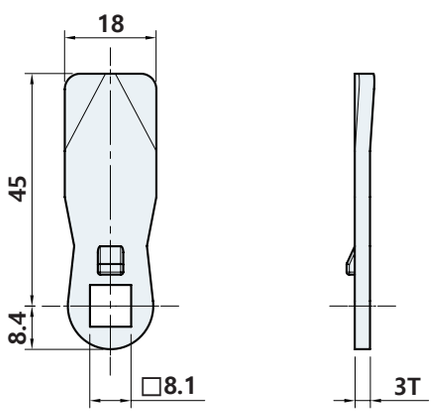

WS1B4500

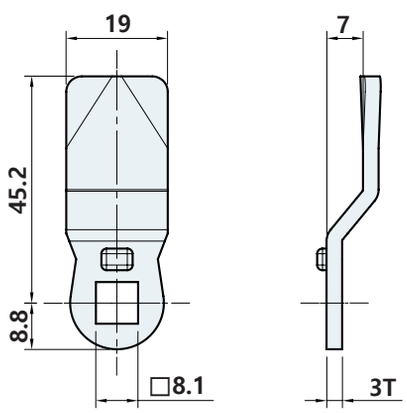

WS1B4507

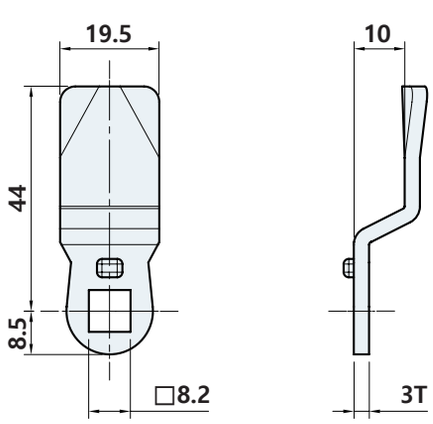

WS1B4510

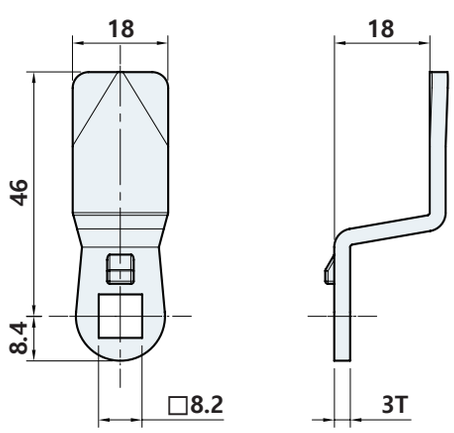

WS1B4518

Wing stopper [◇8,◇10]

#STS304 #핸들타입

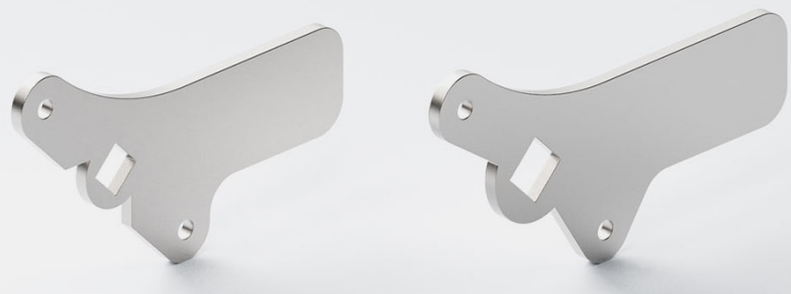

STS 304

사양 Specification

소 재	스테인리스(STS304)	Material	Stainless steel(STS304)
표면처리	바렐	Finish	Barrel

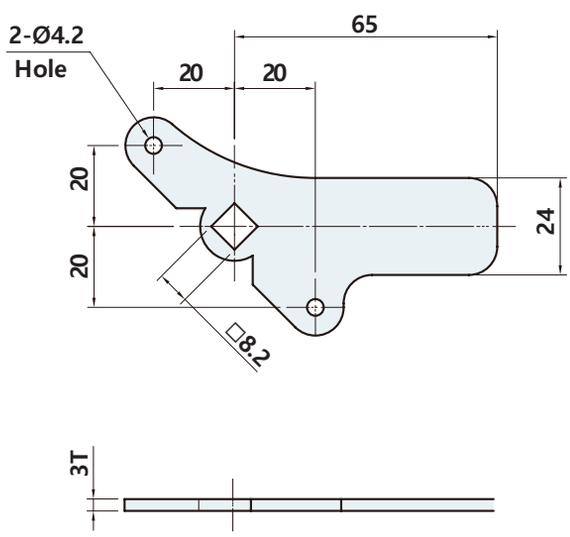

WS3B6500

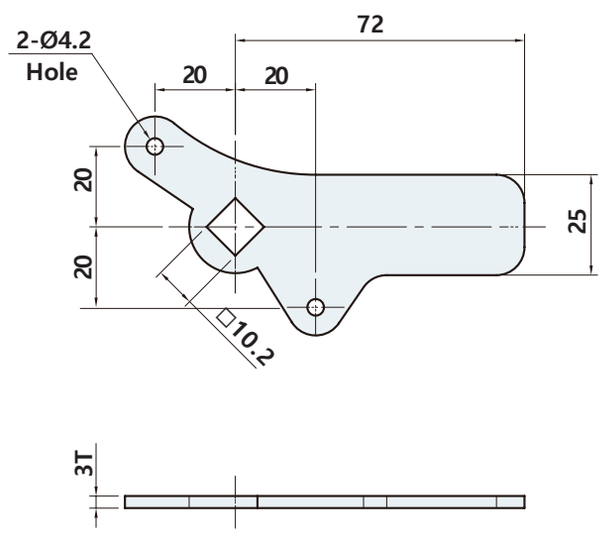

WS3C7200

Wing stopper [◇8,◇10]

#STS304 #핸들타입 #커버부착

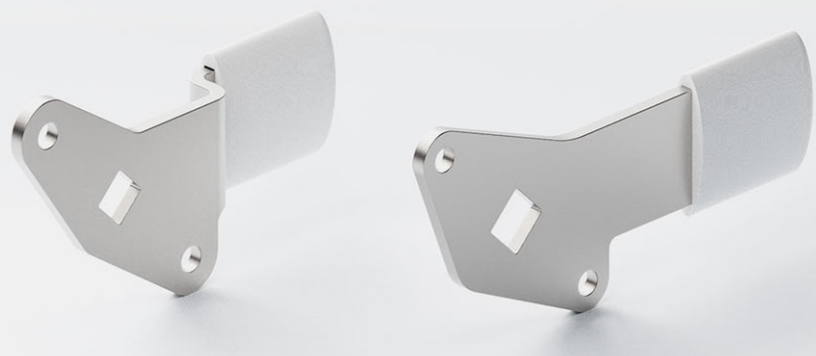

STS 304

사양 Specification

소 재	스테인리스(STS304), 스토퍼 : 나일론(PA)	Material	Stainless steel(STS304), Stopper : Nylon(PA)
표면처리	바렐, 스토퍼 : 백색	Finish	Barrel, Stopper : White

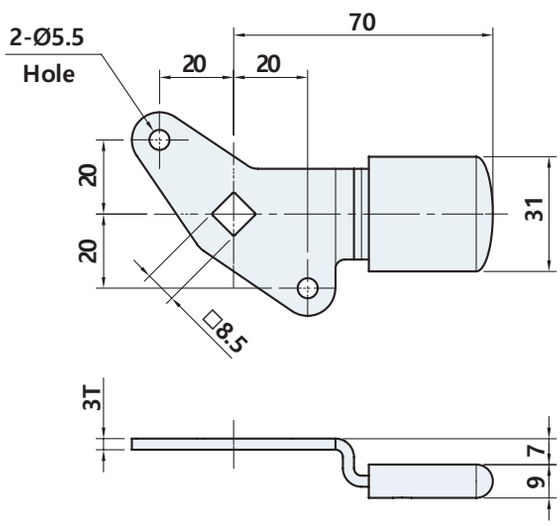

WS3B7007V

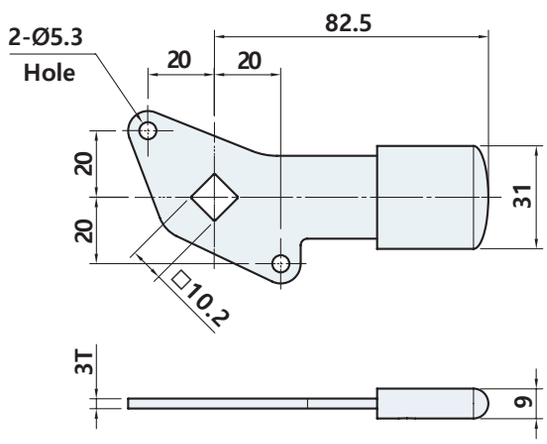

WS3C8300V

Wing stopper [□8]

#캠록사양 #돌기타입

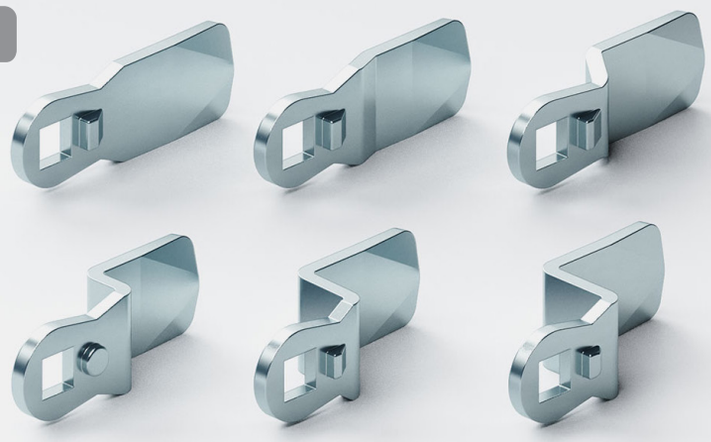

사양 Specification

소 재	철	Material	Steel
표면처리	아연도금	Finish	Zinc plated

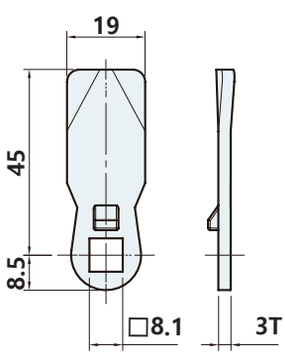

W1B4500

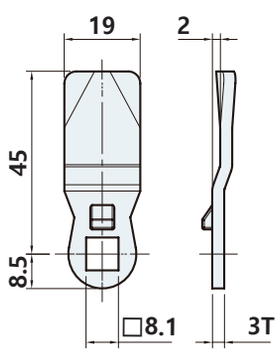

W1B4502

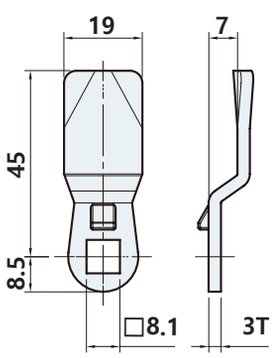

W1B4507

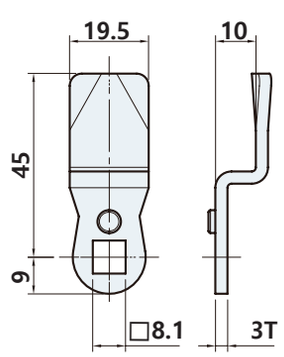

W1B4510

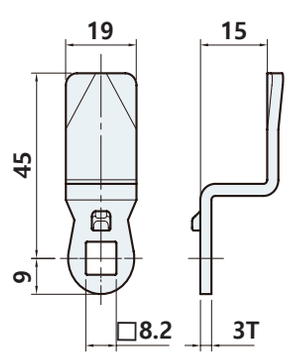

W1B4515

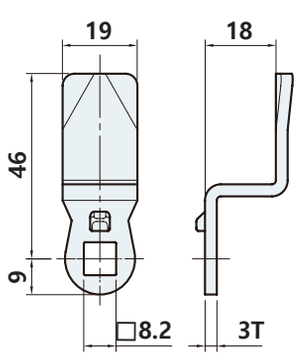

W1B4518

Wing stopper [◇8, ◇10]

#핸들타입

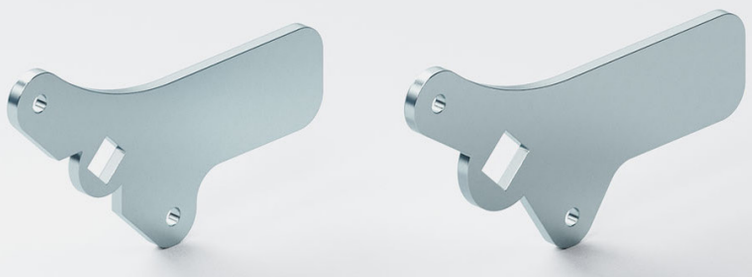

사양 Specification

소 재	철	Material	Steel
표면처리	아연도금	Finish	Zinc plated

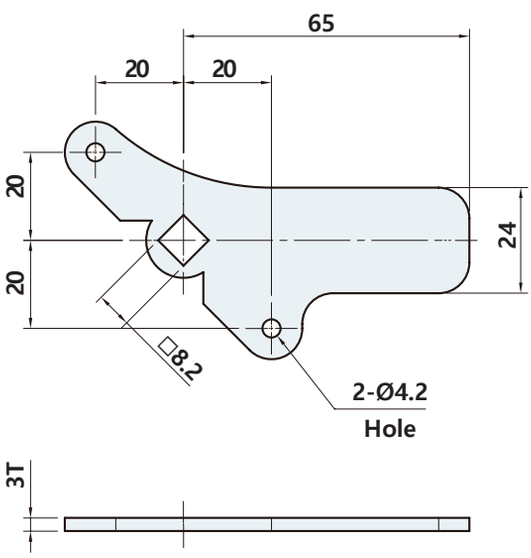

W3B6500

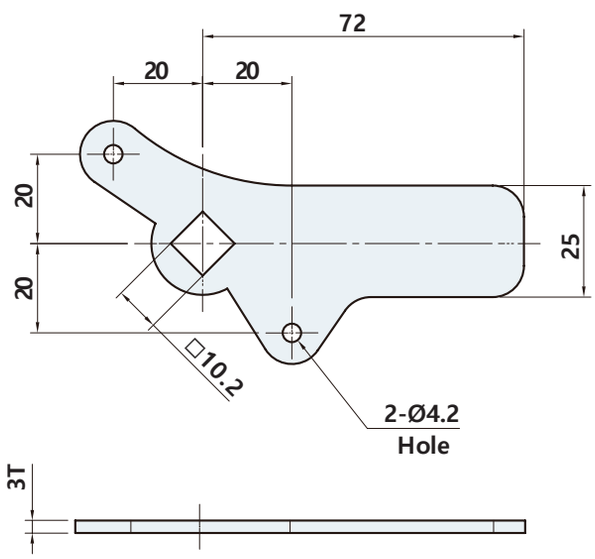

W3C7200

Wing stopper [◇8]

#핸들타입 #커버부착

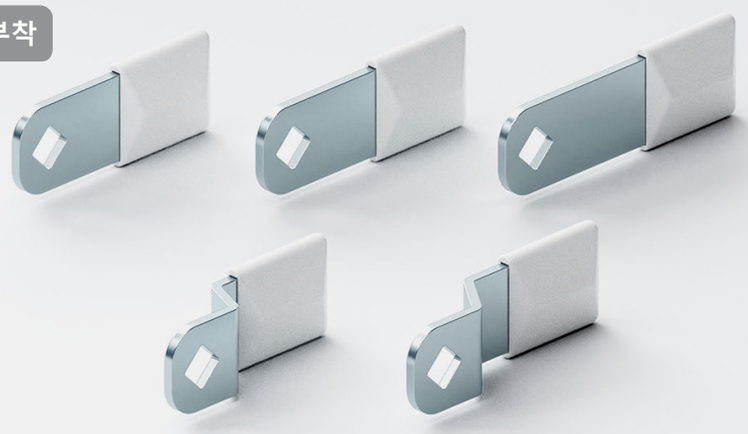

사양 Specification

소 재	철, 스토퍼 : 나일론(PA)	Material	Steel, Stopper : Nylon(PA)
표면처리	아연도금, 스토퍼 : 백색	Finish	Zinc plated, Stopper : White

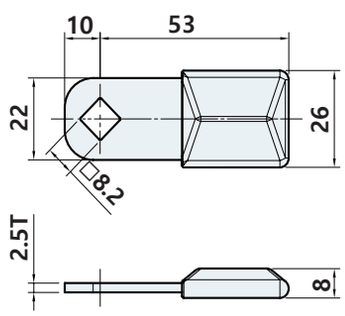

W1B5300V

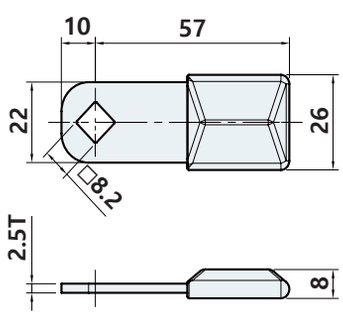

W1B5700V

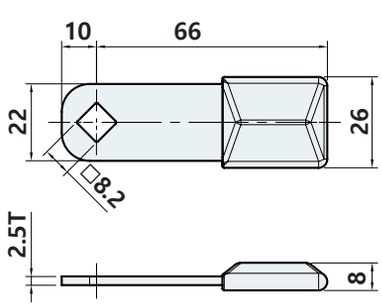

W1B6600V

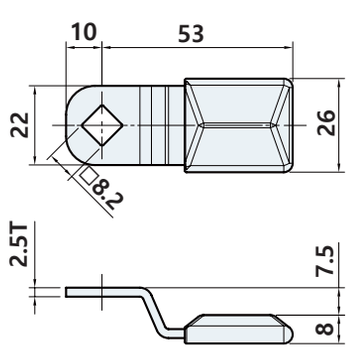

W1B5308V

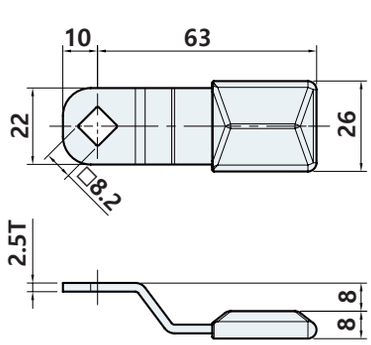

W1B6308V

Wing stopper [◇10]

#핸들타입 #커버부착



사양 Specification

소 재	철, 스토퍼 : 나일론(PA)	Material	Steel, Stopper : Nylon(PA)
표면처리	아연도금, 스토퍼 : 백색	Finish	Zinc plated, Stopper : White

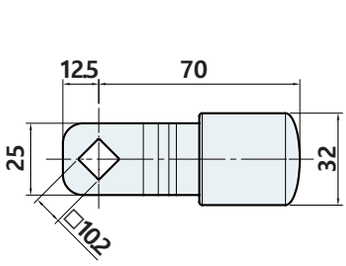

W1C7008V

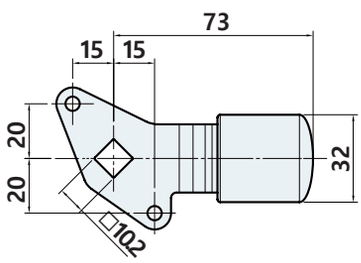

W3C7308V

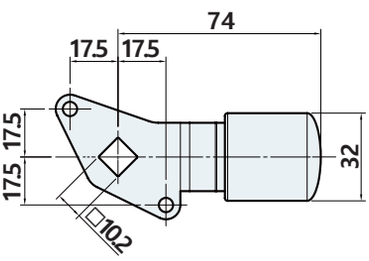

W3C7433V

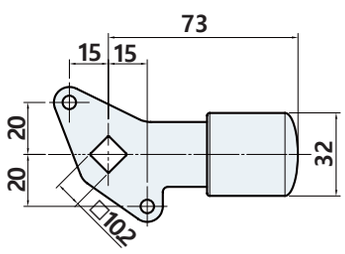

W3C7300V

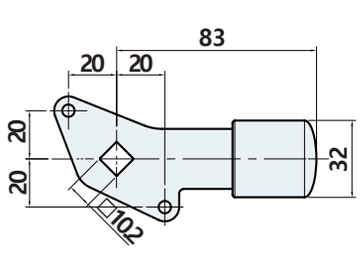

W3C8300V

W2B6200, W2C7400

#Rod-bar plate

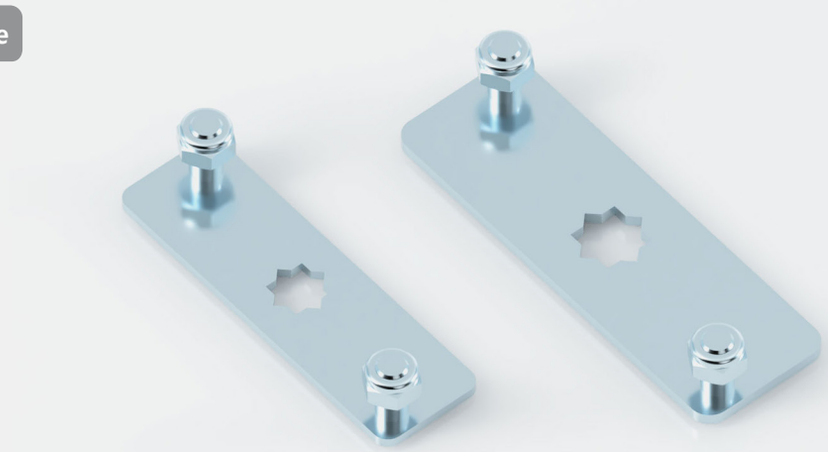

사양 Specification

소 재	철	Material	Steel
표면처리	아연도금	Finish	Zinc plated
사 양	S : 별모양 Q : 정사각형 ※ 주문생산 타입 R : 마름모 ※ 주문생산 타입	Specification	S : Star Q : Square ※ Made-to-order type R : Rhombus ※ Made-to-order type

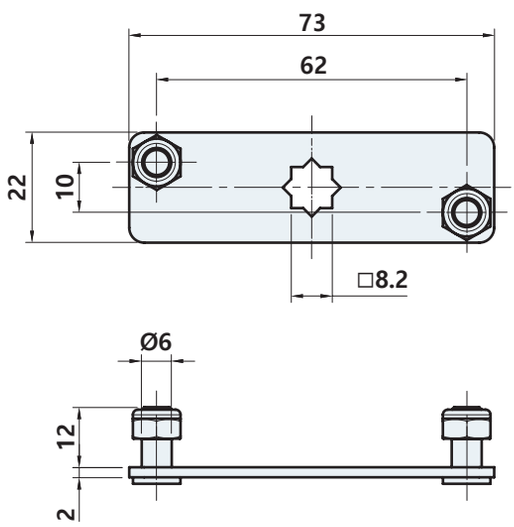

W2B6200

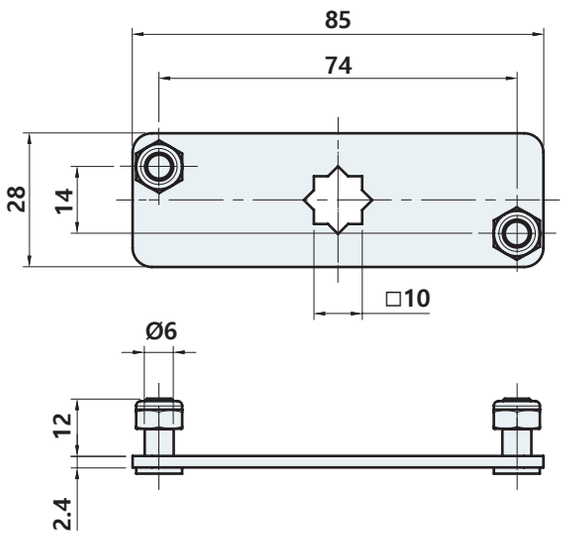

W2C7400

제품코드 Product code

W2 [B] [6200] [S]

Center hole	Size	Center hole
B 8x8 C 10x10	6200 7400	S Star Q Square ※ Made-to-order type R Rhombus ※ Made-to-order type

W2B6200-A, W2C7400-A

#Rod-bar plate



사양 Specification

소 재	철	Material	Steel
표면처리	아연도금	Finish	Zinc plated
사 양	S : 별모양 Q : 정사각형 ※ 주문생산 타입 R : 마름모 ※ 주문생산 타입	Specification	S : Star Q : Square ※ Made-to-order type R : Rhombus ※ Made-to-order type
특 징	원형 봉을 연결 가능한 어댑터(AB-3920) 부착	Feature	An adapter(AB-3920) that can link a round rod is attached

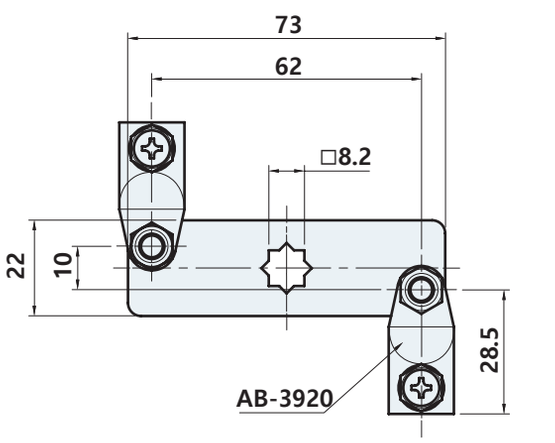



W2B6200□-A

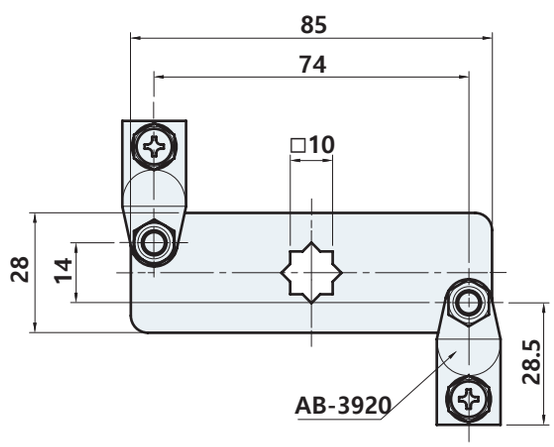



W2C7400□-A

제품코드 Product code

W2 **B** **6200** **S** - A

Center hole	Size	Center hole
B 8x8	6200	S Star
C 10x10	7400	Q Square ※ Made-to-order type
		R Rhombus ※ Made-to-order type

K0200-S1, D1

#AF-3282 #AF-3620



사양 Specification

소 재	철
표면처리	니켈도금
사 양	K0200-S1 : 외날키, K0200-D1 : 양날키
대표사용제품	AF-3282, AF-3620

Material	Steel
Finish	Nickel plated
Specification	K0200-S1 : Single-edged key, K0200-D1 : Double-edged key
Representative Products	AF-3282, AF-3620

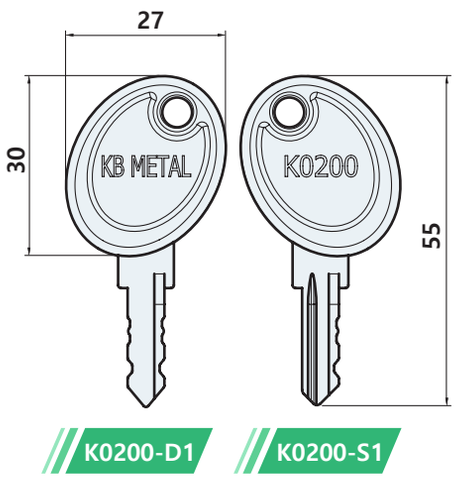

K0200-D1 K0200-S1

K0200-D2

#FN-1131 #FN-3132



사양 Specification

소 재	아연합금
표면처리	니켈도금
대표사용제품	FN-1131, FN-3132

Material	Zinc alloy die-cast
Finish	Nickel plated
Representative Products	FN-1131, FN-3132

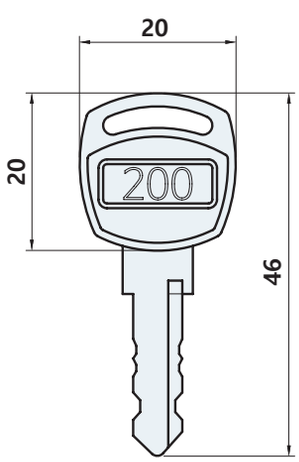

K3206

#TA-3206K #TA-205K



사양 Specification

소 재	철
표면처리	니켈도금
대표사용제품	TA-3206K, TA-205K

Material	Steel
Finish	Nickel plated
Representative Products	TA-3206K, TA-205K

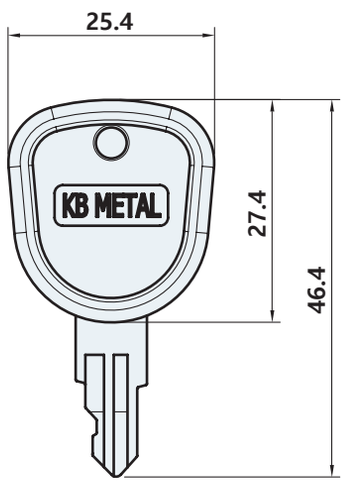

K3335, K3335-1

#AC-3335
#TA-211(W) #TA-401K
#AG-1601PHK #AG-1602PHK



사양 Specification

소 재	아연합금
표면처리	니켈도금
대표 사용제품	AC-3335, TA-211(W), TA-401K AG-1601PHK, AG-1602PHK

Material	Zinc alloy die-cast
Finish	Nickel plated
Representative Products	AC-3335, TA-211(W), TA-401K AG-1601PHK, AG-1602PHK

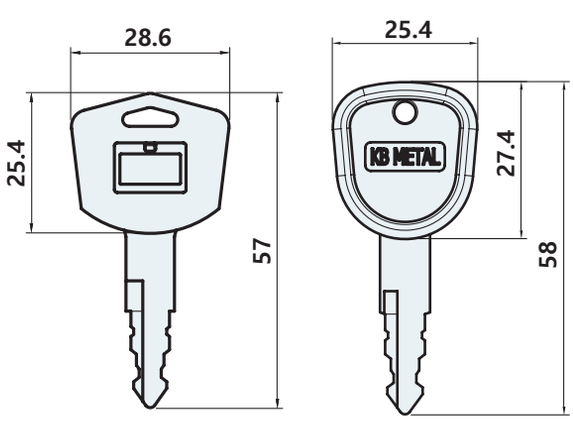

K3335 K3335-1

K3445

#AC-3145 #AC-3445



사양 Specification

소 재	아연합금
표면처리	크롬도금(샌딩) [CR]
대표사용제품	AC-3145, AC-3445

Material	Zinc alloy die-cast
Finish	Bright chrome plated [CR] (sanding)
Representative Products	AC-3145, AC-3445

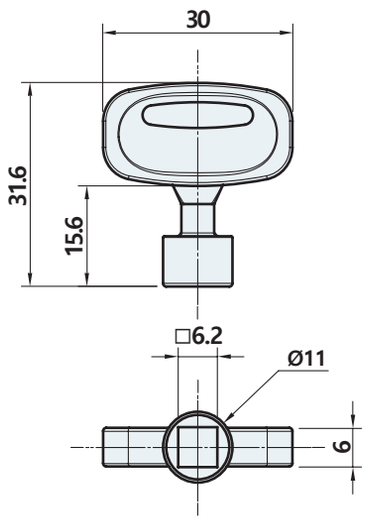

K3100M

#AC-1100 #AC-3100 외

#자석부착으로 보관이 편리



사양 Specification

소 재	아연합금
표면처리	크롬도금 [CR]
대표사용제품	AC-1100, AC-3100

Material	Zinc alloy die-cast
Finish	Bright chrome plated [CR]
Representative Products	AC-1100, AC-3100

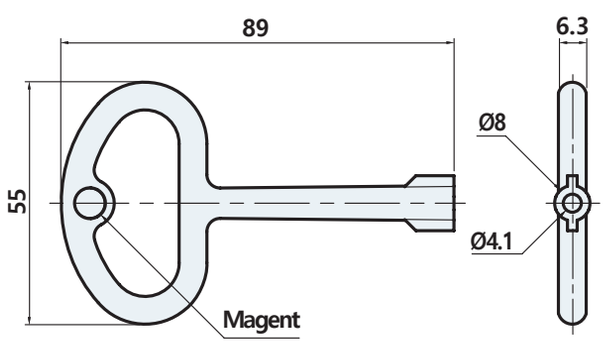

K3100 시리즈

#K3100 #K3130 #K3140



사양 Specification

소 재	아연합금	Material	Zinc alloy die-cast
표면처리	크롬도금[CR]	Finish	Bright chrome plated[CR]
대표사용 제품	K3100 : AC-1100, AC-3100 K3130 : AC-1130, AC-3130 K3140 : AC-1140, AC-3140	Representative Products	K3100 : AC-1100, AC-3100 K3130 : AC-1130, AC-3130 K3140 : AC-1140, AC-3140

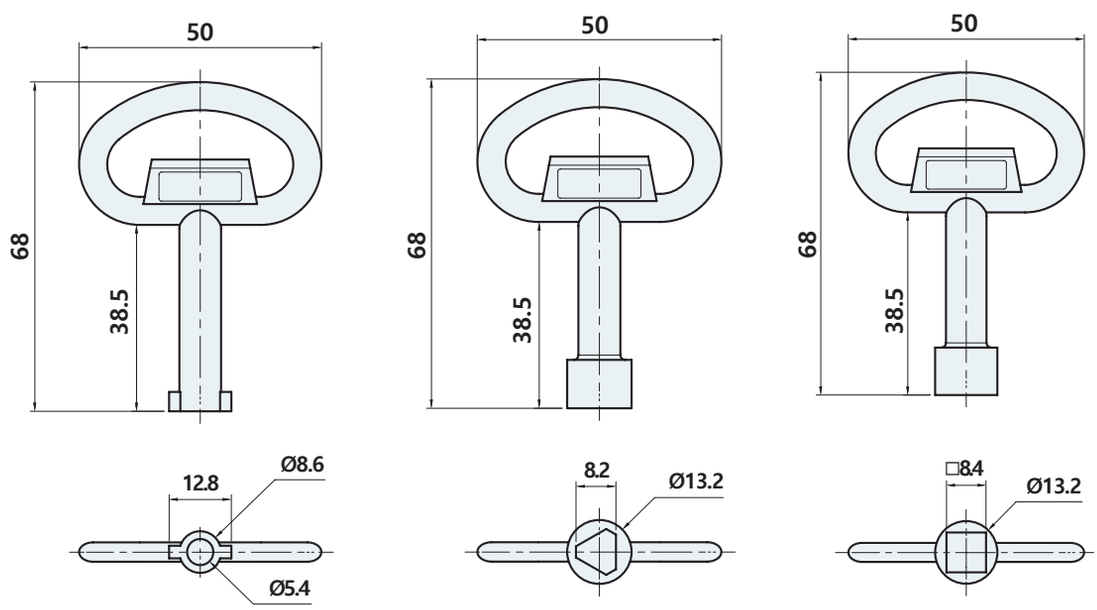

K3100 K3130 K3140

INDUSTRIAL PARTS

Catalog 2024

ISO 9001:2008, ISO 14001:2004 / Venture

핸 들
HANDLE



AG-1601PH(K), 1602PH(K)

RoHS 4 COMPLIANT

#스토퍼거리조절

#핸들과 잠금쇠가 개별작동

#PUSH 후 작동으로 함손상 방지



LR STS 316

사양 Specification

소 재	스테인리스 주조(STS316)	Material	Stainless steel cast(STS316)
표면처리	광택연마	Finish	Bright polished
특 징	우수한외관, 좌우겸용 (분리 후, 방향전환), 내식성 우수, 방수기능, 키타입, 동일키, 2점 분리, 스토퍼 회전각도 60˚	Feature	Excellent appearance, For both left and right use (After separation, change direction) Corrosion resistant, Waterproof, Key type, Same key, 2-point removal, Stopper plate rotation 60˚

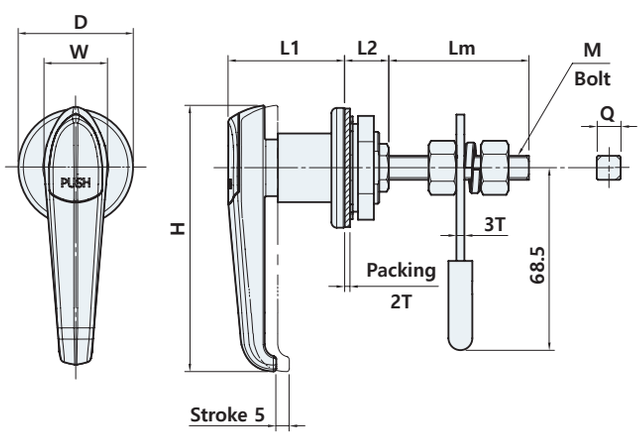

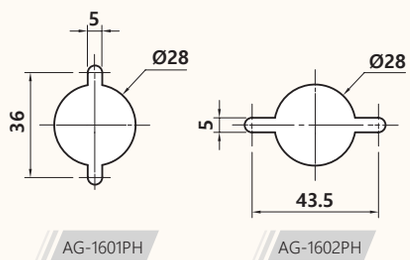

Panel cutout dimensions

	D	W	H	L1	L2	Lm	M	Q
AG-1601PH(K)	Ø45	26	100	44	16.7	53	M12	□9
AG-1602PH(K)	Ø55.3	29	137.5	50	18	50.7	M12	□9

제품코드 Product code

AG-160 1 PH K

Size
1
2

Key Type
None
K with key

RoHS 4 COMPLIANT

AG-1606B

#스토퍼거리조절

#핸들과 잠금쇠가 개별작동

Home



사양 Specification

소 재	스테인리스 주조(STS316)	Material	Stainless steel cast(STS316)
표면처리	광택연마	Finish	Bright polished
특 징	우수한외관, 좌우겸용 (분리 후, 방향전환), 내식성 우수, 방수기능, 2점 분리, 동일키, 스토퍼 회전각도 60˚	Feature	Excellent appearance, For both left and right use (After separation, change direction) Corrosion resistant, Waterproof, 2-point removal, Same key, Stopper plate rotation 60˚

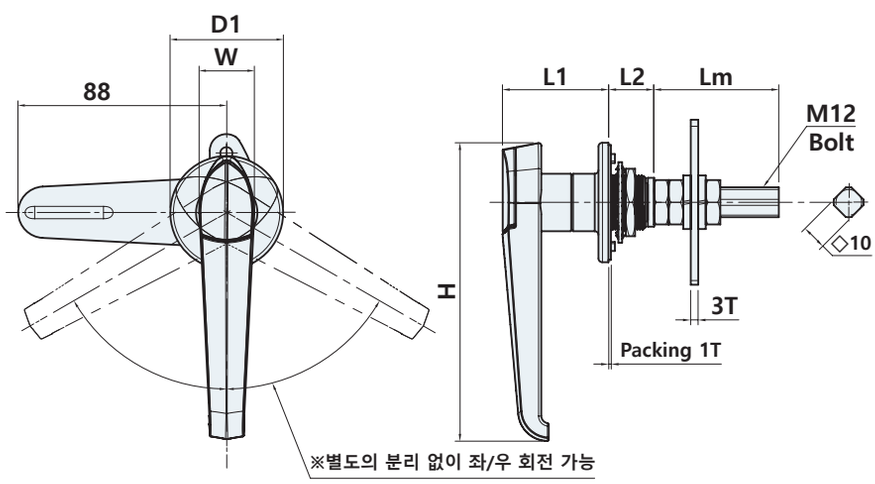

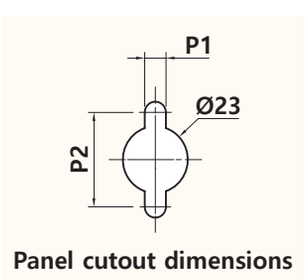

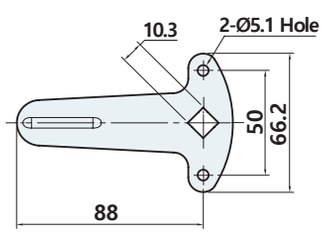

	D1	W	H	L1	L2	Lm	P1	P2
AG-1606B-1	Ø48	22.5	119	42.5	18	50	7.5	40
AG-1606B-2	Ø55	23	136	43	17.7	50	8.5	48.5
AG-1606B-3	Ø60	27	147.5	48	29.3	50.5	7	48.5

제품코드 Product code

AG - 1606B - 1

Size
1
2
3

AG-1640B

RoHS 4 COMPLIANT

#스토퍼거리조절

#핸들과 잠금쇠가 개별작동



LR | STS 316

사양 Specification

소 재	스테인리스 주조(STS316)	Material	Stainless steel cast(STS316)
표면처리	광택연마	Finish	Bright polished
특 징	우수한외관, 좌우겸용 (분리 후, 방향전환), 내식성 우수, 방수기능, 스토퍼 회전각도 60°, 동일키, 개별키 ※ 주문생산 타입, 보안성을 높인 키 사용	Feature	Excellent appearance, For both left and right use (After separation, change direction) Corrosion resistant, Waterproof, Stopper plate rotation 60°, Same key, Individual key ※ Made-to-order type, Key use with increased security

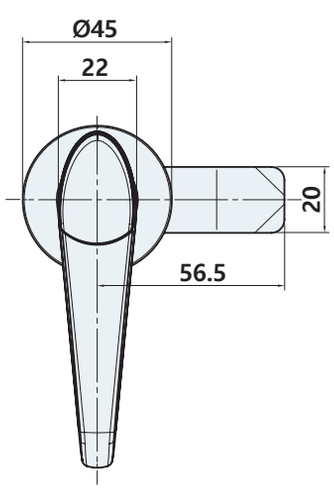

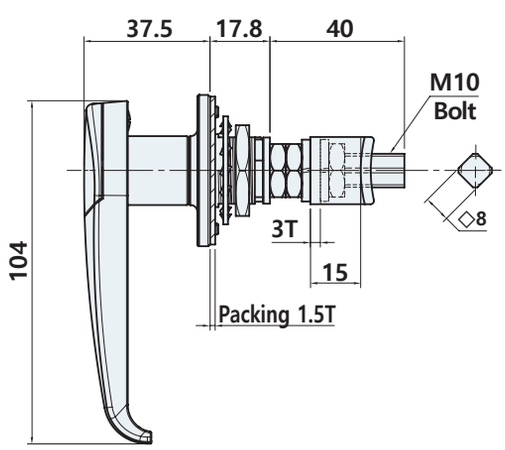

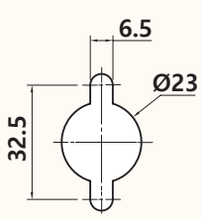

Panel cutout dimensions

AG-3530(K)

#핸들과 잠금쇠가 개별작동



사양 Specification

소 재	아연합금	Material	Zinc alloy die-cast
표면처리	크롬도금 [CR], 흑색도장 [BK]	Finish	Bright chrome plated [CR], Black powder coated [BK]
특 징	좌우겸용 (분리 후, 방향전환), 방수기능, 2점 분리, 동일키 스토퍼 회전각도 90˚, 3점 잠금	Feature	For both left and right use (After separation, change direction) Waterproof, 2-point removal, Same key Stopper plate rotation 90˚, 3-point latching

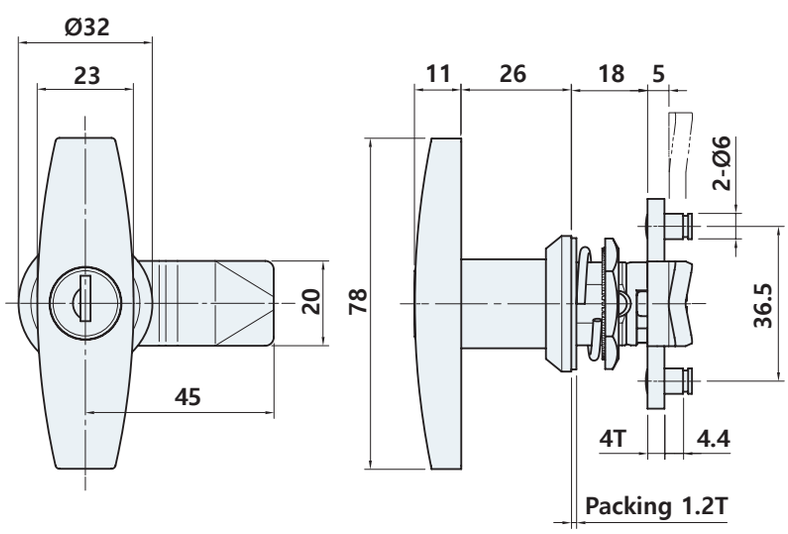

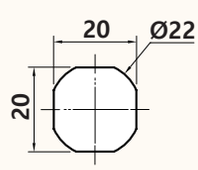

Panel cutout dimensions

제품코드 Product code

AG - 3530 - K CR

Key Type	Finish
None	CR Bright chrome
K with key	BK Black powder

AG-3602K, 3602PHK

#스토퍼거리조절

#핸들과 잠금쇠가 개별작동

#PUSH 후 작동으로 함손상 방지



사양 Specification

소 재	아연합금	Material	Zinc alloy die-cast
표면처리	크롬도금 [CR]	Finish	Bright chrome plated [CR]
특 징	우수한외관, 스토퍼 회전각도 60˚ 좌우겸용 (분리 후, 방향전환), 방수기능, 2점 분리, 동일키	Feature	Excellent appearance, Stopper plate rotation 60˚ For both left and right use (After separation, change direction) Waterproof, 2-point removal, Same key

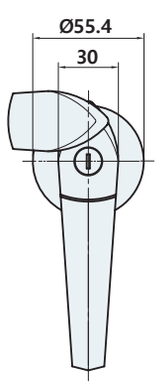

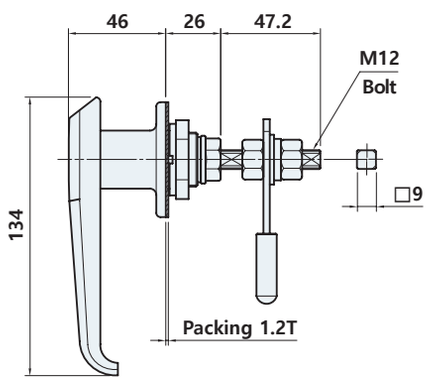

AG-3602K

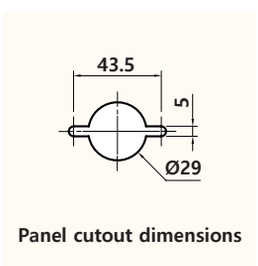

Panel cutout dimensions

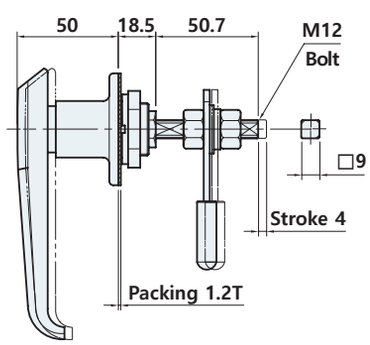

AG-3602PHK

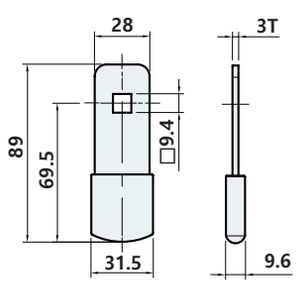

Wing stopper

제품코드 Product code

AG - 3602 PH K

- **Type**
  - **None** Normal type
  - **PH** Push type

AG-3701

#외부잠금 #스토퍼거리조절
#핸들과 잠금쇠가 개별작동



사양 Specification

소 재	아연합금	Material	Zinc alloy die-cast
표면처리	크롬도금 [CR]	Finish	Bright chrome plated [CR]
특 징	좌우겸용 (분리 후, 방향전환), 방수기능, 2점 분리, 스토퍼 회전각도 60˚, 동일키, 외부잠금	Feature	For both left and right use (After separation, change direction) Waterproof, 2-point removal, Stopper plate rotation 60˚, Same key, Padlock able

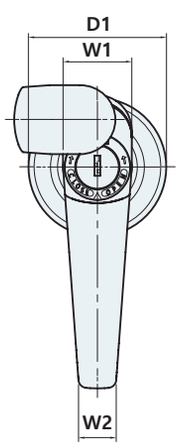

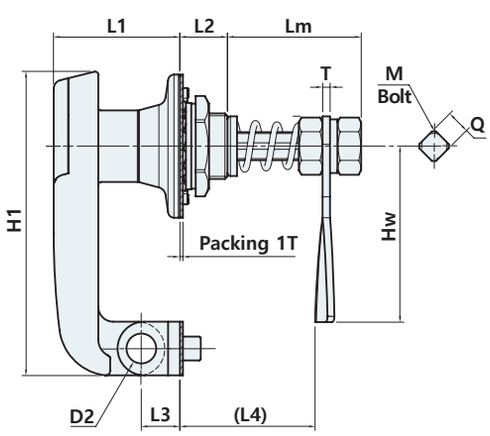

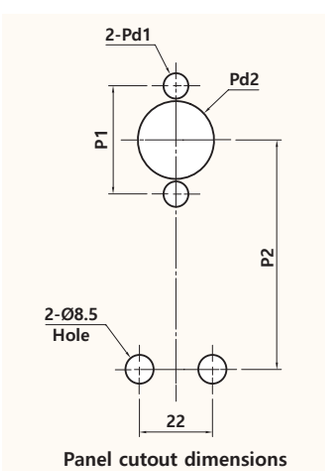

Panel cutout dimensions

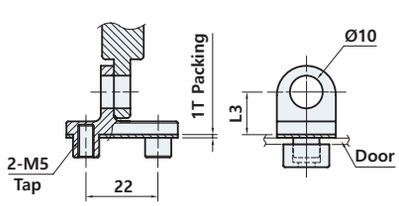

Bracket

	D1	W1	W2	H1	L1	L2	Lm	M	Q	Hw	T	L3	(L4)	D2	Pd1	Pd2	P1	P2
AG-3701-1	Ø48	24	13.2	102	42.5	16	45	M10	◇8	59	2.5	13	35.5	Ø10	Ø7.5	Ø23	32	67.8
AG-3701-2	Ø48	24	14	119.5	42.5	16	45	M10	◇8	59	2.5	13	35.5	Ø10	Ø7.5	Ø23	32	85.7
AG-3701-3	Ø60	29.5	16	151.5	49	23.5	54	M12	◇10	73	3	16	40	Ø10.5	Ø8.5	Ø27	40	111

제품코드 Product code

AG - 3701 - 1

Size
1
2
3

AF-1282 Series

RoHS 4 COMPLIANT

#스토퍼거리조절

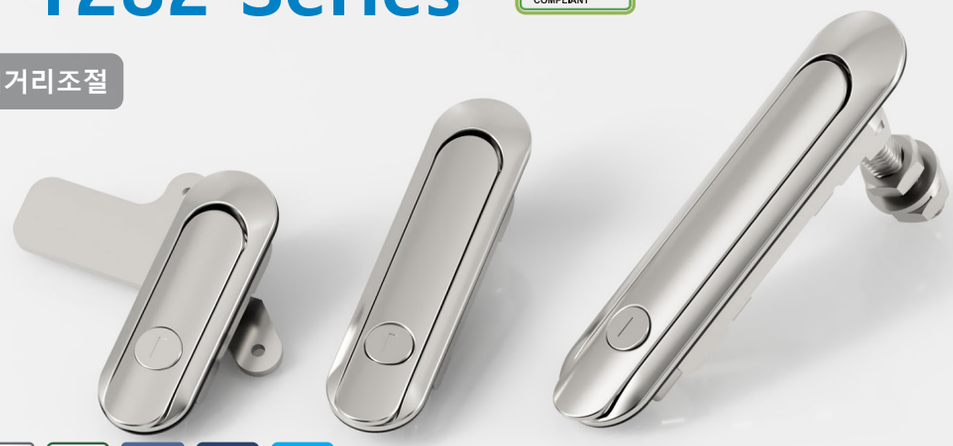

LR STS 316

사양 Specification

소 재	스테인리스(STS316)	Material	Stainless steel(STS316)
표면처리	광택연마, 헤어라인	Finish	Bright polished, Hairline
특 징	좌우겸용 (분리 후, 방향전환) 동일키, 내식성 우수, 방수기능, 2점 분리	Feature	For both left and right use (After separation, change direction) Same key, Corrosion resistant, Waterproof, 2-point removal

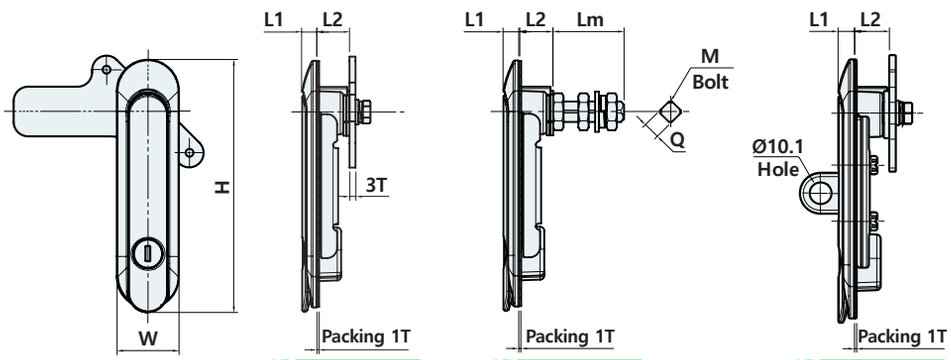

AF-1282 AF-1282B AF-1282P

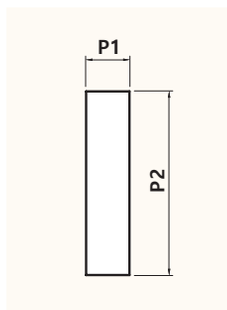

Panel cutout dimensions

	H	W	L1	L2	Lm	M	Q	P1	P2
AF-1282-1 AF-1282B-1	90	30	7.5	16.5	37	M10	◇8	23	63
AF-1282-2 AF-1282B-2	122	30	7.5	16.5	37	M10	◇8	23	95
AF-1282P-2			7	15.9				23.5	96
AF-1282-3 AF-1282B-3	150	34	8	16.5	49	M12	◇10	26	116
AF-1282P-3				15.9				25.5	116.5
AF-1282-5 AF-1282B-5	172	38	8	28.5		M12	◇10	28	141
			10	29.4	41				

※ 스토퍼 사이즈 및 도면은 핸들파츠(Handle Parts)부분에서 **36, 37**페이지에서 참조하시면 됩니다.

제품코드 Product code

AF - 1282 B P - 1

Type	Type	Size
None	None	1
B Bolt type	P Padlock type	2
		⋮
		5

RoHS 4 COMPLIANT

AF-1371



사양 Specification

소 재	스테인리스(STS316)	Material	Stainless steel(STS316)
표면처리	광택연마	Finish	Bright polished
특 징	좌우겸용, 내식성 우수, 방수기능, 2점 분리, 동일키, 외부잠금	Feature	For both left and right use, Corrosion resistant, Waterproof, 2-point removal, Same key, Padlock able

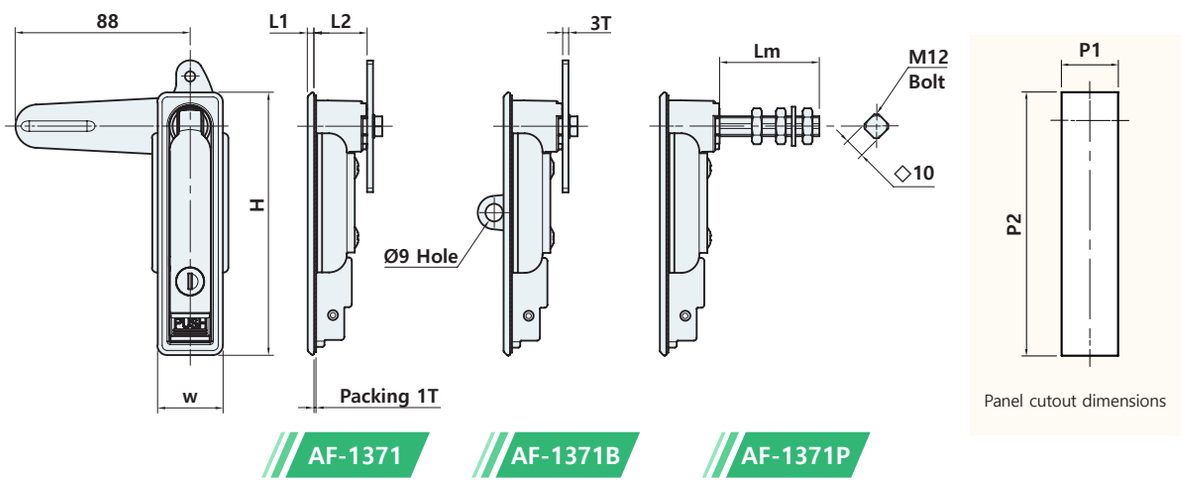

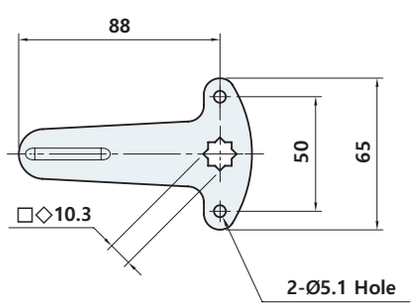

	W	H	L1	L2	Lm	P1	P2
AF-1371(B)(P)-1	33.5	110	3.3	27	40	27	103
AF-1371(B)(P)-2	33	132	3.3	27	50	27	125
AF-1371(B)(P)-3	39.5	150	3.3	36	50	30	141

제품코드 Product code

AF - 1371 [B] [P] - [1]

- [B] Type: None / B Bolt type
- [P] Type: None / P Padlock type
- [1] Size: 1 / 2 / 3

AF-1541

RoHS 4 COMPLIANT

#스토퍼거리조절 #컴프레션

#시공가능 판넬 두께 : 1~8T



STS 304

사양 Specification

소 재	스테인리스 주조(STS304)	Material	Stainless steel cast(STS304)
표면처리	광택연마	Finish	Bright polished
특 징	내식성 우수, 압착기능, 진동저항, AF-1541K : 키타입, 동일키, 2점분리	Feature	Corrosion resistant, Compression, Vibration resistance, AF-1541K : Key type, Same key, 2-point removal

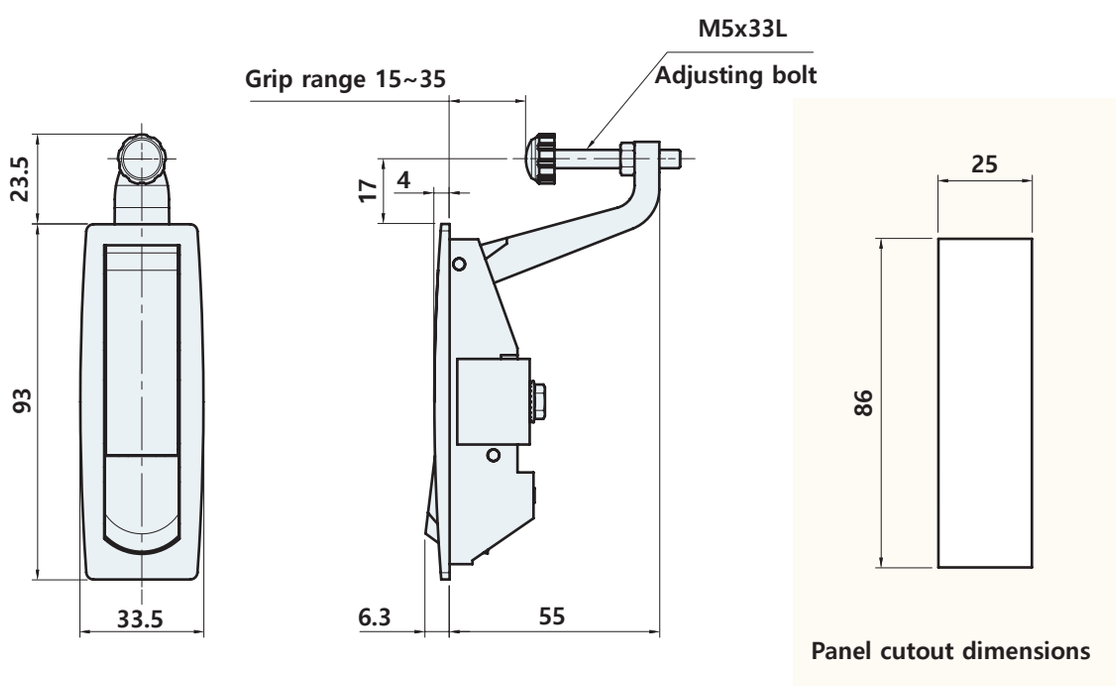

제품코드 Product code

AF - 1541 K

Key Type
None
K with key

AF-1734

#시공가능 판넬 두께 : 1~8T



사양 Specification

소 재	스테인리스(STS304)	Material	Stainless steel(ST304)
표면처리	헤어라인	Finish	Hairline
특 징	내식성 우수, 방수기능, 3점 잠금, 외부잠금	Feature	Corrosion resistant, Waterproof, 3-point latcking, Padlock able

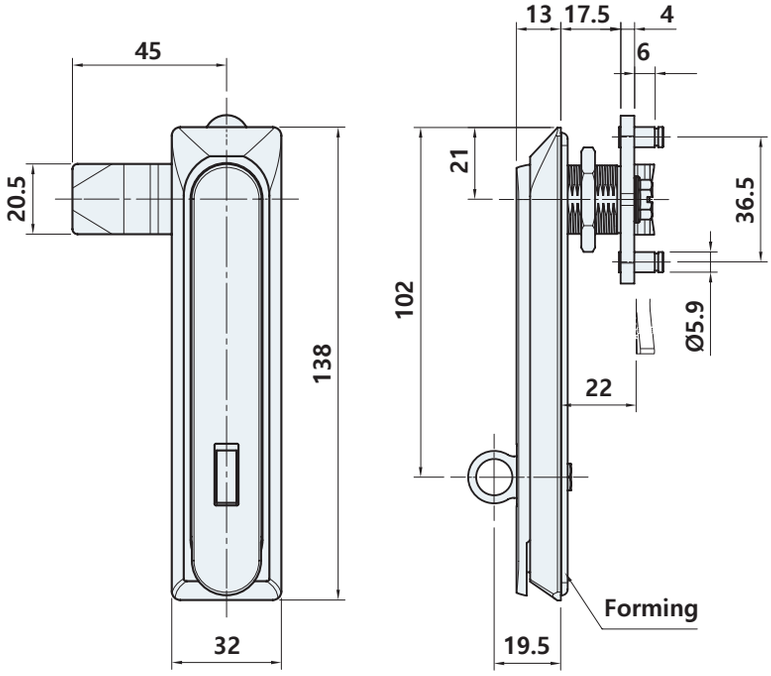

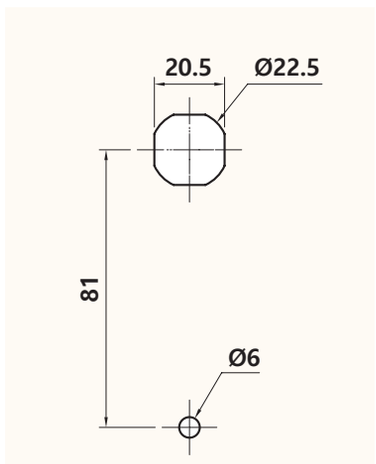

Panel cutout dimensions

AF-3274



사양 Specification

소 재	아연합금	Material	Zinc alloy die-cast
표면처리	크롬도금 [CR], 흑색도장 [BK], 베로아도금 [VN]	Finish	Bright chrome plated [CR], Black powder coated [BK] Gray chrome plated [VN]
특 징	좌우겸용 (분리 후, 방향전환) 방수기능, 2점 분리, 동일키	Feature	For both left and right use (After separation, change direction) Waterproof, 2-point removal, Same key

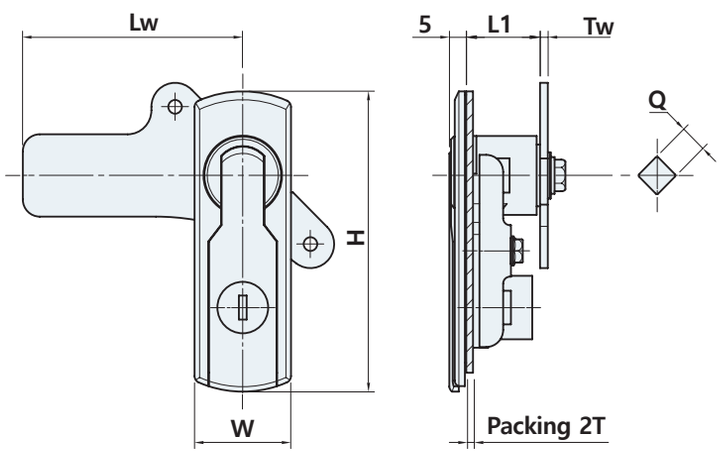

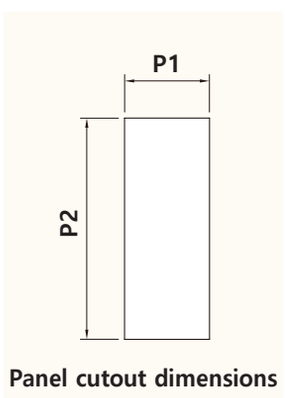

Panel cutout dimensions

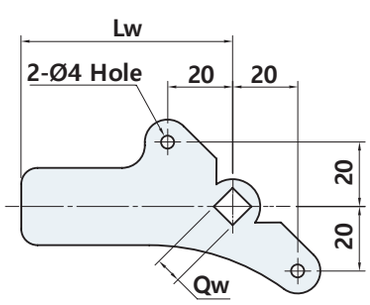

	H	W	L1	Q	Lw	Tw	Qw	P1	P2
AF-3274-1	87.5	28.5	21.5	◇8	65	2.5T	◇8.2	24	63
AF-3274-2	121	30	21.5	◇8	65	2.5T	◇8.2	24	96
AF-3274-3	146.5	33	22.5	◇10	72	3T	◇10.2	27	117

제품코드 Product code

AF - 3274 - 1 CR

Size	Finish
1	CR Bright chrome
2	BK Black powder
3	VN Gray chrome

AF-3280



사양 Specification

소 재	아연합금	Material	Zinc alloy die-cast
표면처리	크롬도금 [CR], 흑색도장 [BK], 베로아도금 [VN]	Finish	Bright chrome plated [CR], Black powder coated [BK], Gray chrome plated [VN]
특 징	좌우겸용, 방수기능, 2점 분리, 동일키	Feature	For both left and right use, Waterproof, 2-point removal, Same key

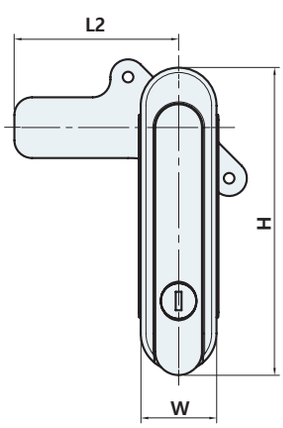

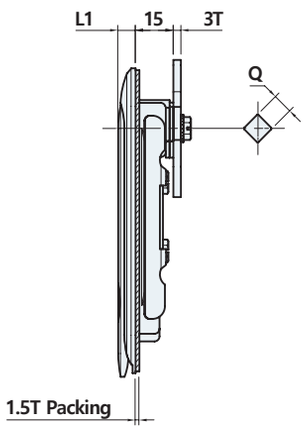

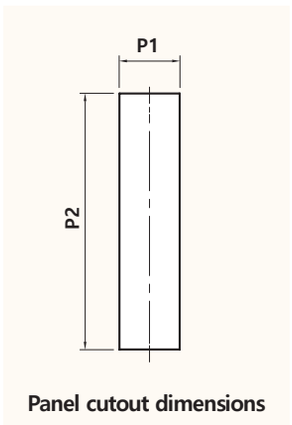

Panel cutout dimensions

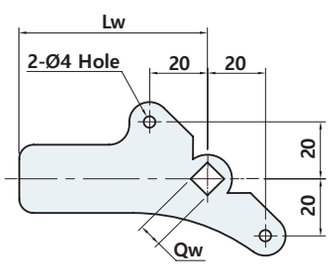

	W	H	L1	Q	Lw	Qw	P1	P2
AF-3280-1	28.5	90	8.5	◇8	65	◇8.2	23	63.5
AF-3280-2	30	122	8.5	◇8	65	◇8.2	23	95.5
AF-3280-3	33	148	9.5	◇10	72	◇10.2	26	117

제품코드 Product code

AF - 3280 - 1 CR

Size	Finish
1	CR Bright chrome
2	BK Black powder
3	VN Gray chrome

AF-3282 Series

IP55 RoHS 4 COMPLIANT

#스토퍼거리조절



사양 Specification

소 재	아연합금	Material	Zinc alloy die-cast
표면처리	흑색도장 [BK], 베로아도금 [VN]	Finish	Black powder coated [BK], Gray chrome plated [VN]
특 징	좌우겸용, 방수기능 (IP55), 동일키, 2점 분리, 외부잠금	Feature	For both left and right use, Waterproof (IP55), Same key, 2-point removal, Padlock able

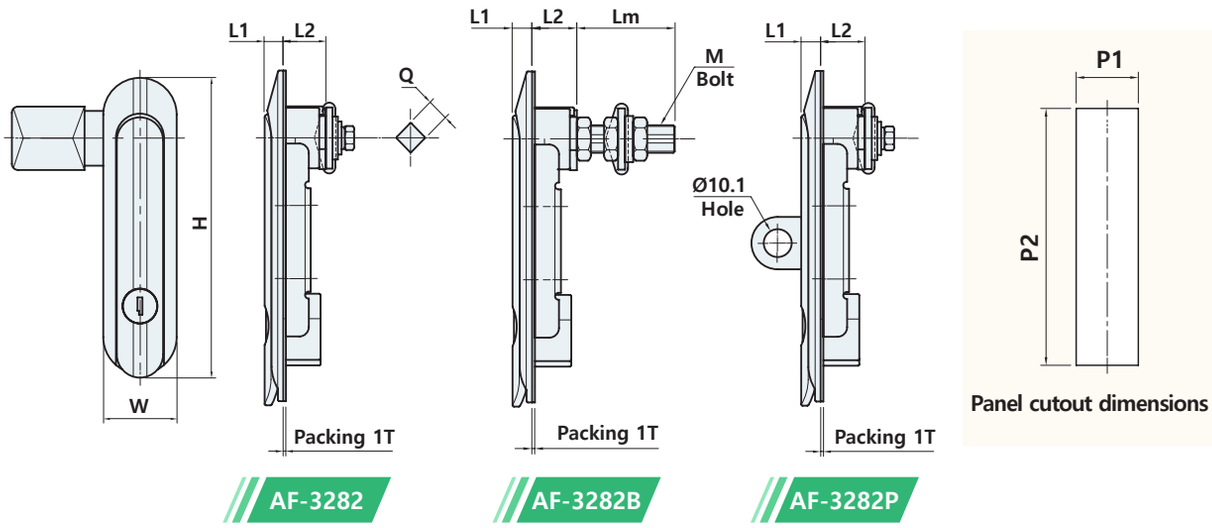

	W	H	L1	L2	Lm	M	Q	P1	P2
AF-3282(B)-1	29	89	7	16	35.5	M10	◇8	23	63
AF-3282(B)(P)-2	30	122	7	16 15.9	35.5	M10	◇8	23.5	96
AF-3282(B)(P)-3	34	150	8	16 15.9	50	M12	◇10	25.5	116.5
AF-3282(B)(P)-5	38	172	11(10)	29 28.7	42	M12	◇10	29	141
AF-3282B(P)-6	37.5	186	8	26.7	56	M12	◇10	29	153

※ 핸들파츠(Handle Parts) **39~41**페이지에서 다양한 스토퍼 사이즈를 보실 수 있습니다.

제품코드 Product code

AF - 3282 B P - 1 BK

- **Type**
  - **None**
  - **B** Bolt type
- **Type**
  - **None**
  - **P** Padlock type
- **Size**
  - **1**
  - **:**
  - **:**
  - **6**
- **Finish**
  - **BK** Black powder
  - **VN** Gray chrome

AF-3371(P)



사양 Specification

소 재	아연합금	Material	Zinc alloy die-cast
표면처리	크롬도금 [CR], 흑색도장 [BK] 베로아도금 [VN]	Finish	Bright chrome plated [CR], Black powder coated [BK], Gray chrome plated [VN]
특 징	좌우겸용, 방수기능, 2점 분리, 동일키	Feature	For both left and right use, Waterproof, 2-point removal, Same key

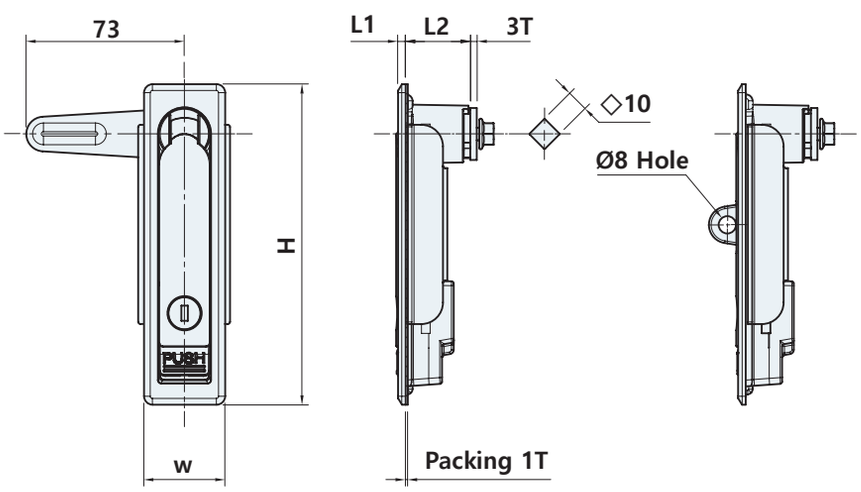

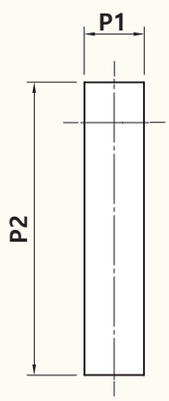

Panel cutout dimensions

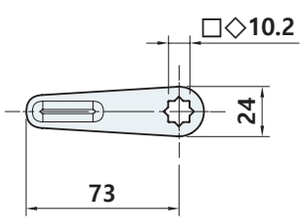

	W	H	L1	L2	P1	P2
AF-3371(P)-1	33.4	110.4	3	30.8	27	103
AF-3371(P)-3	37.5	148	3.5	30	29	141

제품코드 Product code

AF-3371 P - 1 CR

- **Type**
  - **None**
  - **P** Padlock type
- **Size**
  - **1**
  - **3**
- **Finish**
  - **CR** Bright chrome
  - **BK** Black powder
  - **VN** Gray chrome

AF-3373



사양 Specification

소 재	아연합금	Material	Zinc alloy die-cast
표면처리	흑색도장 [BK], 베로아도금 [VN]	Finish	Black powder coated [BK], Gray chrome plated [VN]
특 징	좌우겸용 (분리 후, 방향전환) 방수기능, 2점 분리, 동일키	Feature	For both left and right use (After separation, change direction) Waterproof, 2-point removal, Same key

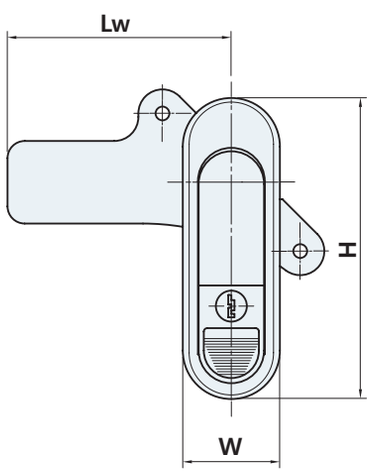

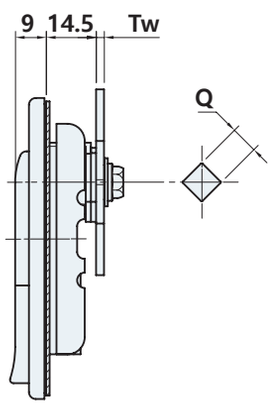

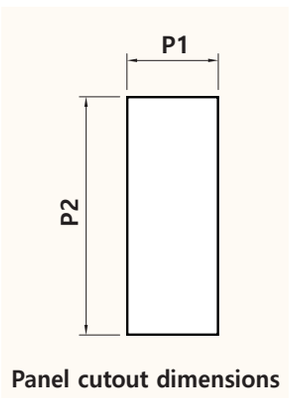

Panel cutout dimensions

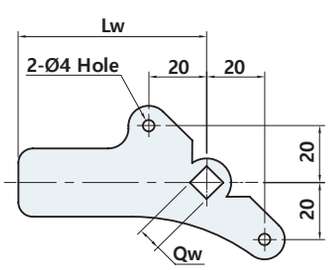

	H	W	Q	Lw	Tw	Qw	P1	P2
AF-3373-1	87.2	28.2	◇8	65	2.3T	◇8.2	24	63
AF-3373-2	120.5	30	◇8	65	2.3T	◇8.2	24	96
AF-3373-3	146.5	32.8	◇10	72	3T	◇10.2	27	117

제품코드 Product code

AF - 3373 - 1 BK

Size	Finish
1	BK Black powder
2	VN Gray chrome
3	

AF-3380



사양 Specification

소 재	아연합금	Material	Zinc alloy die-cast
표면처리	흑색도장 [BK]	Finish	Black powder coated [BK]
특 징	좌우겸용, 방수기능, 2점 분리, 동일키	Feature	For both left and right use, Waterproof 2-point removal, Same key

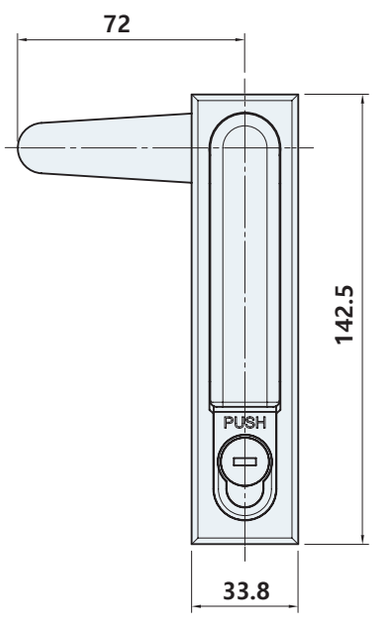

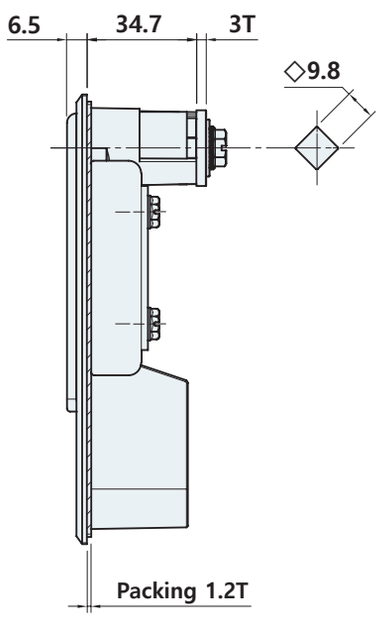

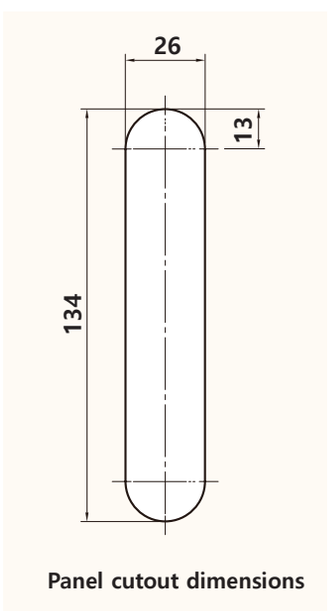

AF-3410

RoHS 4 COMPLIANT

IP55

#컴프레션 #스토퍼거리조절

#시공가능 판넬 두께 : 1~3.5T



사양 Specification

소 재	아연합금	Material	Zinc alloy die-cast
표면처리	크롬도금 [CR], 흑색도장 [BK]	Finish	Bright chrome plated [CR], Black powder coated [BK]
특 징	압착기능, 키타입, 동일키, 2점 분리, AF-3410-1K : 로드바를 부착하여 사용	Feature	Compression, Key type, Same key, 2-point removal AF-3410-1K : Used by attaching a load bar

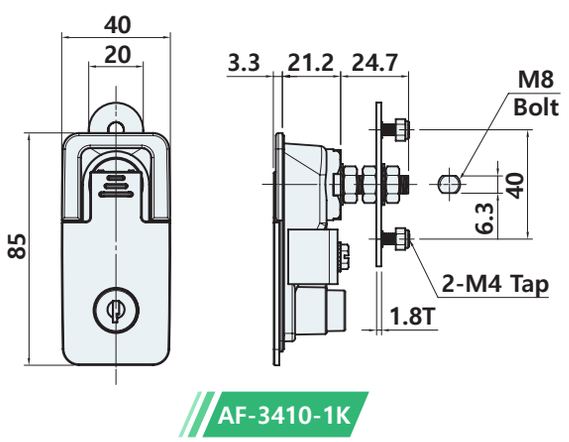

AF-3410-1K

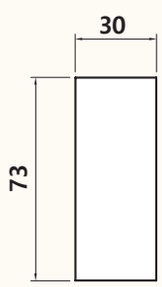

Panel cutout dimensions

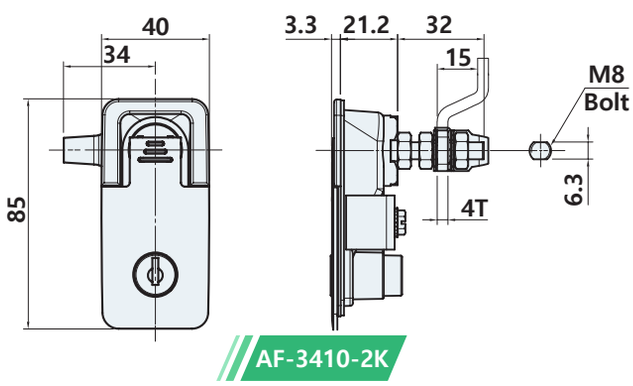

AF-3410-2K

제품코드 Product code

AF - 3410 - 1 K CR

Type	Key Type	Finish
1	None	CR Bright chrome
2	K with key	BK Black powder

AF-3420

#컴프레션
#스토퍼거리조절
#시공가능 판넬 두께 : 1~3.5T



사양 Specification

소 재	아연합금	Material	Zinc alloy die-cast
표면처리	크롬도금 [CR], 흑색도장 [BK]	Finish	Bright chrome plated [CR], Black powder coated [BK]
특 징	좌우겸용 (분리 후, 방향전환) 방수기능, 압착기능	Feature	For both left and right use (After separation, change direction) Waterproof, Compression

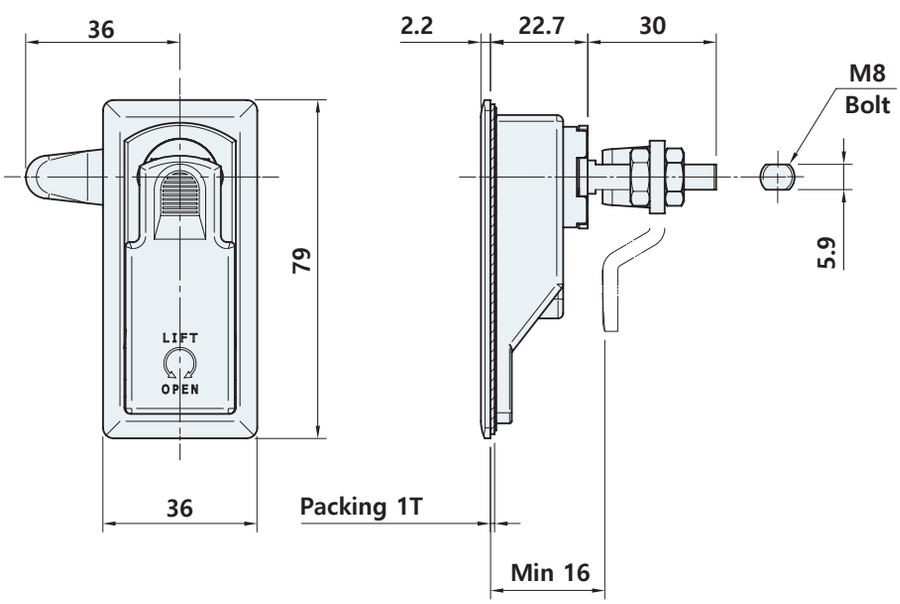

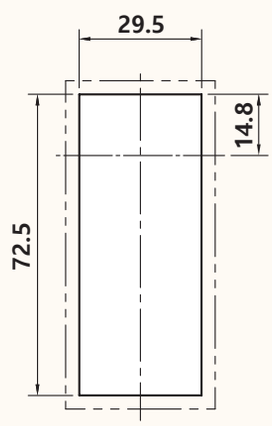

Panel cutout dimensions

제품코드 Product code

AF - 3420 CR

Finish
CR Bright chrome
BK Black powder

AF-3430, 3430K

#스토퍼거리조절



사양 Specification

소 재	아연합금	Material	Zinc alloy die-cast
표면처리	크롬도금 [CR]	Finish	Bright chrome plated [CR]
특 징	좌우겸용, 방수기능 AF-3430K : 키타입, 동일키, 2점분리	Feature	For both left and right, use Waterproof, AF-3430K : Key type, Same key, 2-point removal

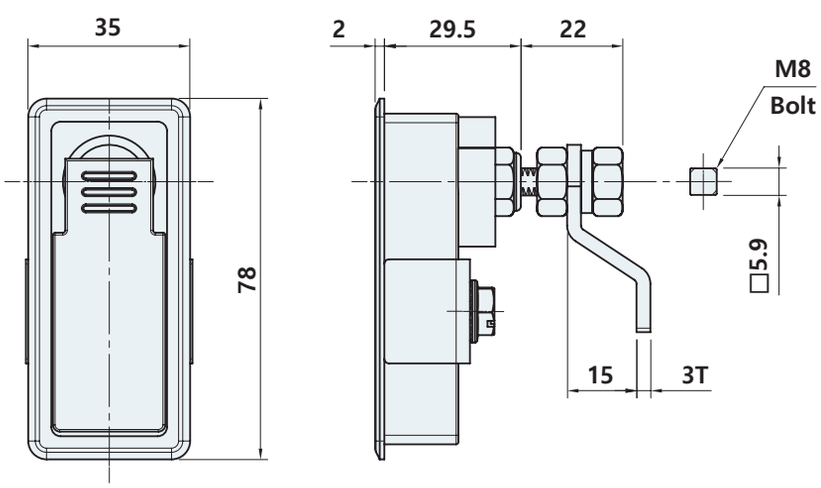

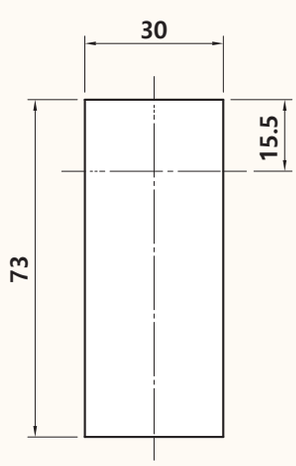

Panel cutout dimensions

제품코드 Product code

AF - 3430 K

Key Type
None
K with key

AF-3518(K), 3519K

#컴프레션 #스토퍼거리조절

#시공가능 판넬 두께 : 1~5T



사양 Specification

소 재	아연합금	Material	Zinc alloy die-cast
표면처리	크롬도금 [CR], 흑색도장 [BK]	Finish	Bright chrome plated [CR], Black powder coated [BK]
특 징	2점 분리, 동일키, 압착기능, 진동저항	Feature	2-point removal,Same key, Compression, Vibration resistance

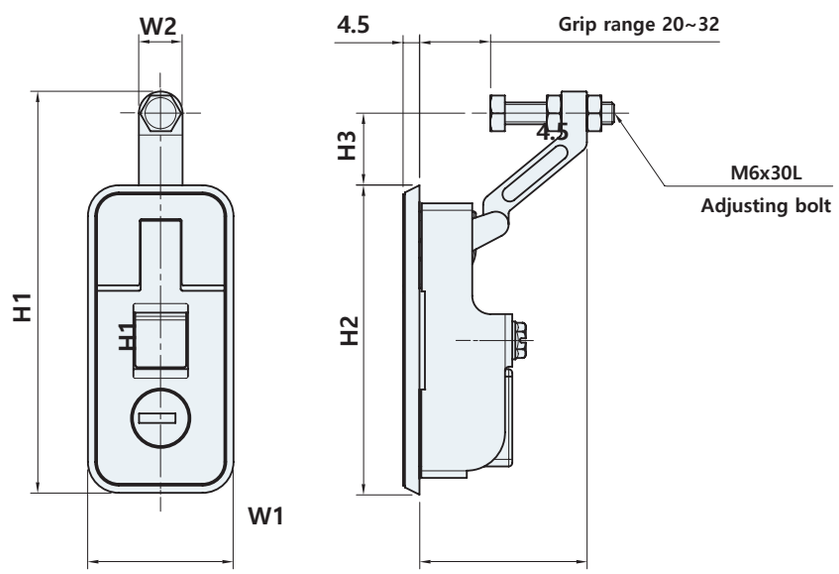

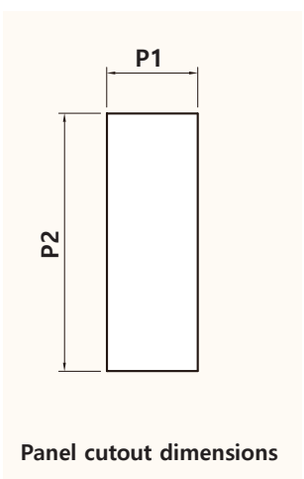

Panel cutout dimensions

	H1	H2	H3	W1	W2	L	P1	P2
AF-3518	110.2	84.5	19.7	40	12	46	25	71
AF-3519	137.5	109	20.5	56	16	47.5	35	91

제품코드 Product code

AF-351 [8] [K] [CR]

name	Key Type	Finish
8	None	CR Bright chrome
9	K with key	BK Black powder

AF-3540

#스토퍼거리조절 #컴프레션

#시공가능 판넬 두께 : 1~10T



사양 Specification

소 재	아연합금	Material	Zinc alloy die-cast
표면처리	흑색도장 [BK]	Finish	Black powder coated [BK]
특 징	2점 분리, 동일키, 압착기능, 진동저항 AF-3540-0 : 래칭거리 0~14 mm AF-3540-15 : 래칭거리 15~29 mm	Feature	2-point removal, Same key, Compression, Vibration resistance AF-3540-0 : Latching distance 0~14 mm AF-3540-15 : Latching distance 15~29 mm

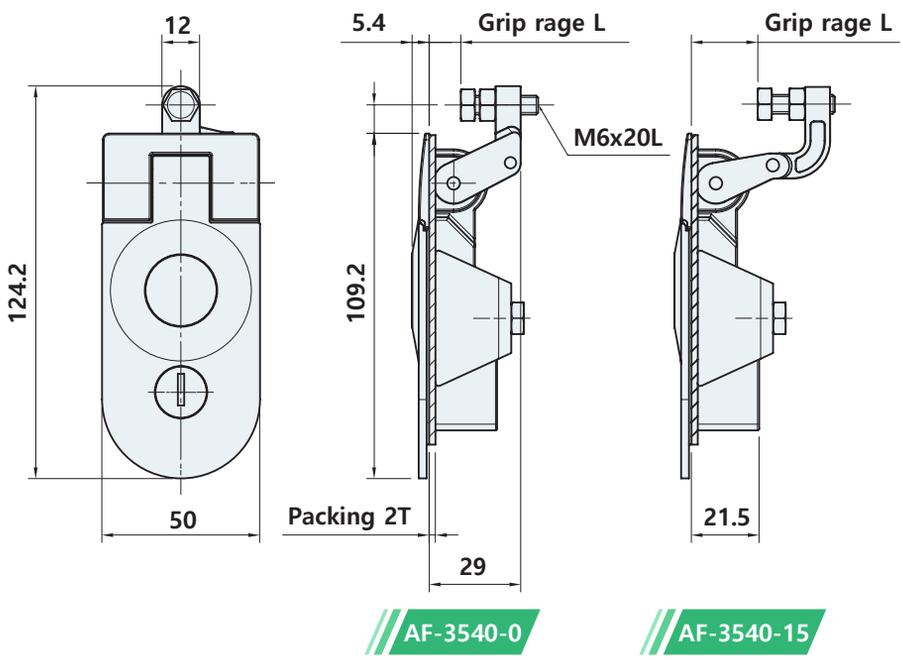

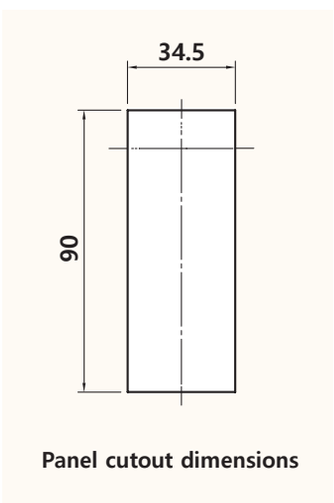

	L
AF-3540-0	0~14
AF-3540-15	15~29

제품코드 Product code

AF - 3540 - 0

Size
0 0~14
15 15~29

AF-3541

#스토퍼거리조절 #컴프레션

#시공가능 판넬 두께 : 1~5T

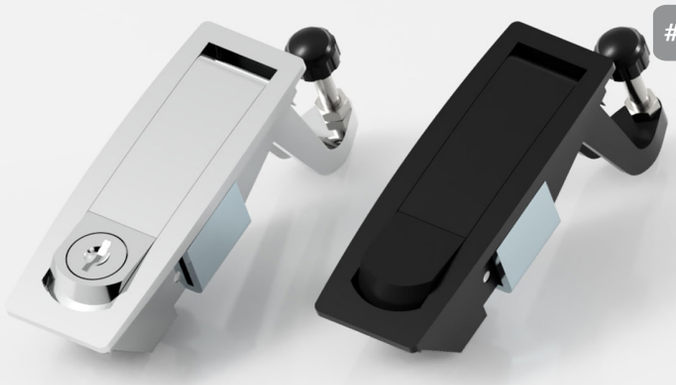

사양 Specification

소 재	아연합금	Material	Zinc alloy die-cast
표면처리	크롬도금 [CR], 흑색도장 [BK]	Finish	Bright chrome plated [CR], Black powder coated [BK]
특 징	압착기능, 진동저항, 키타입, 동일키, 2점 분리	Feature	Compression, Vibration resistance, Key type, Same key, 2-point removal

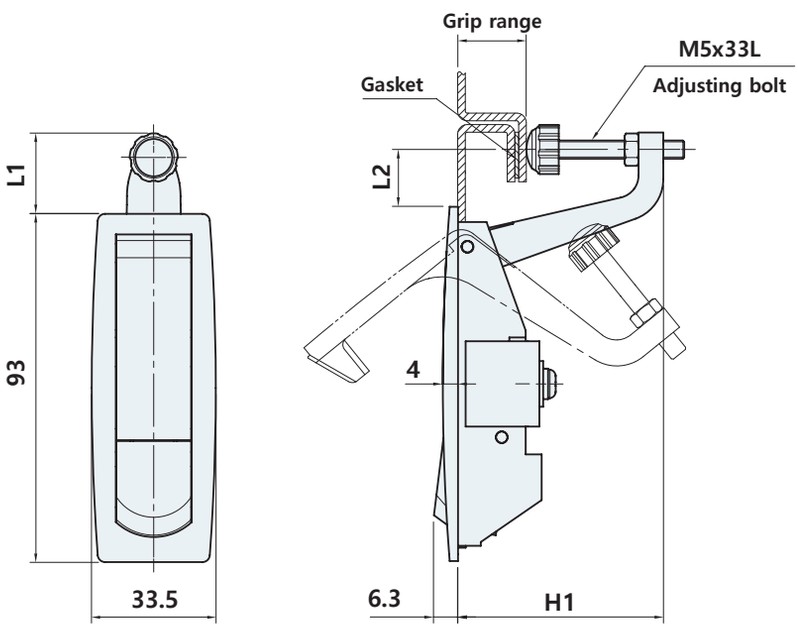

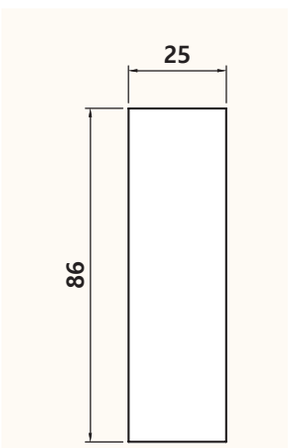

Panel cutout dimensions

	L1	L2	H1	Grip rage
AF-3541-0	17.5	11	34	0~16
AF-3541-15	21.5	15	54	15~35

제품코드 Product code

AF - 3541 [K] [CR]

Key Type	Finish
None	CR Bright chrome
K with key	BK Black powder

AF-3544

#스토퍼거리조절 #컴프레션

#시공가능 판넬 두께 : 1~5T

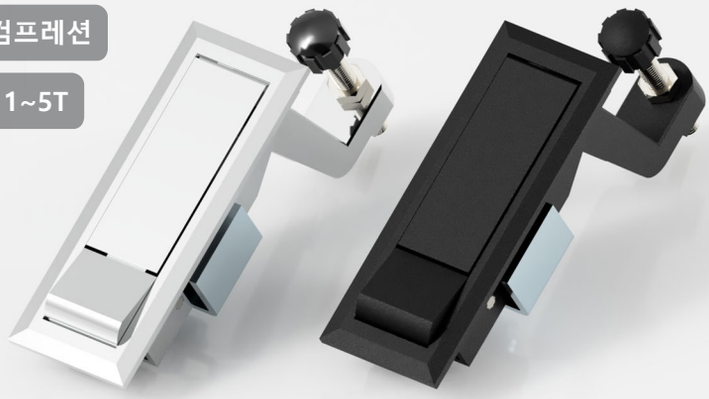

Home

사양 Specification

소 재	아연합금	Material	Zinc alloy die-cast
표면처리	크롬도금 [CR], 흑색도장 [BK]	Finish	Bright chrome plated [CR], Black powder coated [BK]
특 징	압착기능 , 진동저항	Feature	Compression, Vibration resistance

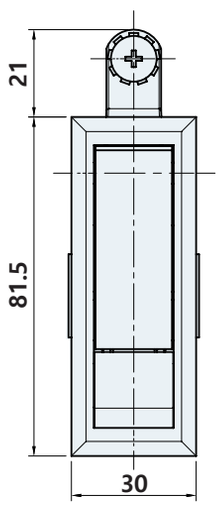

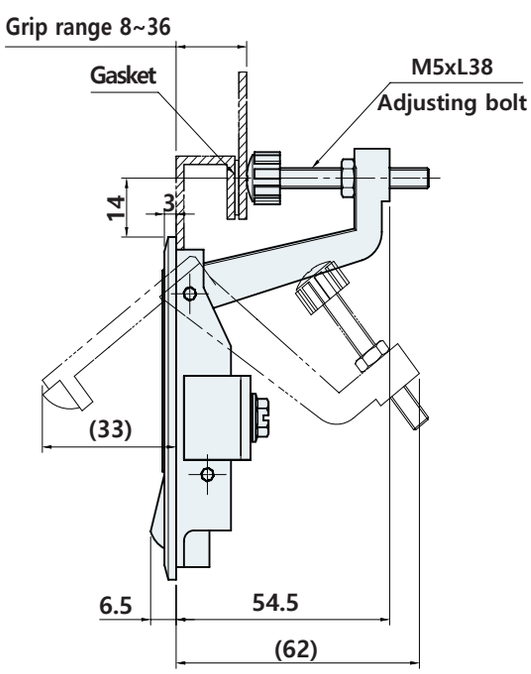

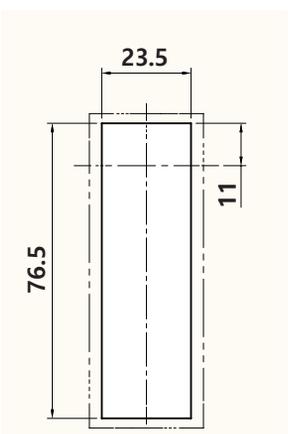

Panel cutout dimensions

제품코드 Product code

AF - 3544 CR

Finish
CR Bright chrome
BK Black powder

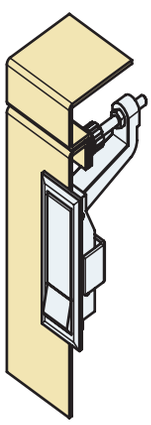

Example of installation

AF-3600

#다이얼

#다이얼, 열쇠 해제가 가능



사양 Specification

소 재	아연합금	Material	Zinc alloy die-cast
표면처리	흑색도장 [BK], 베로아도금 [VN]	Finish	Black powder ocated [BK], Gray chrome plated [VN]
특 징	좌우겸용, 방수기능, 2점 분리, 동일키, (0~9의 4자리로 10000가지 조합)	Feature	For both left and right use, Waterproof 2-point removal, Same key, (10000 ways with combinations of four digits of numbers 0 to 9)

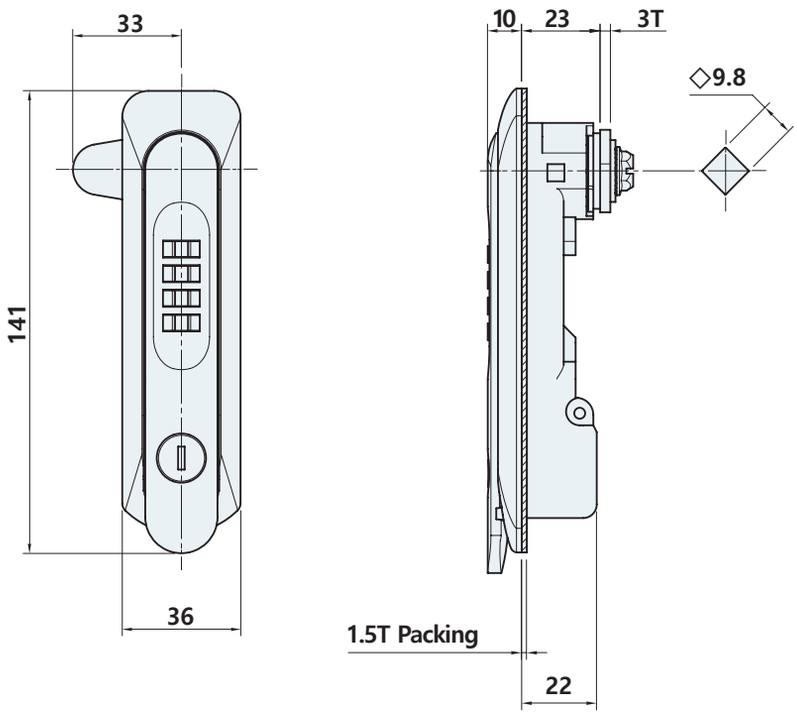

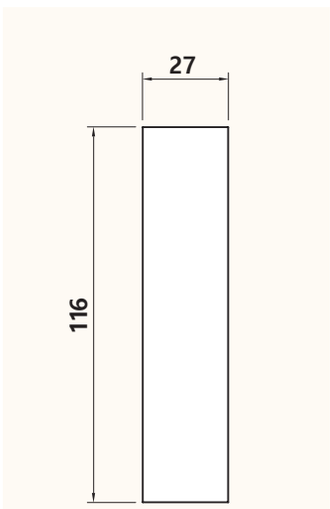

Panel cutout dimensions

제품코드 Product code

AF - 3600 BK

Finish
BK Black powder
VN Gray chrome

AF-3615

RoHS 6 COMPLIANT

IP56



사양 Specification

소 재	아연합금	Material	Zinc alloy die-cast
표면처리	크롬도금 [CR], 흑색도장 [BK] 새티라이트 크롬도금 [STL]	Finish	Bright chrome plated [CR], Black powder coated [BK] Satelite chrome plated [STL]
특 징	좌우겸용, 방수기능 (IP56) 동일키, 2점분리	Feature	For both left and right use, Waterproof (IP56) Same key, 2-point removal

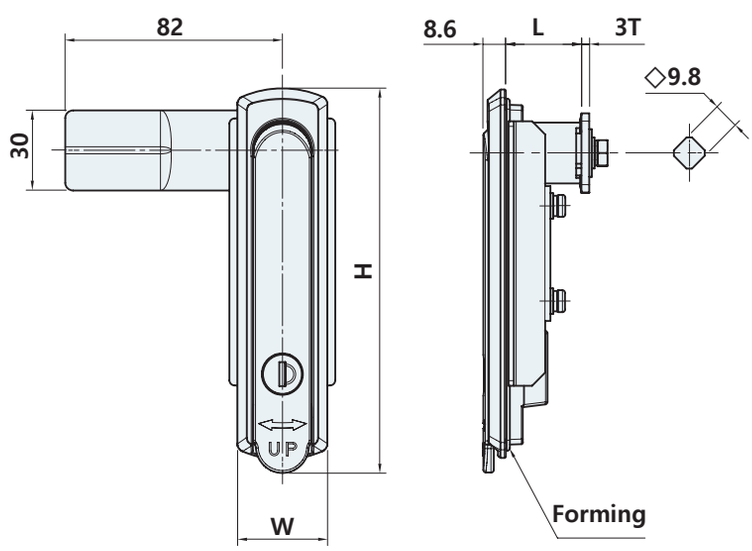

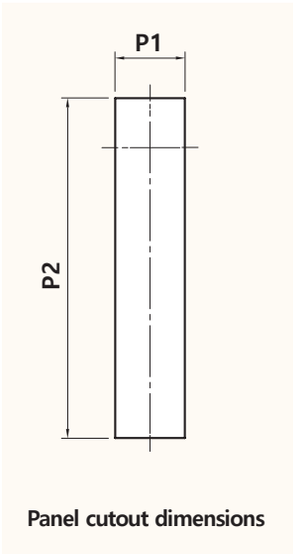

Panel cutout dimensions

	W	H	L	P1	P2
AF-3615-1	34	144	29	27	130
AF-3615-2	39.5	164	29.5	30.5	141

제품코드 Product code

AF - 3615 - 1 CR

Size	Finish
1	**CR** Gray chrome
2	**BK** Black powder
	STL Satelite chrome

IP55 RoHS 6 COMPLIANT

AF-3620, 3620B

#스토퍼거리조절



LR

사양 Specification

소 재	아연합금	Material	Zinc alloy die-cast
표면처리	크롬도금 [CR], 흑색도장 [BK], 베로아도금 [VN]	Finish	Bright chrome plated [CR], Black powder coated [BK], Gray chrome plated [VN]
특 징	좌우겸용, 방수기능 (IP55), 동일키, 2점 분리	Feature	For both left and right use, Waterproof (IP55), Same key, 2-point removal

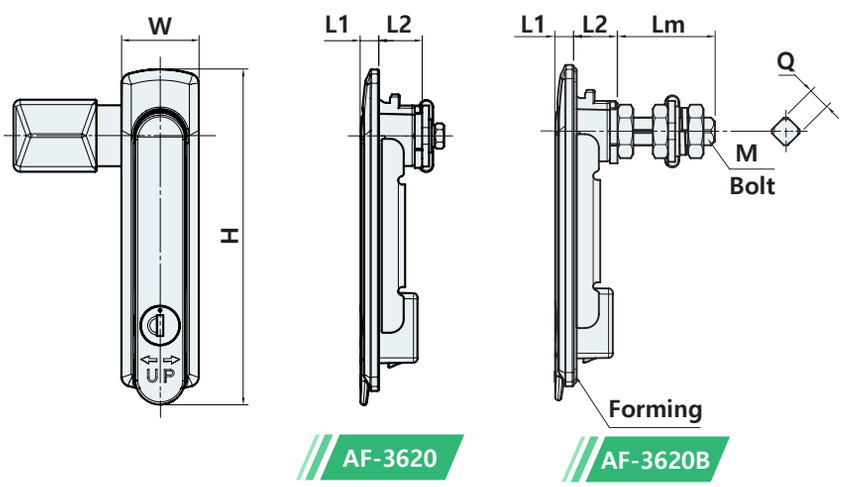

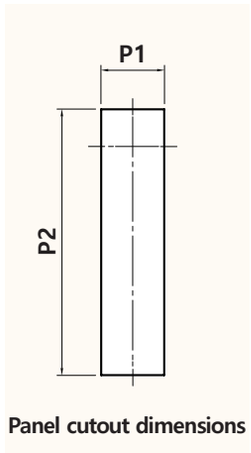

	H	W	L1	L2	P1	P2	Lm	Q	M
AF-3620-1	89	28	6.5	16	23	63	-	◇8	M10
AF-3620(B)-2	121	28	6.7	16	23	96	35	◇8	M10
AF-3620(B)-3	143	33	7.4	16	26	117	50	◇10	M12
AF-3620-4	146	33	7.5	28.5	26	130	-	◇10	M12
AF-3620(B)-5	170	38	9	29	29	141	41	◇10	M12

※ 핸들파츠(Handle Parts) **39~41**페이지에서 다양한 스토퍼 사이즈를 보실 수 있습니다.

제품코드 Product code

AF - 3620 [B] - [1] [CR]

- **Type**
  - **None** Normal type
  - **B** Bolt type
- **Size**
  - **1**
  - **2**
  - .
  - .
  - **5**
- **Finish**
  - **CR** Gray chrome
  - **BK** Black powder
  - **VN** Gray chrome

AF-3834

#자동잠금장치

#키 커버로 이중장금

#핸들을 내리는 것으로 자동잠금



사양 Specification

소 재	아연합금	Material	Zinc alloy die-cast
표면처리	흑색도장 [BK]	Finish	Black powder coated [BK]
특 징	좌우겸용, 방수기능, 동일키	Feature	For both left and right use, Waterproof, Same key

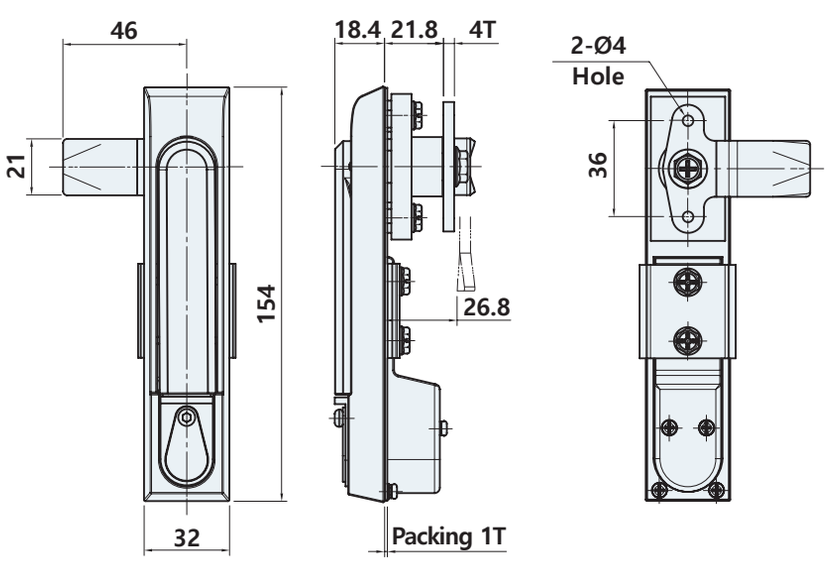

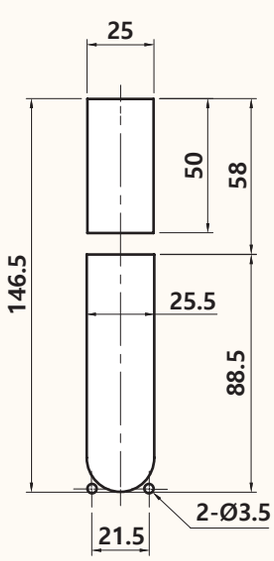

Panel cutout dimensions

AF-6661

#다이얼

#다이얼, 열쇠 어느 쪽으로든 해제가 가능



Home

사양 Specification

소 재	나일론	Material	Polyamide
표면처리	흑색 [BK]	Finish	Black [BK]
특 징	좌우겸용, 방수기능, 2점 분리, 동일키, (0~9의 3자리로 10000가지 조합)	Feature	For both left and right use, Waterproof 2-point removal, Same key, (10000 ways with combinations of four digits of numbers 0 to 9)

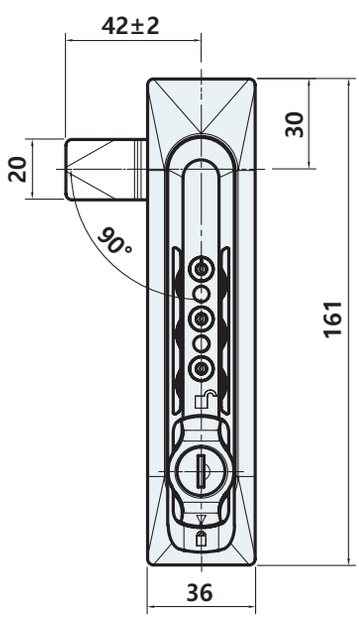

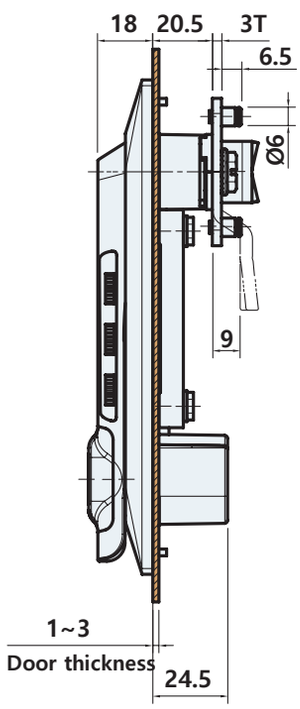

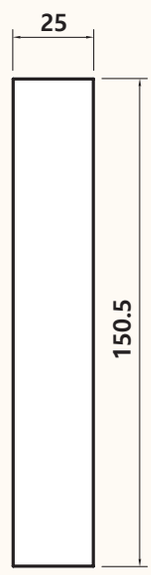

Panel cutout dimensions

AB-2001



사양 Specification

소 재	철	Material	Steel
표면처리	아연도금	Finish	Zinc plated
특 징	핸들, 캠 등과 결합하여 함체 상하부를 고정하기 위함	Feature	Used with handles and cams to secure the upper and lower parts of the enclosure

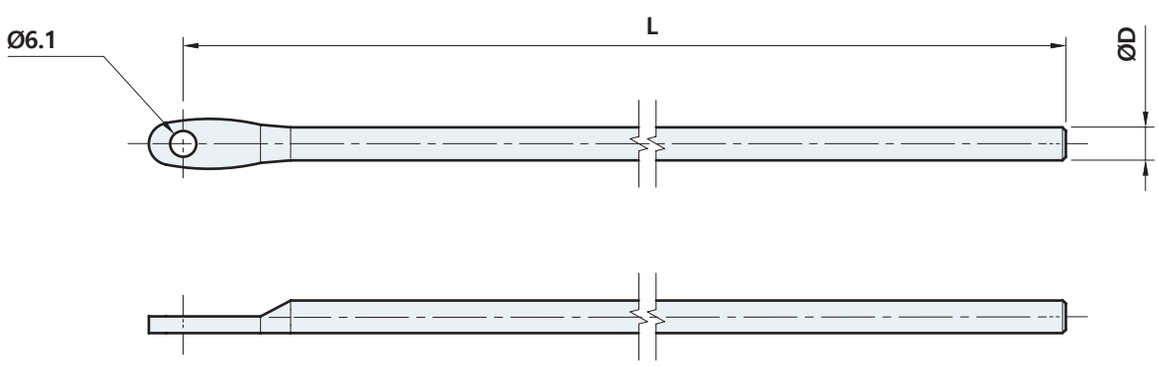

	L	D
AB-2001-6-600	600	6
AB-2001-8-800	800	8
AB-2001-8-1200	1,200	8
AB-2001-9-1200	1,200	9

제품코드 Product code

AB - 2001 - 6 - 600

Rod Hole	Length
Ø6	600
Ø8	800
Ø9	1200

AB-2002-H-8



사양 Specification

소 재	몸체 : 철, 롤러 : POM	Material	Body : Steel, Rollers : POM
표면처리	몸체 : 아연도금, 롤러 : 흑색	Finish	Body : Zinc plated, Rollers : Black
사 양	AB-2002-H40-8-1000 ※ 주문생산타입 AB-2002-H40-8-1200 ※ 주문생산타입	Specification	AB-2002-H40-8-1000 ※ Made-to-oder type AB-2002-H40-8-1200 ※ Made-to-oder type
특 징	핸들, 캠 등과 결합하여 함체 상하부를 고정하기 위함	Feature	Used with handles and cams to secure the upper and lower parts of the enclosure

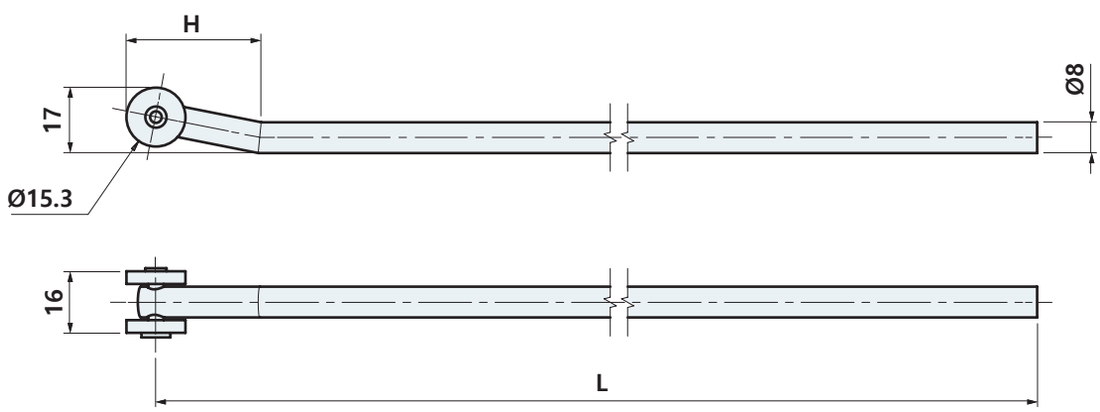

	L	H
AB-2002-H35-8-1000	1000	35
AB-2002-H35-8-1200	1200	35
AB-2002-H40-8-1000	1000	40
AB-2002-H40-8-1200	1200	40

제품코드 Product code

AB - 2002 - H35 - 8 - 1000

H Value	Length
H35	1000
H40	1200

AB-2037

#로드바 악세사리



사양 Specification

소 재	철	Material	Steel
표면처리	아연도금	Finish	Zinc plated
특 징	로드바에 부착하여 사용	Feature	Use with Rod-bar

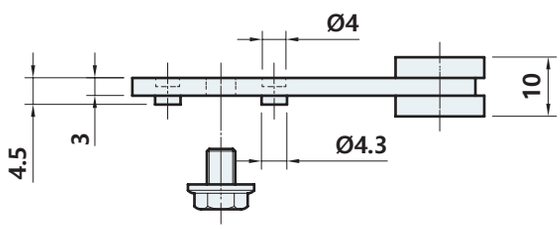

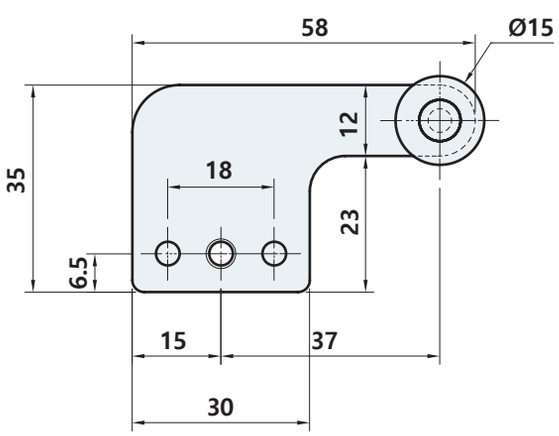

AB-2037-35

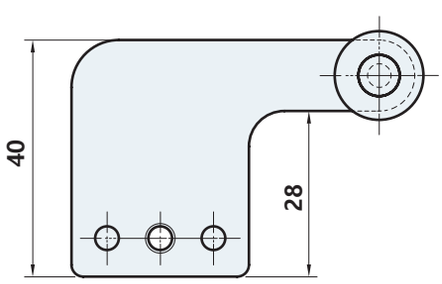

AB-2037-40



AB-2501

사양 Specification

소 재	철	Material	Steel
표면처리	아연도금	Finish	Zinc plated
사 양	AB-2501-S : 별모양 AB-2501-Q : 정사각형 ※주문생산타입 AB-2501-R : 마름모 ※주문생산타입 AB-2001(로드바 봉) ※ 별도구매가능	Specification	AB-2501-S : Star AB-2501-Q : Square ※ Made-to-oder type AB-2501-R : Rhombus ※ Made-to-oder type AB-2001(Rod) ※ Can be purchased separately
특 징	핸들과 결합하여 함체 상하부를 고정하기 위함	Feature	Used with handles and cams to secure the upper and lower parts of the enclosure

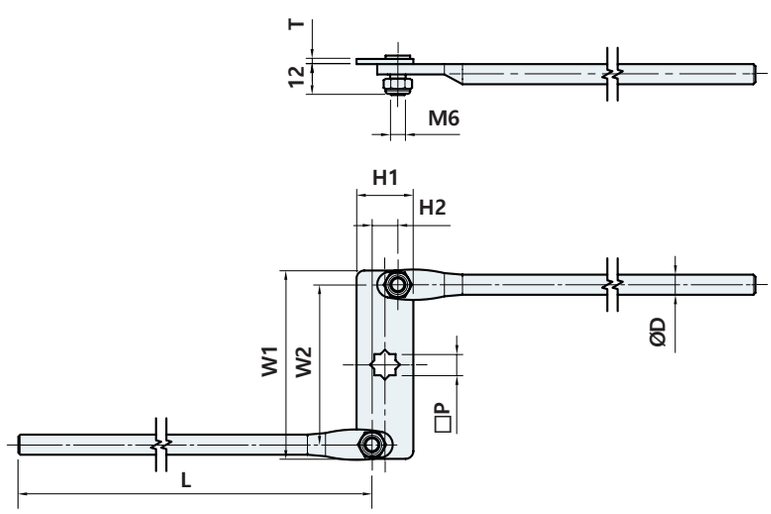

	L	D	W1	W2	H1	H2	P	T
AB-2501-S8-6-600	600	Ø6	73	62	22	10	8.2	2
AB-2501-S8-8-800	800	Ø8	73	62	22	10	8.2	2
AB-2501-S8-8-1200	1,200	Ø8	73	62	22	10	8.2	2
AB-2501-S8-9-1200	1,200	Ø9	73	62	22	10	8.2	2
AB-2501-S10-9-1200	1,200	Ø9	85	74	28	14	10	2.4

제품코드 Product code

AB - 2501 - S 8 - 6 - 600

Center hole type	Center Hole	Rod Hole	Length
S Star	8 x 8	Ø6	600
Q Square	8 x 10	Ø8	800
R Rhombus	10x10	Ø9	1200

AB-2560

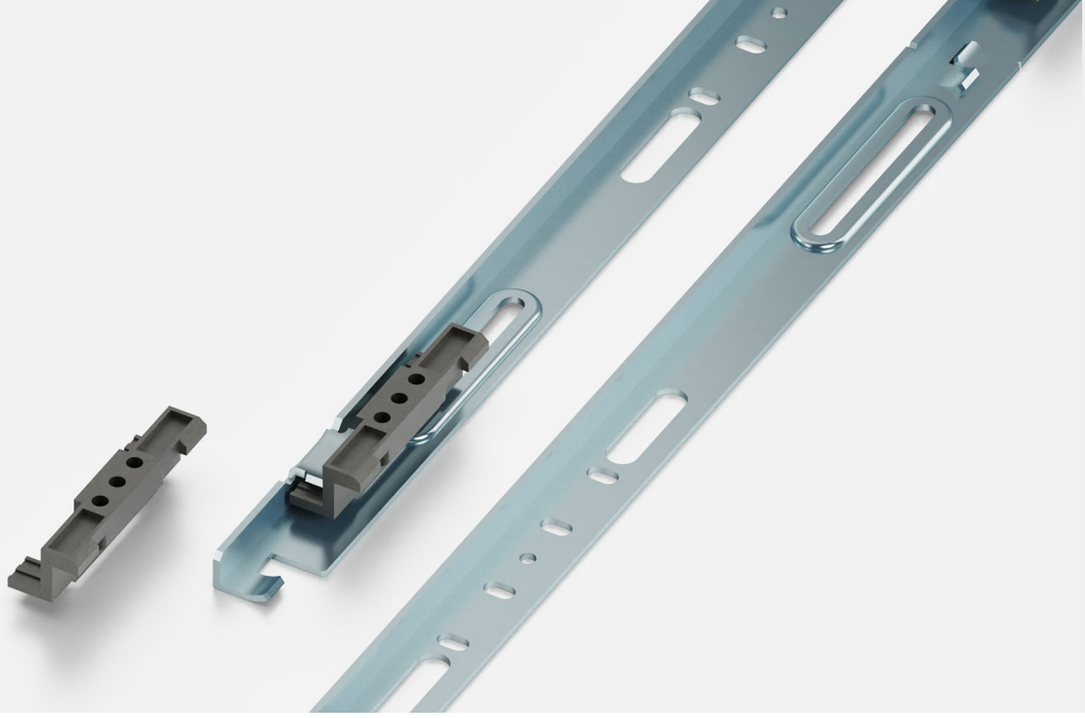

LR

사양 Specification

소 재	냉간압연강(SPCC)	Material	Cold rolling steel(SPCC)
표면처리	아연도금	Finish	Zinc plated
특 징	좌우겸용, 핸들 AB-3643, AB-3666과 함께 사용, AB-2560-KP 4EA 포함	Feature	For both left and right use, Used with handle AB-3643, AB-3666, Includes : AB-2560-KP 4EA

	L1	L2	L3
AB-2560-H1800	370	500	1710
AB-2560-H2000	470	600	1910
AB-2560-H2200	570	700	2110
AB-2560-H2300	620	750	2210

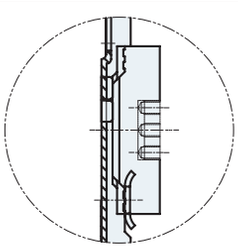

Detail A (scale 4:1)

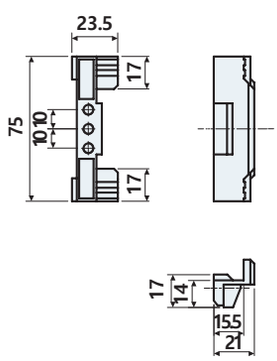

Bracket(scale 3:1)

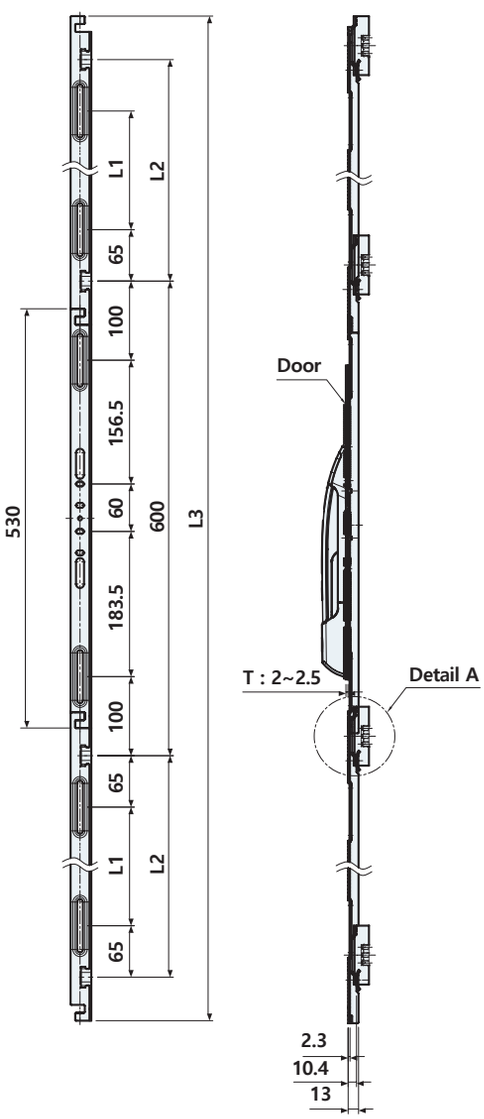

제품코드 Product code

AB - 2560 - H1800

Size
H1800
H2000
H2200
H2300

AB-2950



사양 Specification

소 재	몸체 : 철, 롤러 : POM	Material	Body : Steel, Roller : POM
표면처리	몸체 : 크롬도금 [CR], 롤러: 백색[WH], 흑색[BK]	Finish	Body : Bright chrome plated [CR], Roller : White[WH], Black[BK]
특 징	로드바 롤러, AB-2950-6만 롤러 흑색	Feature	Roadbar roller, AB-2950-6 only roller black

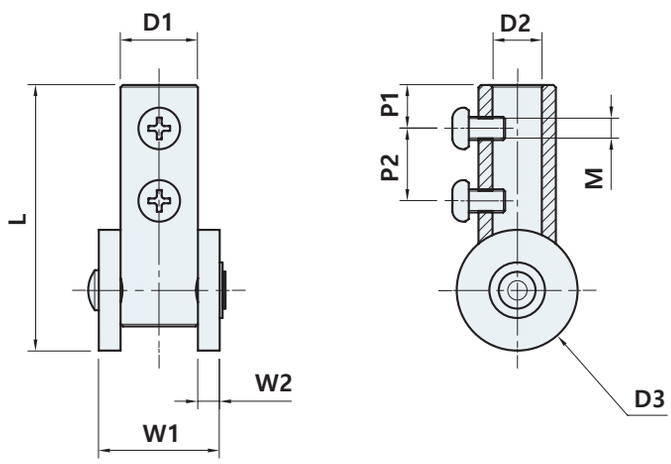

	D1	D2	D3	L	W1	W2	M	P1	P2
AB-2950-6	Ø11	Ø6.2	Ø15	27.5	19	4	M4	8	-
AB-2950-8	Ø13	Ø8.2	Ø18	34	22	4.5	M4	9	-
AB-2950-9	Ø14	Ø9.2	Ø18	43	23	4.5	M5	12	-
AB-2950-10	Ø16	Ø10.2	Ø25	55	25	4.5	M5	9	15

제품코드 Product code

AB - 2950 - 6

Size
6
8
9
10

AB-3007



사양 Specification

소 재	아연합금	Material	Zinc alloy die-cast
표면처리	아연도금	Finish	Zinc plated
특 징	로드바 끝에 부착하여 작동성 향상	Feature	Attached to the end of load bar to improve operability

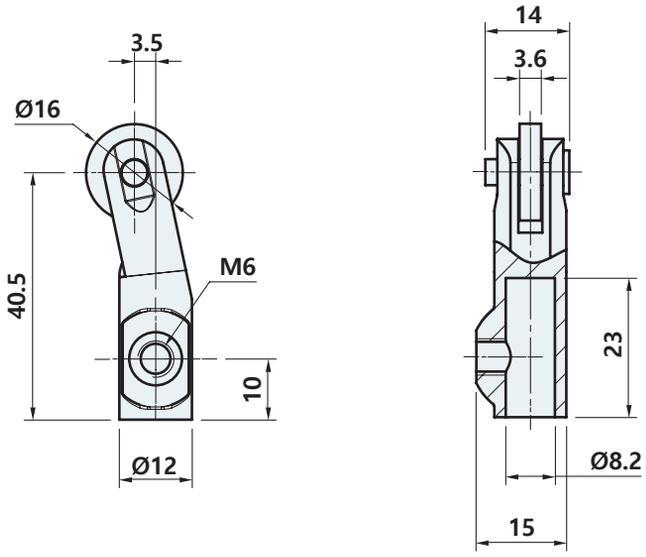

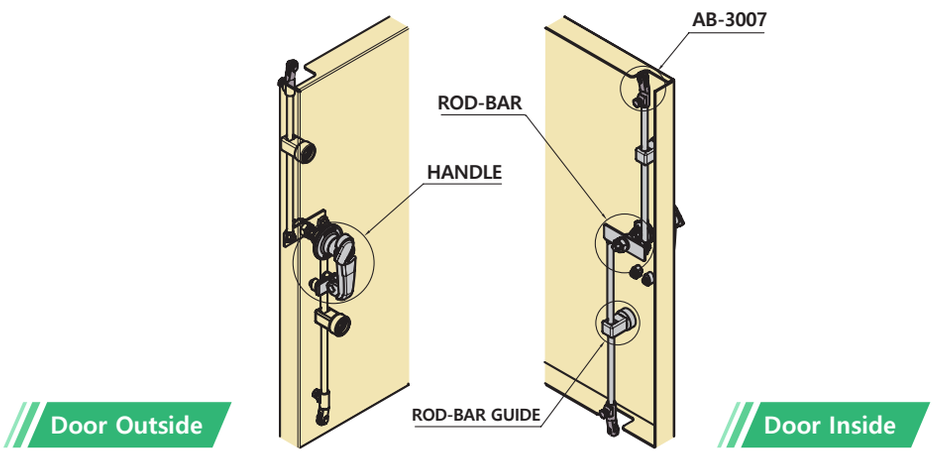

Example of installation

AB-3210

#로드 스트로크 : 25mm



사양 Specification

소 재	아연합금	Material	Zinc alloy die-cast
표면처리	흑색도장 [BK], 베로아도금 [VN]	Finish	Black powder coated [BK], Gray chrome plated [VN]
특 징	방수기능, 2점 분리, 동일키 2점 잠금 : AB-3210-2, 3점 잠금 : AB-3210-3	Feature	Waterproof, 2-point removal, Same key, 2-point latching : AB-3210-2, 3-point latching : AB-3210-3

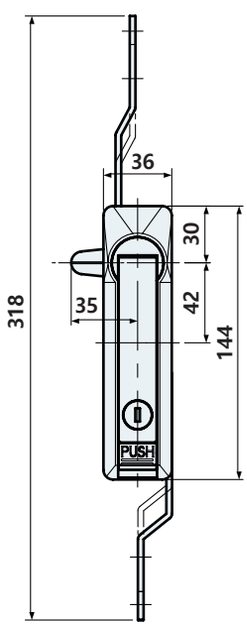

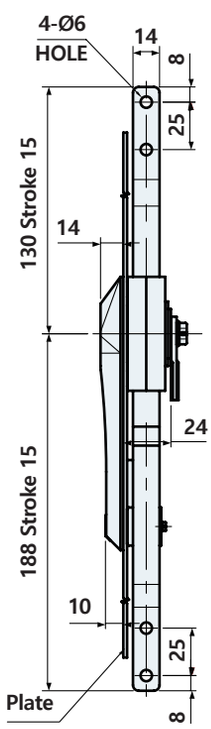

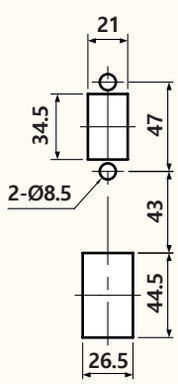

Panel cutout dimensions

제품코드 Product code

AB - 3210 - 3 BK

Size	Finish
2	BK Black powder
3	VN Gray chrome

AB-3211, 3211P

#로드 스트로크 : 15mm



사양 Specification

소 재	아연합금	Material	Zinc alloy die-cast
표면처리	흑색도장 [BK]	Finish	Black powder coated [BK]
특 징	방수기능, 2점 분리, 동일키, 외부잠금 2점 잠금 : AB-3211-2 3점 잠금 : AB-3211-3	Feature	Waterproof, 2-point removal, Same key, Padlock able 2-point latcking : AB-3211-2 3-point latcking : AB-3211-3

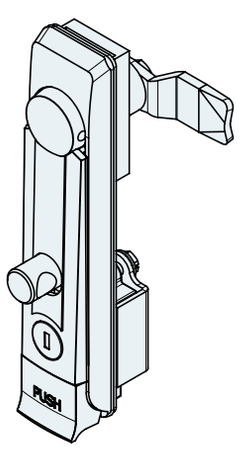

AB-3211P-1

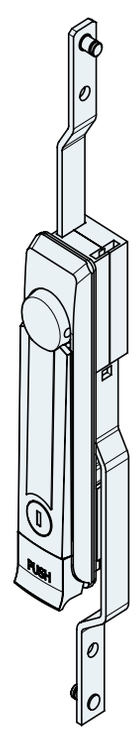

AB-3211-2

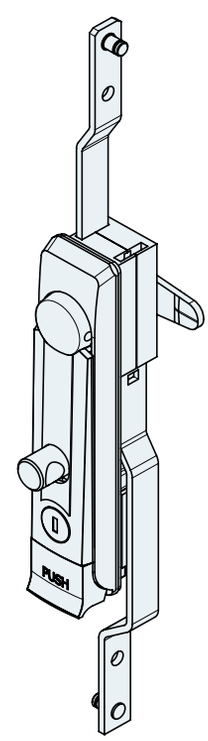

AB-3211P-3

제품코드 Product code

AB - 3211 **P** - **1**

Padlock	Latching point
None	1
P Padlock type	2
	3

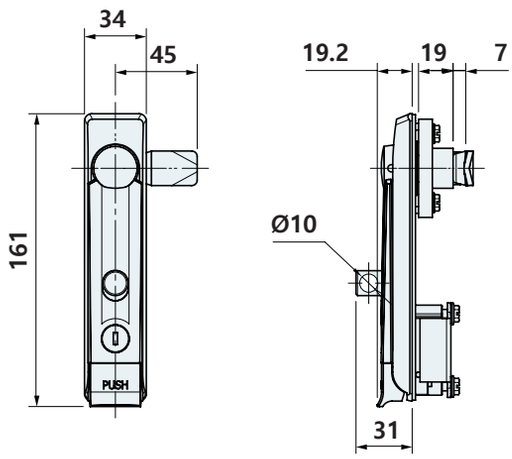

AB-3211P-1

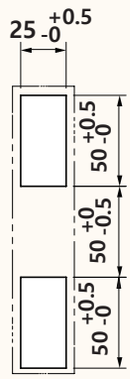

Panel cutout dimensions

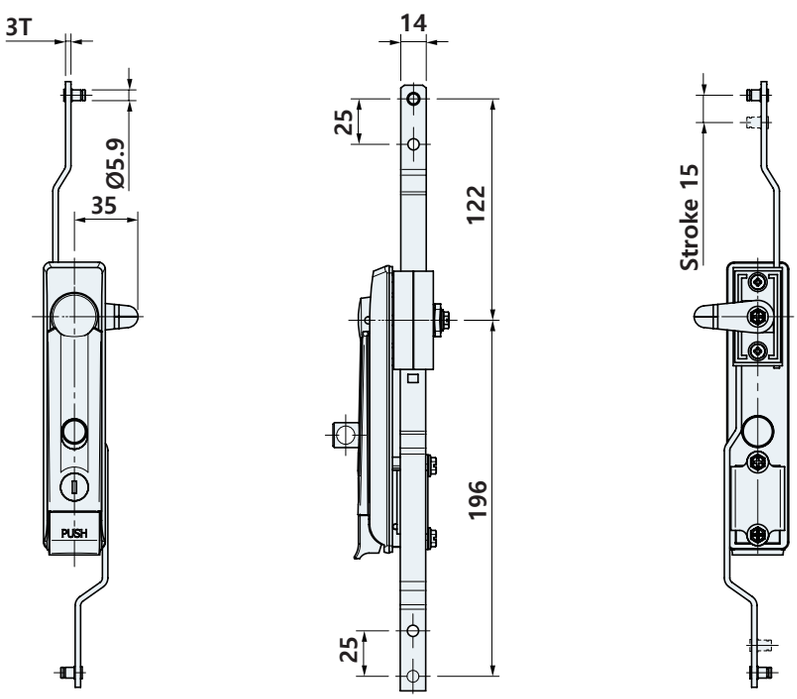

AB-3211P-3

	Latching point	Padlock type
AB-3211-1	1-Point latching	Non-padlock
AB-3211-2	2-Point latching	
AB-3211-3	3-Point latching	
AB-3211P-1	1-Point latching	Padlock able
AB-3211P-3	3-Point latching	

AB-3235



사양 Specification

소 재	아연합금	Material	Zinc alloy die-cast
표면처리	크롬도금 [CR], 흑색도장 [BK]	Finish	Bright chrome plated [CR], Black powder coated [BK]
특 징	방수기능, 2점 분리, 동일키, 2점 잠금	Feature	Waterproof, 2-point removal, Same key, 2-point latcking

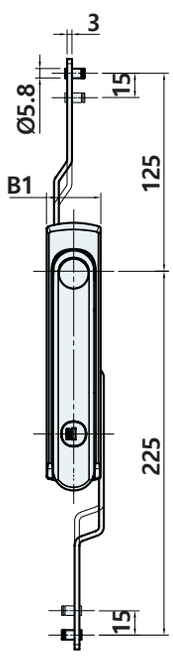

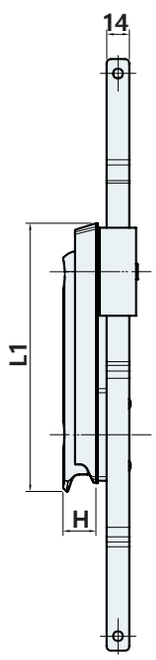

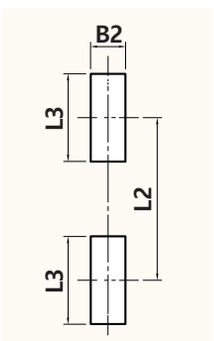

Panel cutout dimensions

	L1	L2	L3	B1	B2	H
AB-3235-1-2	136	75	49.5	33.5	24.5	16
AB-3235-2-2	164.5	100	50	33.5	25	20

제품코드 Product code

AB - 3235 - 1 - 2 CR

Size	Finish
1	CR Bright chrome
2	BK Black powder

AB-3250



사양 Specification

소 재	아연합금	Material	Zinc alloy die-cast
표면처리	크롬도금 [CR], 흑색도장 [BK], 베로아도금[VN]	Finish	Bright chrome plated [CR], Black powder coated [BK], Gray chrome plated [VN]
특 징	2점 분리, 동일키, 2점 잠금, 핸들 작동방지용 버튼 부착	Feature	2-point removal, Same key, 2-point latcking, Attaching buttons to prevent operation of the handle

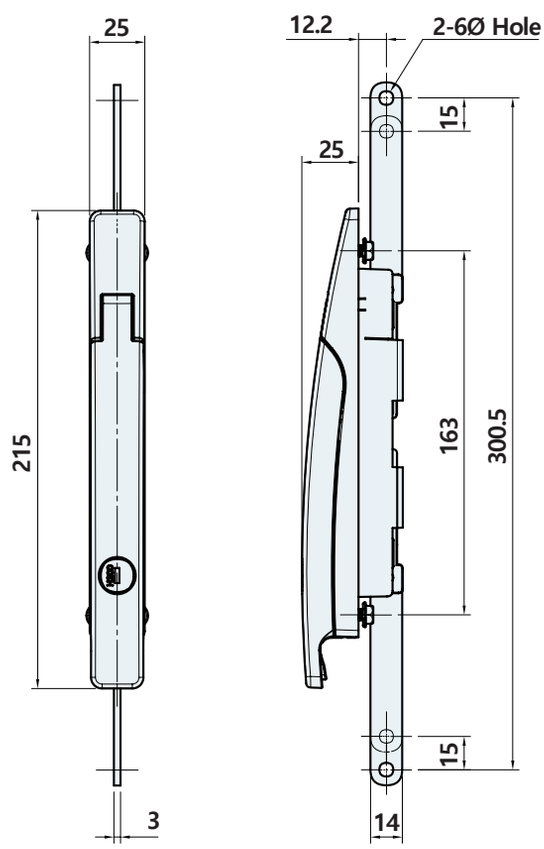

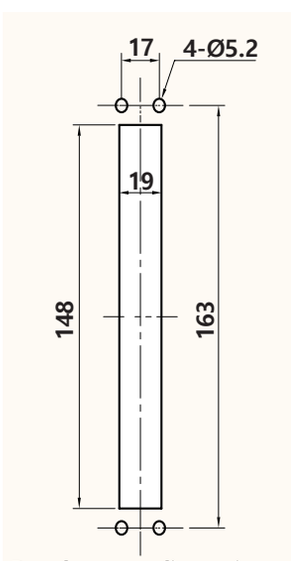

Panel cutout dimensions

제품코드 Product code

AB - 3250 CR

Finish
CR Gray chrome
BK Black powder
VN Gray chrome

AB-325(P)



사양 Specification

소 재	아연합금	Material	Zinc alloy die-cast
표면처리	흑색&백색 도장	Finish	Black&White powder coated
특 징	방수기능, 2점 분리, 동일키, 2점 잠금, 외부잠금 : AB-3251P, 핸들 작동방지용 버튼 부착	Feature	Waterproof, 2-point removal, Same key, 2-point latcking, Padlock able: AB-3251P, Equipped with a button for preventing operation of the handle

AB-3251

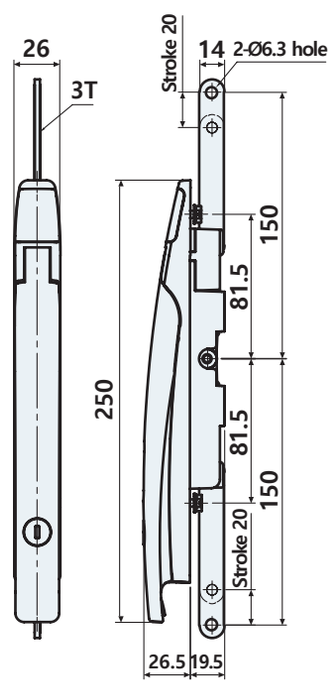

AB-3251P

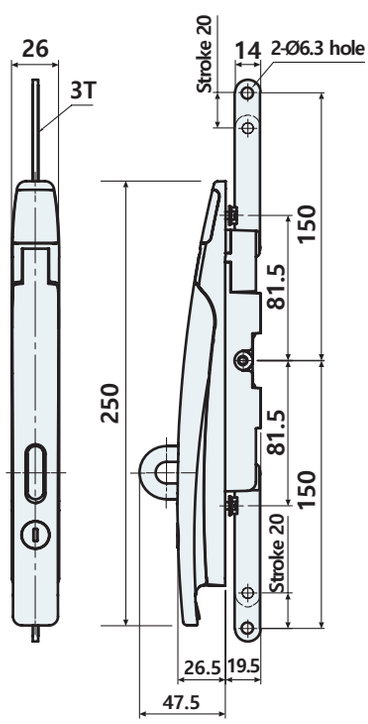

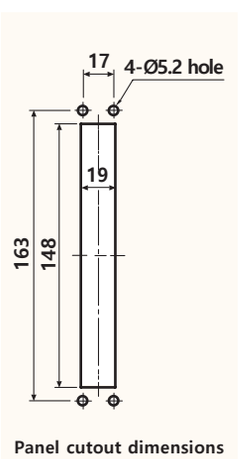

Panel cutout dimensions

제품코드 Product code

AB - 3251 P

Padlock
None
P Padlock type

AB-3273



사양 Specification

소 재	아연합금	Material	Zinc alloy die-cast
표면처리	베로아도금 [VN]	Finish	Gray chrome plated [VN]
특 징	방수기능, 2점 분리, 3점 잠금, 동일키	Feature	Waterproof, 2-point removal, 3-point latcking, Same key

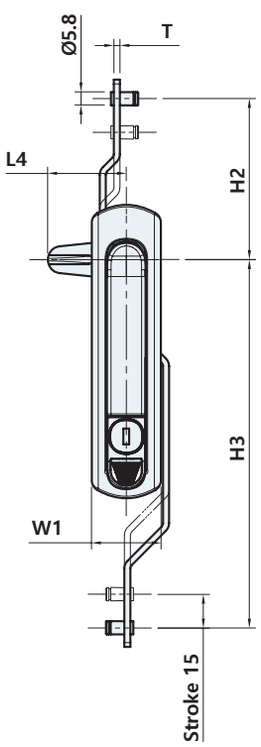

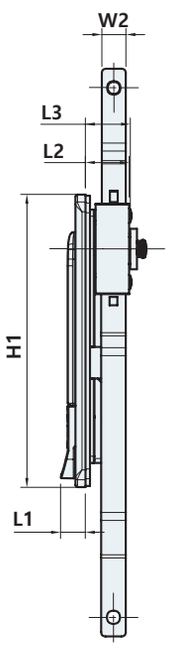

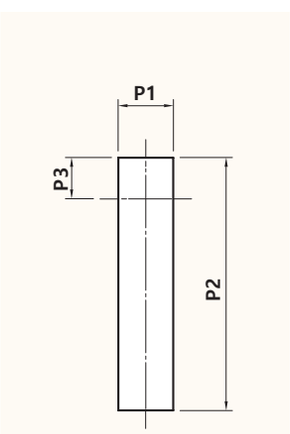

Panel cutout dimensions

	H1	H2	H3	W1	W2	L1	L2	L3	L4	P1	P2	P3	T
AB-3273-1-3	130	72	165	30.7	10.7	11	19	20	35	24.5	113	18.5	2.7
AB-3273-2-3	149	112	224	33	14	10.5	27.5	42.5	49	26.5	128	24.7	3

제품코드 Product code

AB - 3273 - 1 - 3

Size
1
2

AB-3280

#로드 스트로크 : 15mm



사양 Specification

소 재	아연합금	Material	Zinc alloy die-cast
표면처리	몸체 : 실버도장, 핸들 : 흑색도장	Finish	Body : Silver coated, Handle : Black coated
특 징	방수기능, 동일키 2점 분리, 2점 잠금	Feature	Waterproof, Same key 2-point removal, 2-point latcking

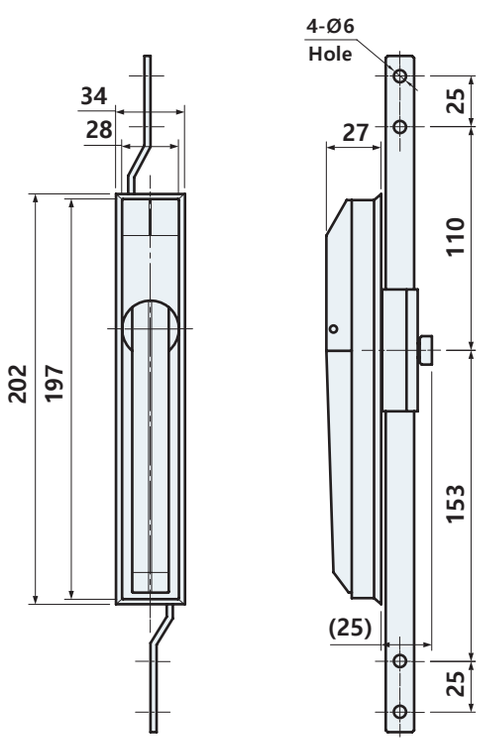

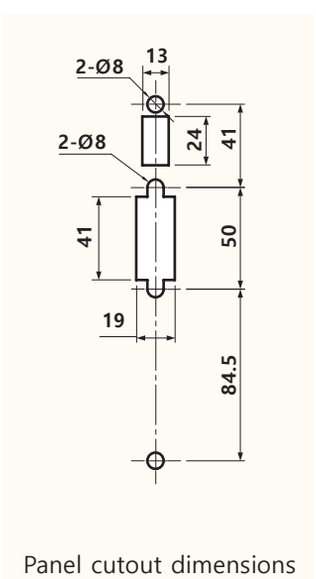

Panel cutout dimensions

AB-3643, 3666



사양 Specification

소 재	아연합금	Material	Zinc alloy die-cast
표면처리	그레이 도장, 아이보리 도장 : AB-3643, 흑색도장 : AB-3666	Finish	Light gray coated, Ivory coated : AB-3643, Black powder coated : AB-3666
특 징	동일키, 다점 잠금, 오토록, 버튼식 타입 로드바 AB-2560과 함께 사용	Feature	Same key, Multi-point latching, Auto-lock, Button type Used with AB-2560 rod-bar

AB-3643

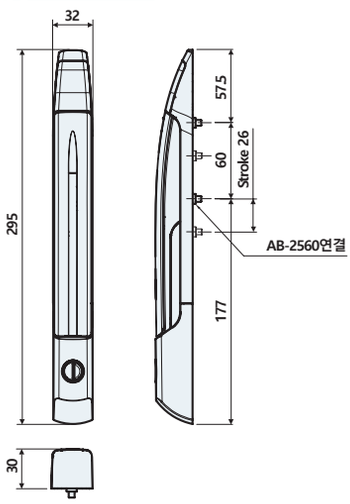

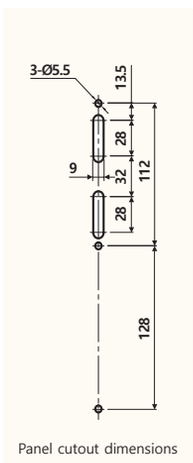

Panel cutout dimensions

AB-3666

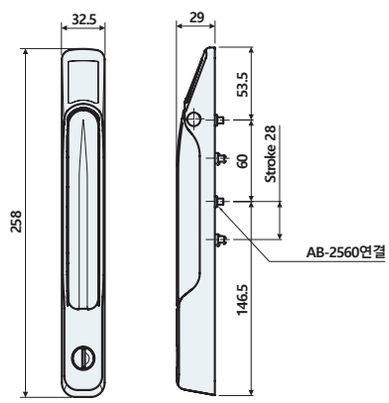

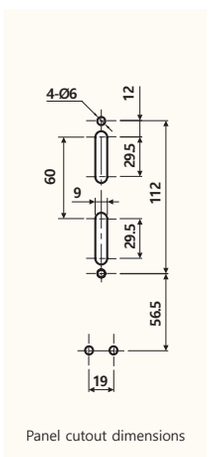

Panel cutout dimensions

※ 오토록 : 키작동으로 잠금해제와 핸들팝업이 일어나며 핸들을 내리면 즉시 잠김

※ 버튼식 : 키작동으로 잠금 해제 후, 키코어 부분을 눌러 핸들을 작동

※ Auto-lock : Unlocking and popping up the handle occur with key operation, and locking occurs immediately when the handle is returned.

※ Button type : After unlocking with key operation, press the key core to operate the handle.

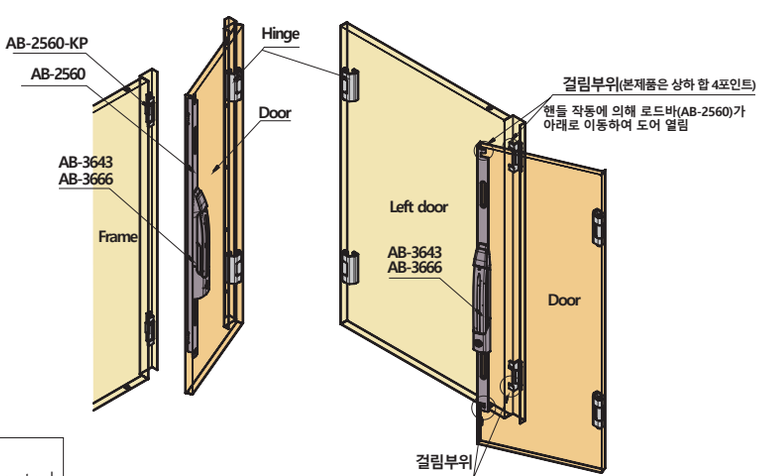

Example of installation

제품코드 Product code

AB-36 43 GR

Name	Finish
43	GR Light gray coated
66	IV Ivory coated
	BK Black powder

AB-3655



사양 Specification

소 재	아연합금	Material	Zinc alloy die-cast
표면처리	베로아도금 [VN]	Finish	Gray chrome plated [VN]
특 징	동일키, 2점 분리, 2점 잠금	Feature	Same key, 2-point removal, 2-point latcking

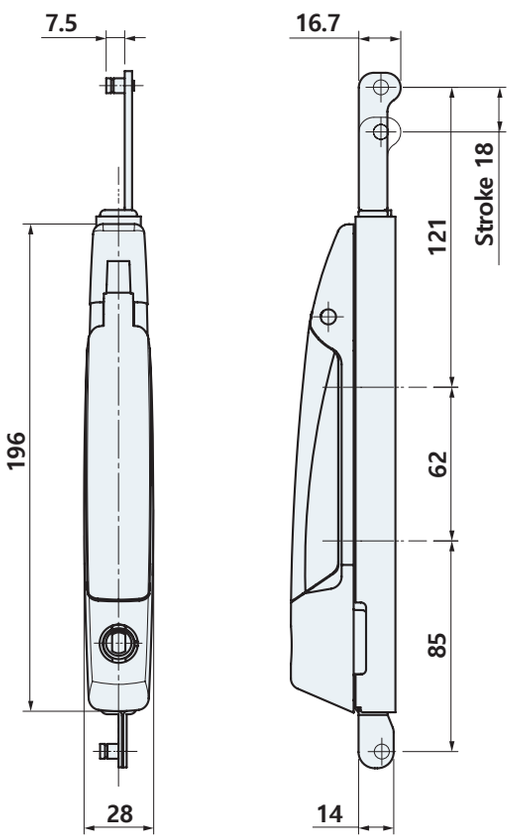

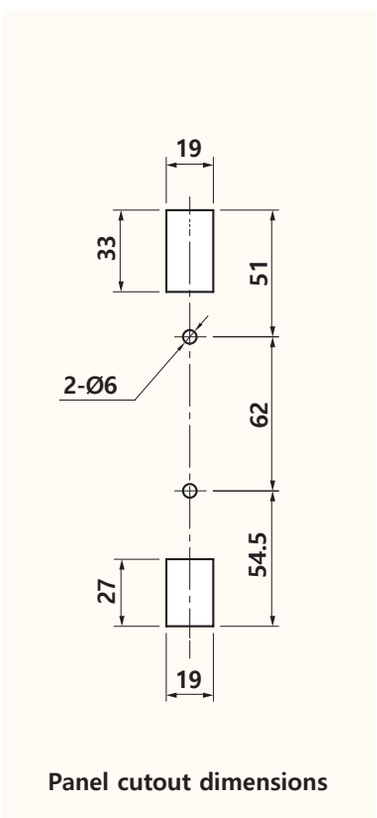

Panel cutout dimensions

AB-3760, 3770

#로드바 키퍼

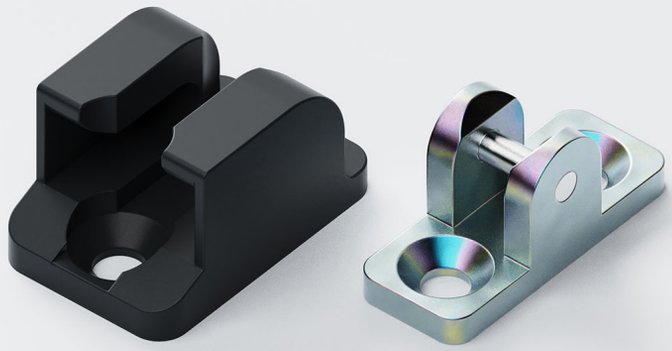

사양 Specification

소 재	아연합금	Material	Zinc alloy die-cast
표면처리	AB-3760: 흑색도장, AB-3770 : 아연도금	Finish	AB-3760 : Black powder coated, AB-3770 : Zinc plated
특 징	로드바 키퍼	Feature	Rod-bar keeper

AB-3760

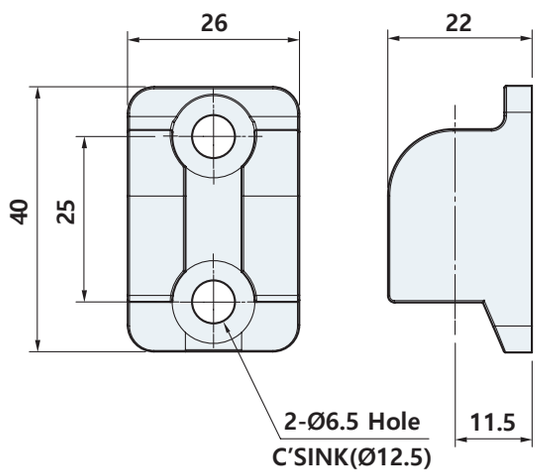

AB-3770

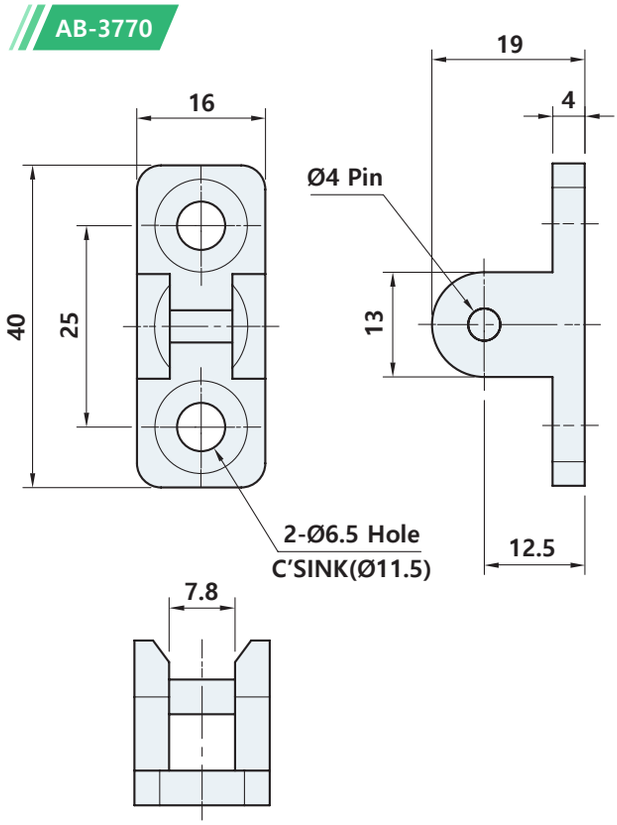

AB-3840-1, 3840-3

#설치 편의성 #자동잠금장치

#로드 스트로크 : 25mm



사양 Specification

소 재	몸체 : 나일론(PA6+GF30), 핸들 : 아연합금	Material	Body : Nylon(PA6+GF30), Handle : Zinc alloy die-cast
표면처리	몸체 : 흑색, 핸들 : 흑색도장	Finish	Body : Black, Handle : Black powder coated
특 징	방수기능, 2점 분리,동일키,3점 잠금 : AB-3840-3,핸들을 내리는 것으로 자동잠금	Feature	Waterproof,2-point removal,Same key,3-point latcking : AB-3840-3, Automatic latcking by lowering the handle

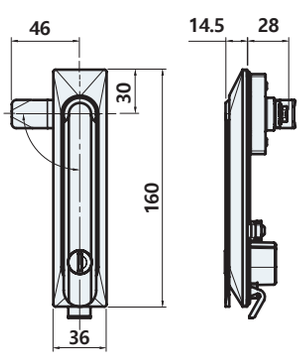

AB-3840-1

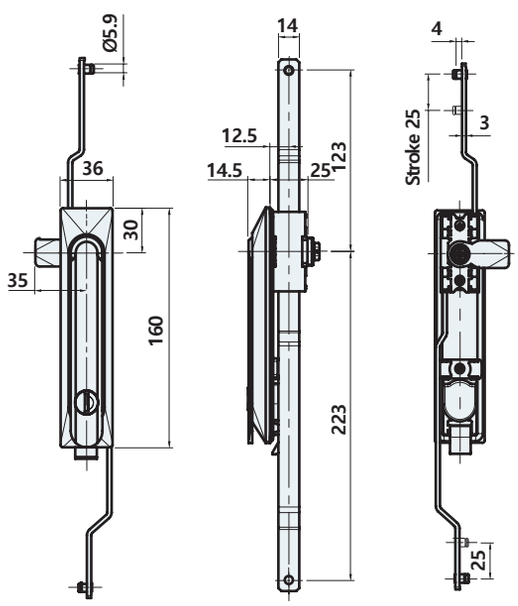

AB-3840-3

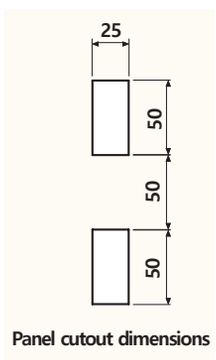

Panel cutout dimensions

제품코드 Product code

AB - 3840 - 1

Size
1
3

AB-3920



사양 Specification

소 재	아연합금	Material	Zinc alloy die-cast
표면처리	아연도금	Finish	Zinc plated
특 징	로드바에 부착해서 사용	Feature	Use with Rod-bar

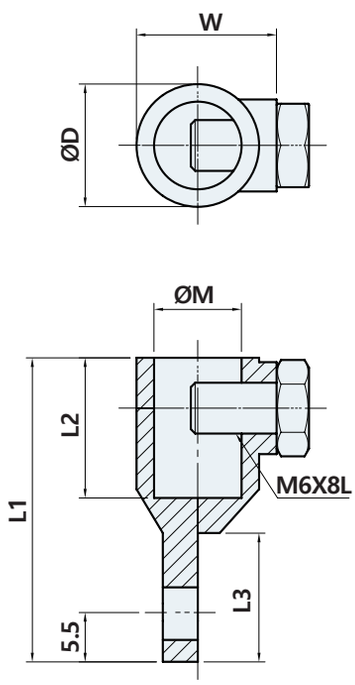

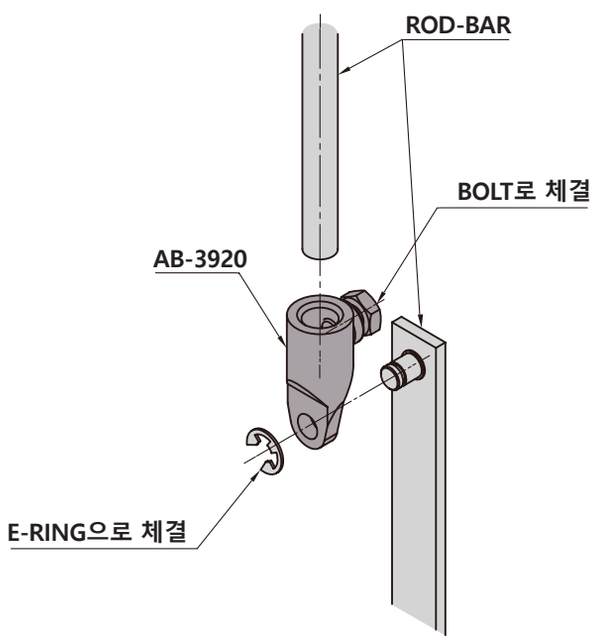

Example of installation

	D	W	L1	L2	L3	M
AB-3920-8	Ø15	16.5	34	15	14	Ø8.4
AB-3920-10	Ø14	16	34.7	16	14.7	Ø10

AB-6209

IP65

#슬라이딩 키 커버

#플라스틱 스윙 핸들

#로드 스트로크 : 25mm

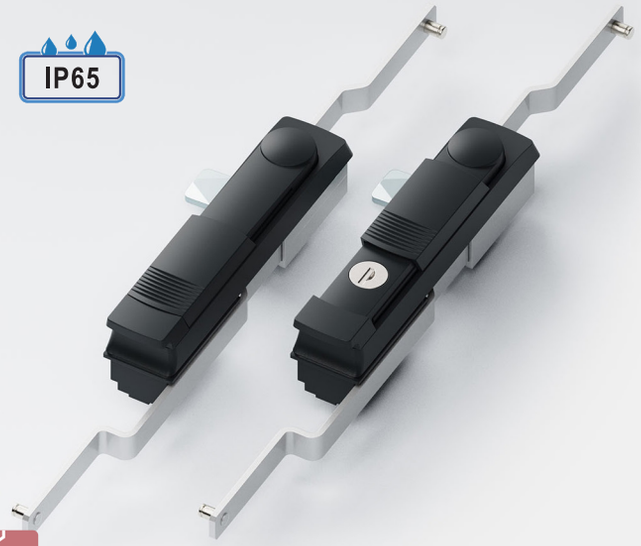

사양 Specification

소 재	나일론(PA)	Material	Nylon(PA)
표면처리	흑색 [BK]	Finish	Black [BK]
특 징	방수기능, 2점 분리, 동일키, 2점 잠금 : AB-6209-2, 3점 잠금 : AB-6209-3	Feature	Waterproof, 2-point removal, Same key, 2-point latcking : AB-6209-2, 3-point latcking : AB-6209-3

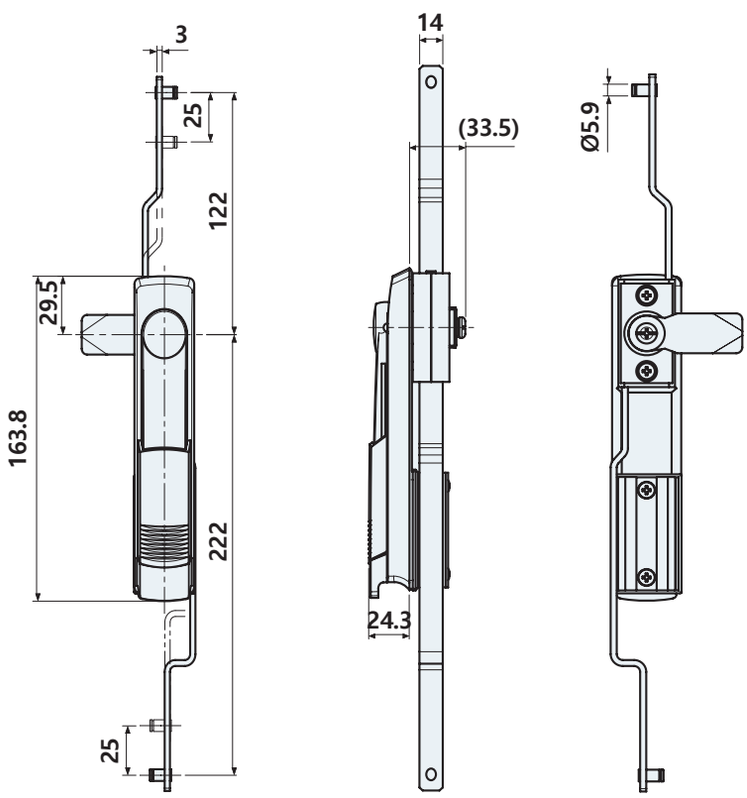

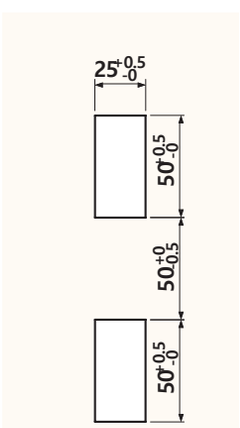

Panel cutout dimensions

제품코드 Product code

AB - 6209 - 2

Latching point
2 2-Point
3 3-Point

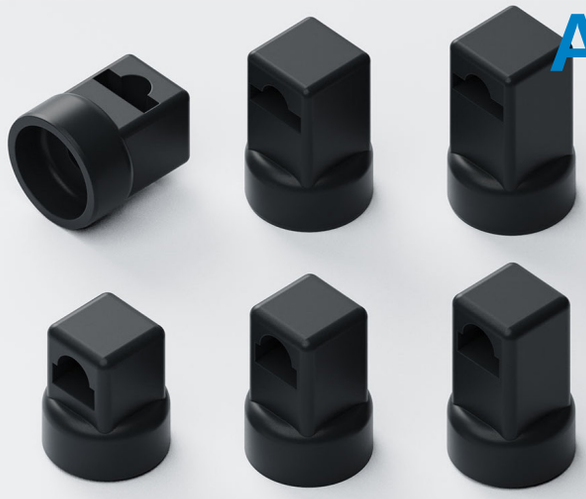

AB-6713

#로드바가이드

사양 Specification

소 재	나일론(PA6)	Material	Nylon(PA6)
표면처리	흑색 [BK]	Finish	Black [BK]
특 징	로드바 가이드	Feature	Rod-bar guide

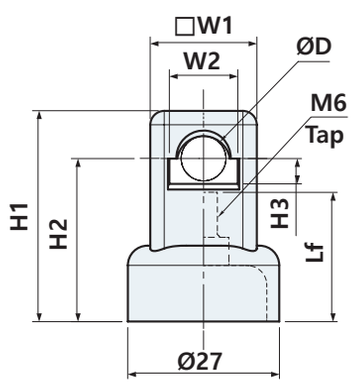

	D	H1	H2	H3	W1	W2	LF
AB-6713-6-32	Ø6	32	23.5	3.7	□19	14.8	17
AB-6713-6-38	Ø6	38	30	3.7	□19	14.8	22
AB-6713-6-42	Ø6	42	34	3.7	□19	14.8	22
AB-6713-8-32	Ø8	32	26	4.5	□19.5	12	18
AB-6713-8-38	Ø8	38	29	4.5	□19.5	12	23
AB-6713-8-42	Ø8	42	34	4.5	□19.5	12	26.5

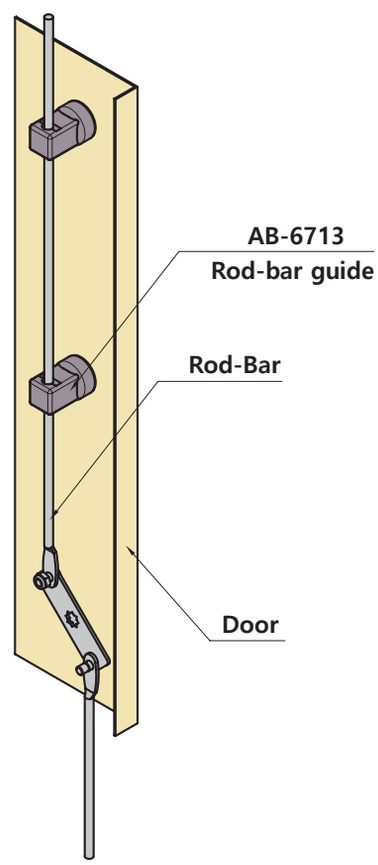

Example of installation

제품코드 Product code

AB - 6713 - 6 - 32

Rod Hole	H1
6	32
8	38
	42

AB-6714

#로드바가이드



사양 Specification

소 재	나일론(PA6)	Material	Nylon(PA6)
표면처리	흑색 [BK]	Finish	Black [BK]
용 도	로드바 가이드	Specific use	Rod-bar guide

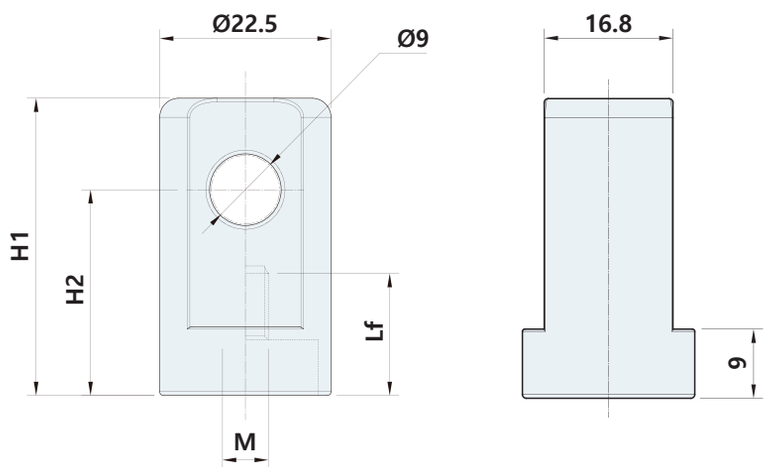

	H1	H2	M	Lf
AB-6714-9-39-M6	39	27	M6	16
AB-6714-9-39-M8	39	27	M8	16
AB-6714-9-47-M6	47	35	M6	22
AB-6714-9-47-M8	47	35	M8	23
AB-6714-9-58-M6	58	46	M6	22
AB-6714-9-58-M8	58	46	M8	24

제품코드 Product code

AB - 6714- 9 - 39 - M6

- 39 → H1: 39 / 47 / 58
- M6 → Tap Size: M6 / M8

AB-6720, 6730

#로드바가이드

#사각

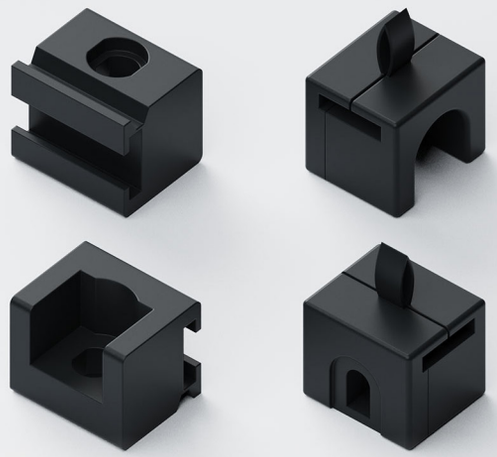

사양 Specification

소 재	나일론(PA6)	Material	Nylon(PA6)
표면처리	흑색 [BK]	Finish	Black [BK]
특 징	로드바 가이드	Feature	Rod-bar guide

AB-6720

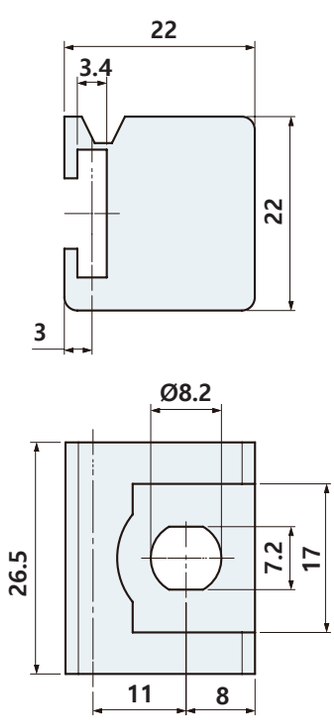

AB-6730

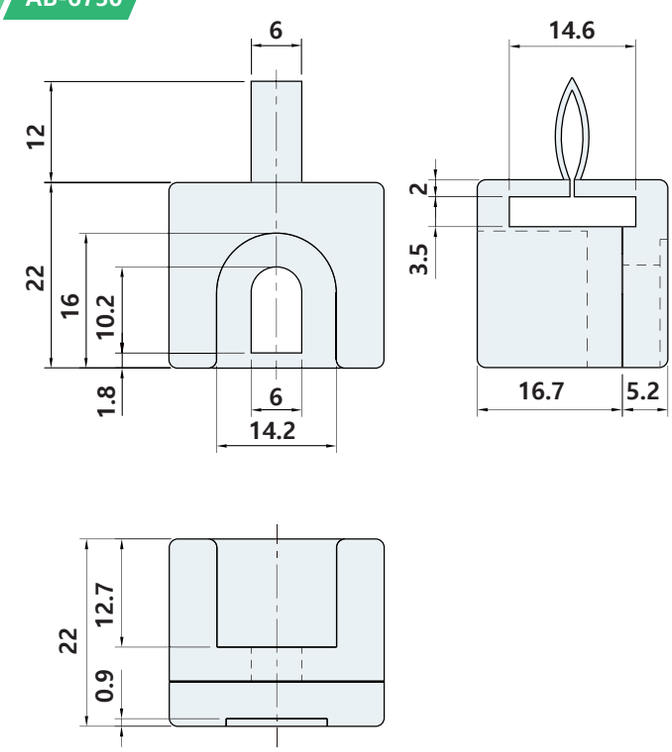

AB-6910



사양 Specification

소 재	PVC	Material	PVC
표면처리	흑색 [BK]	Finish	Black [BK]
특 징	로드바 엔드 피팅	Feature	Load-bar End Fitting

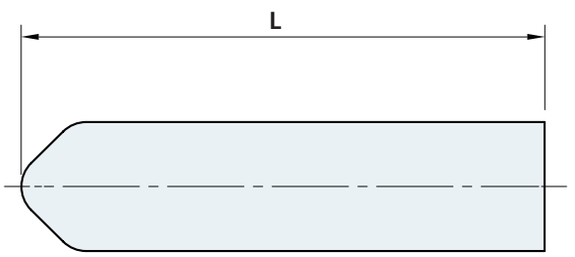

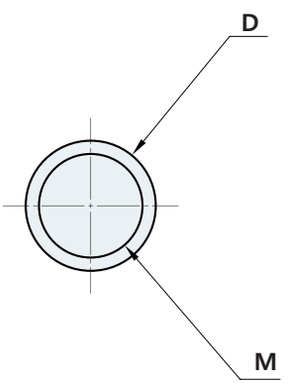

	L	D	M
AB-6910-6	30	7.6	5.8
AB-6910-8	40	9.8	7.8
AB-6910-9	42	10.8	8.8

제품코드 Product code

AF - 6910 - 6

Size
6
8
9

AC-1100 Series

[AC-1100, 1110, 1130, 1140]



STS 304

사양 Specification

소 재	스테인리스(STS304)	Material	Stainlees steel(STS304)
표면처리	내식성 우수, 방수기능, 스토퍼 회전각도 90°	Finish	Corrosion resistant, Waterproof, Stopper plate rotation 90°

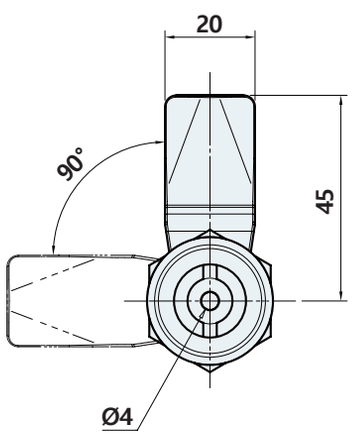

AC-1100

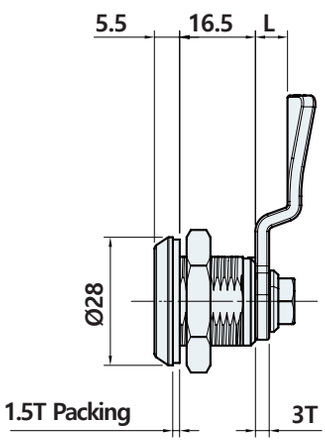

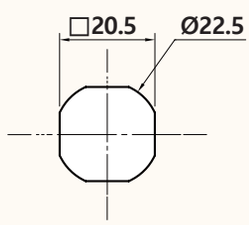

Panel cutout dimensions

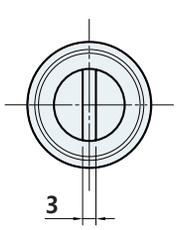

AC-1110

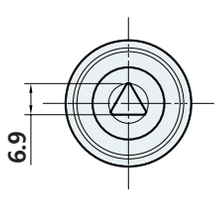

AC-1130

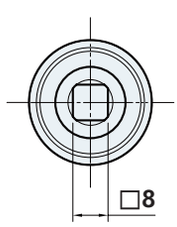

AC-1140

	L
AC-1100	
AC-1110	0, 3, 5, 7, 10,
AC-1130	12, 15, 18
AC-1140	

※ 핸들파츠(Handle Parts) **35**페이지에서 다양한 스토퍼 사이즈를 보실 수 있습니다.

제품코드 Product code

AC-11[0]0

Core type
- **0** Double bit
- **1** Slot
- **3** Triangle
- **4** Square

AC-1142

RoHS 4 COMPLIANT

#잠금/열림 상태 확인가능



STS 304

사양 Specification

소 재	스테인리스(STS304)	Material	Stainlees steel(STS304)
표면처리	내식성 우수, 방수기능, 스토퍼 회전각도 90°	Finish	Corrosion resistant, Waterproof, Stopper plate rotation 90°

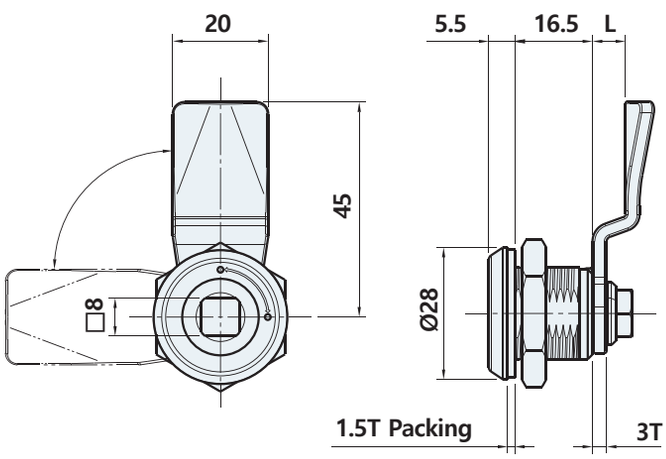

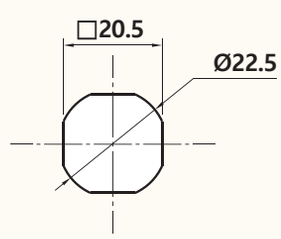

Panel cutout dimensions

	L
AC-1142	0, 3, 5, 7, 10, 12, 15, 18



AC-1115

#소형도어에 적합

사양 Specification

소 재	스테인리스(STS304)	Material	Stainlees steel(STS304)
특 징	내식성우수 , 방수기능 , 스토퍼 회전각도 90˚	Feature	Corrosion resistant, Waterproof, Stopper plate rotation 90˚

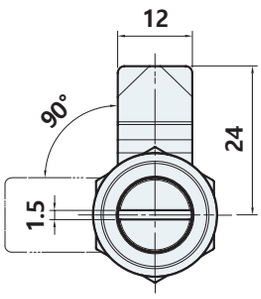

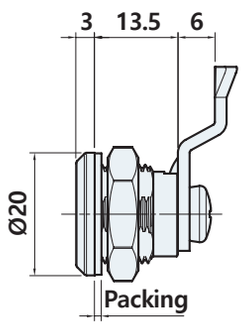

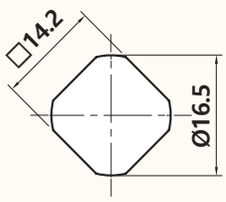

Panel cutout dimensions

AC-1280

#보안성이 높인 키



사양 Specification

소 재	스테인리스(STS304)	Material	Stainlees steel(STS304)
특 징	내식성우수 , 방수기능 , 스토퍼 회전각도 90˚ 1점분리 , 동일키 , 개별키 : ※ 주문생산 타입	Feature	Corrosion resistant, Waterproof, Stopper plate rotation 90˚ 1-point removal, Same key, Individual key : ※ Made-to-order type

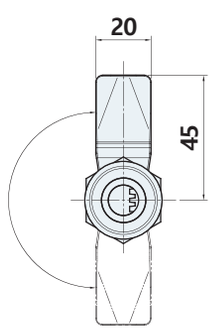

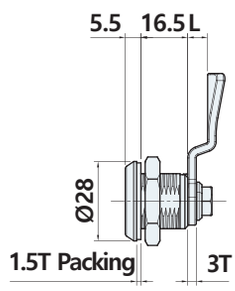

	L
AC-1280	0, 3, 5, 7, 10, 12, 15, 18

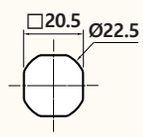

Panel cutout dimensions

AC-1312

#잠금/열림 상태 확인가능



사양 Specification

소 재	스테인리스(STS304)	Material	Stainlees steel(STS304)
특 징	내식성 우수 , 방수기능 , 1 점 분리 , 동일키 , 스토퍼 회전각도 90˚	Feature	Corrosion resistant, Waterproof, 1-point removal, Same key, Stopper plate rotation 90˚

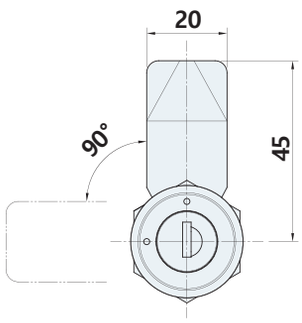

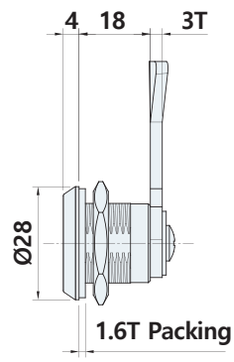

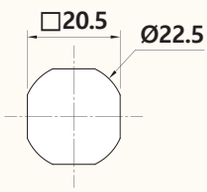

Panel cutout dimensions

AC-1370-316



사양 Specification

소 재	스테인리스(STS316)	Material	Stainlees steel(STS316)
표면처리	광택연마	Finish	Bright polished
특 징	내식성 및 강성 우수(전부속STS316), 방수기능, 2점분리, 동일키, 스토퍼 회전각도 90˚	Feature	Excellent corrosion resistance and stiffness(all pats STS316), Waterproof, 2-point removal, Same key, Stopper plate rotation 90˚

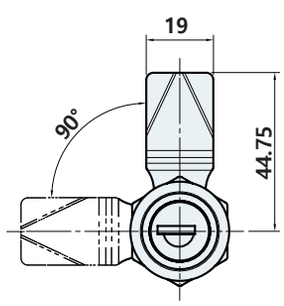

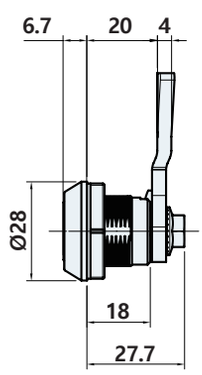

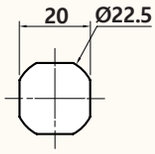

Panel cutout dimensions

RoHS 4 COMPLIANT

AC-1402 Series

[AC-1402, 1432, 1442]

#더블비트키
#삼각키
#사각키



STS 304

사양 Specification

소 재	스테인리스(STS304)	Material	Stainlees steel(STS304)
특 징	내식성 우수, 방수기능, 압착기능 스토퍼 회전각도 90°	Feature	Corrosion resistant, Waterproof, Compression Stopper plate rotation 90°

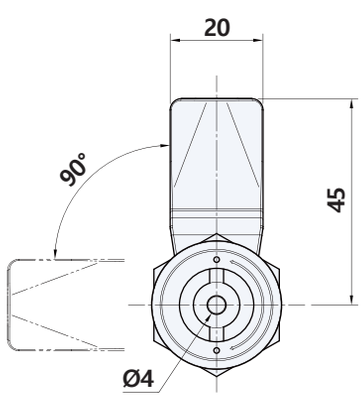

AC-1402

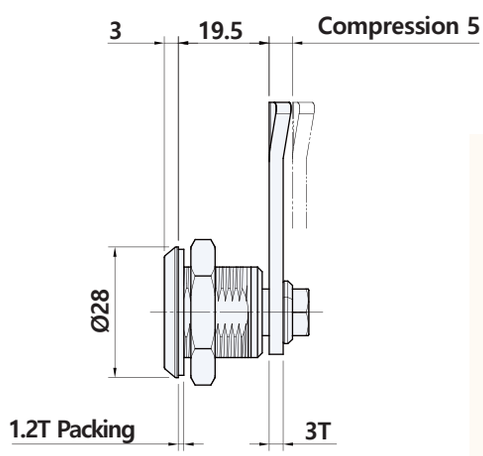

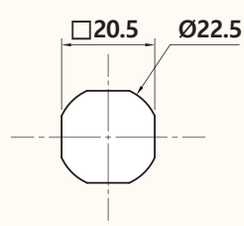

Panel cutout dimensions

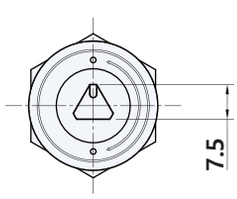

AC-1432

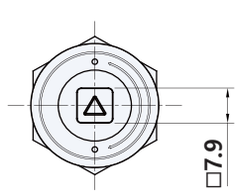

AC-1442

제품코드 Product code

AC-14 **0** 2

Core type
0 Double bit
3 Triangle
4 Square

AC-1402D, BD Series

RoHS 4 COMPLIANT

[AC-1402(B)D, 1432(B)D, 1442(B)D, 1450B]

#더블비트키 #노브형키 #삼각키 #사각키



STS 304

사양 Specification

소 재	스테인리스(STS304)	Material	Stainlees steel(STS304)
특 징	내식성 우수, 방수기능, 압착기능 스토퍼 회전각도 90˚	Feature	Corrosion resistant, Waterproof, Compression Stopper plate rotation 90˚

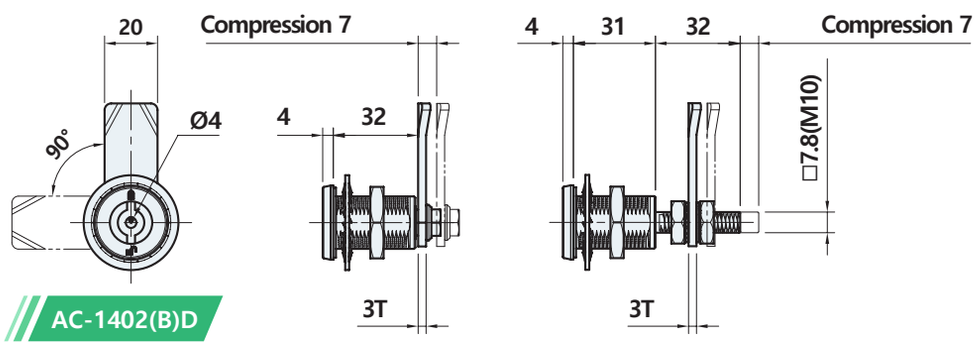

AC-1402(B)D

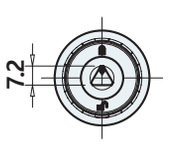

AC-1432(B)D

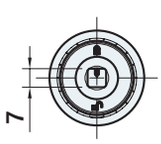

AC-1442(B)D

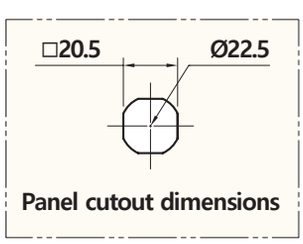

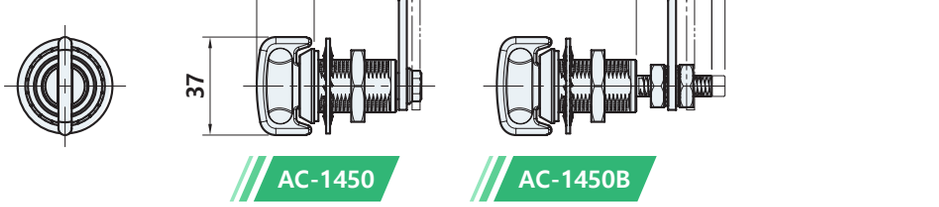

AC-1450

AC-1450B

제품코드 Product code

AC-14 **0** 2 **B** D

Core type	Type
0 Double bit	**None** Normal type
3 Triangle	**B** Bolt type
4 Square	
5 knob	

AC-3100 Series

[AC-3100, 3110, 3110BK, 3130, 3140]

#더블비트키
#일자키
#삼각키
#사각키



사양 Specification

소 재	아연합금	Material	Zinc alloy die-cast
표면처리	크롬도금 [CR], AC-3100 : 흑색도장 [BK]	Finish	Bright chrome plated [CR], AC-3100 : Black powder coated [BK]
특 징	방수기능, 스토퍼 회전각도 90˚ 다양한 사이즈의 스토퍼	Feature	Waterproof, Stopper plate rotation 90˚ Stoppers in various sizes

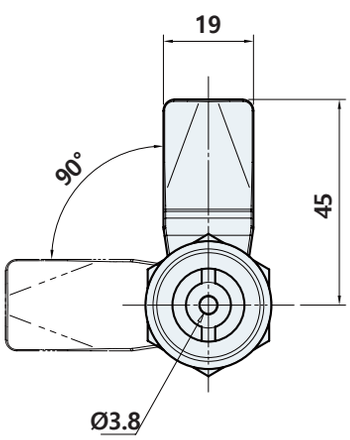

AC-3100

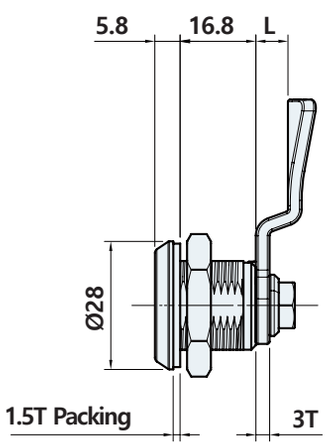

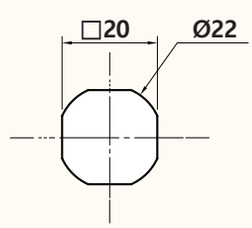

Panel cutout dimensions

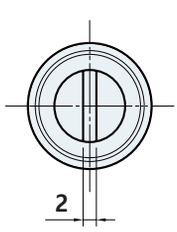

AC-3110

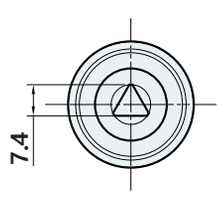

AC-3130

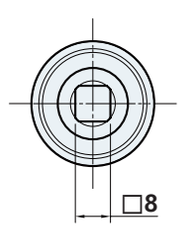

AC-3140

	L
AC-3100 AC-3110 AC-3130 AC-3140	0, 2, 4, 7, 8, 10, 12, 14, 16, 18, 20, 22, 27, 32, 37

제품코드 Product code

AC-31 **0** 0

Core type
0 Double bit
1 Slot
3 Triangle
4 Square

AC-3101, 3201

#키 빠짐 방지



사양 Specification

소 재	아연합금	Material	Zinc alloy die-cast
표면처리	크롬도금 [CR]	Finish	Bright chrome plated [CR]
특 징	방수기능, 1점 분리, 스토퍼 회전각도 90˚, AC-3101 : 커버로 키홀 보호	Feature	Waterproof, 1-point removal, Stopper plate rotation 90˚, AC-3101 : Protect the keyhole with a cover

AC-3101

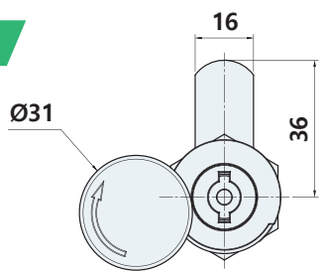

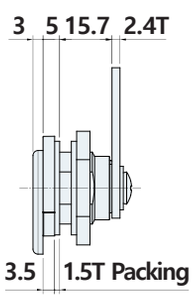

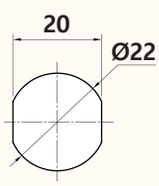

Panel cutout dimensions

AC-3201

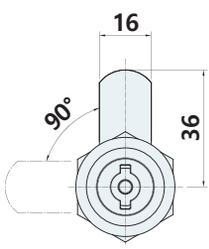

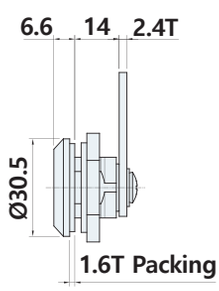

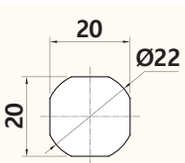

Panel cutout dimensions

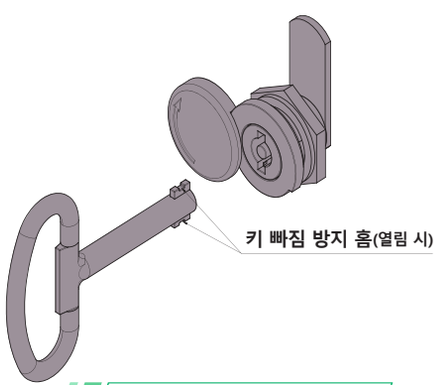

Example of installation

AC-3115 Series

[AC-3115, 3116, 3165, 3515]



#일자키
#십자키
#렌치키
#노브형키

사양 Specification

소 재	아연합금	Material	Zinc alloy die-cast
표면처리	크롬도금 [CR], 흑색도장 [BK]	Finish	Bright chrome plated [CR], Black powder coated [BK]
특 징	방수기능, 스토퍼 회전각도 90˚, AC-3116 BK : ※ 주문생산타입	Feature	Waterproof, Stopper plate rotation 90˚, AC-3116 BK : ※ Made-to-order

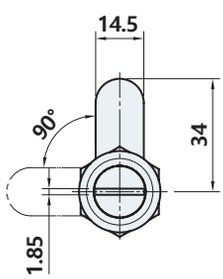

AC-3115

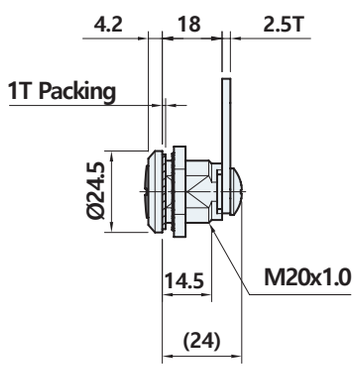

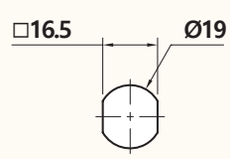

Panel cutout dimensions

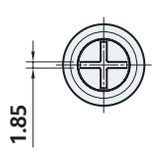

AC-3116

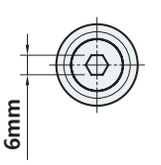

AC-3165

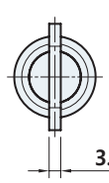

AC-3515

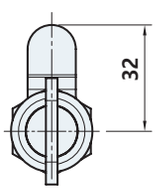

AC-3515-5

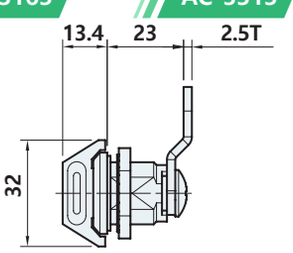

AC-3141, 3142

#잠금/열림 상태 확인가능

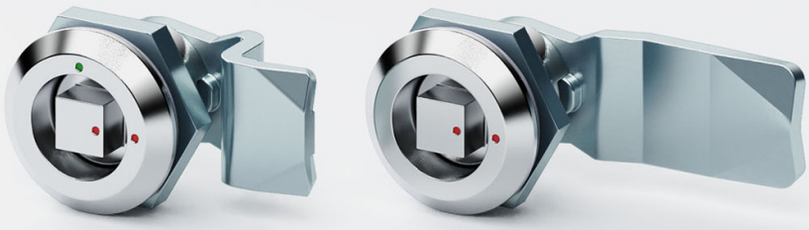

사양 Specification

소 재	아연합금	Material	Zinc alloy die-cast
표면처리	베로아도금 [VN]	Finish	Gray chrome plated [VN]
특 징	방수기능, 스토퍼 회전각도 90°, AC-3100, 3130, 3140용 윙스토퍼 적용가능	Feature	Waterproof, Stopper plate rotation 90°, Stopper plate available for AC-3100, 3130, 3140

AC-3141

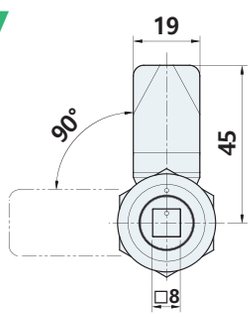

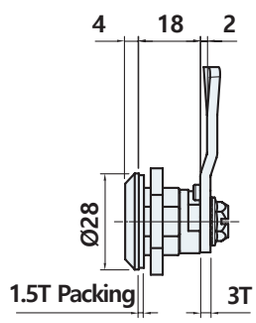

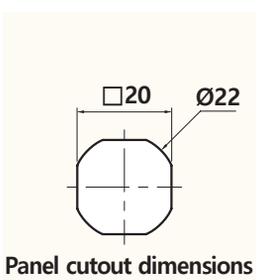

AC-3142

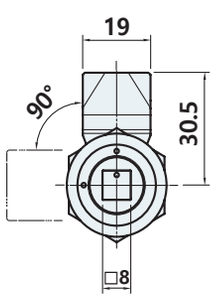

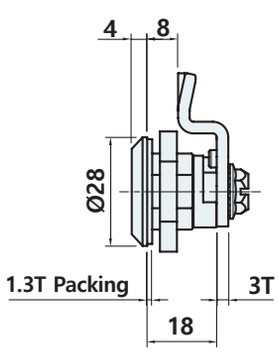

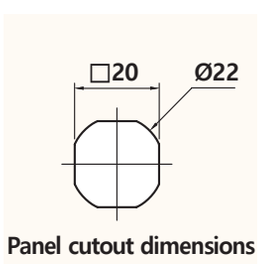

AC-3145

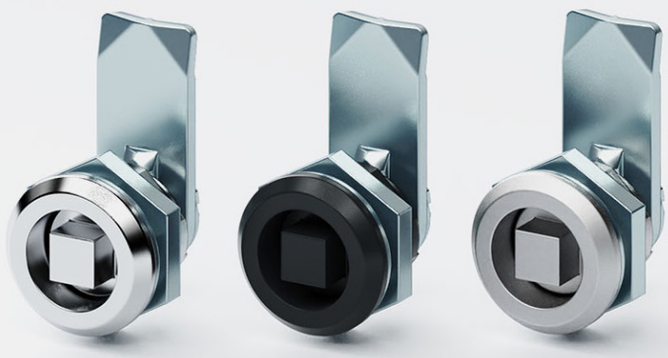

사양 Specification

소 재	아연합금	Material	Zinc alloy die-cast
표면처리	크롬도금 [CR], 흑색도장 [BK]	Finish	Bright chrome plated [CR], Black powder coated [BK]
특 징	방수기능, 스토퍼 회전각도 100˚, K3445 키와 호환 (별도구매)	Feature	Waterproof, Stopper plate rotation 100˚, Compatiblewith K3445 key (Sold separately)

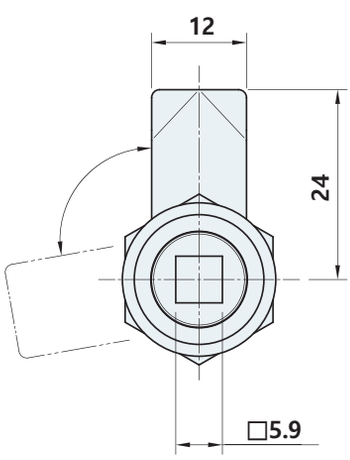

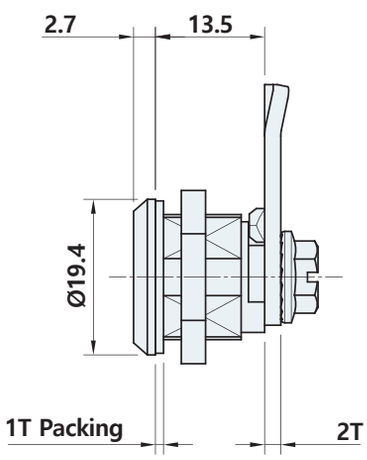

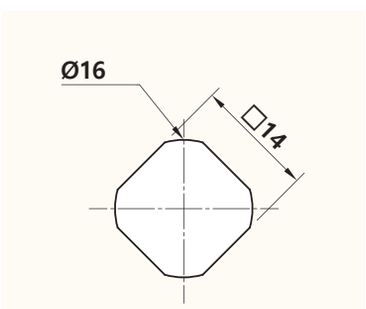

Panel cutout dimensions

제품코드 Product code

AC - 3145 CR

Finish
CR Bright chrome
BK Black powder
VN Gray chrome

AC-3211

#딤플키

#정밀도가 우수한 키





AC-3211-1



AC-3211-2



사양 Specification

소 재	몸체 : 아연합금, 키 : 황동	Material	Body : Zinc alloy die-cast, Key : Brass
표면처리	몸체 : 크롬도금, 키 : 니켈도금	Finish	Body : Bright chrome plated, Key : Nickel plated
특 징	1점 분리,개별키,스토퍼 회전각도 90°, 정밀도가 우수한 키(딤플키), 동일키	Feature	1-point removal, Individual key, Stopper plate rotation 90°, Key with excellent precision(dimple key), Same key

AC-3211-1

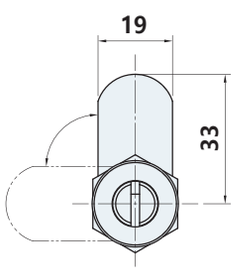

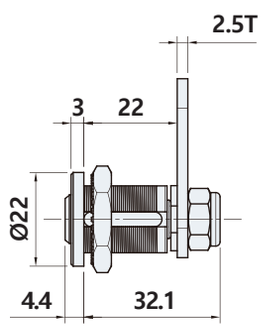

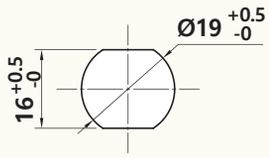

Panel cutout dimensions

AC-3211-2

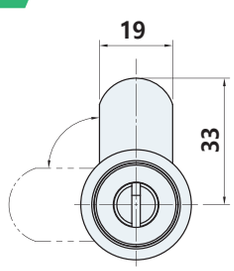

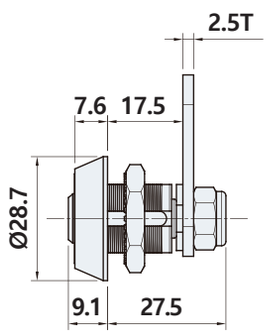

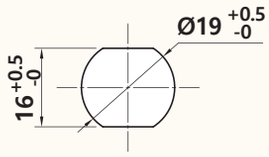

Panel cutout dimensions

제품코드 Product code

AC - 3211 - 1

Option
1 without cap
2 with cap

AC-3216

#동일키 #개별키



사양 Specification

소 재	아연합금	Material	Zinc alloy die-cast
표면처리	크롬도금 [CR]	Finish	Bright chrome plated [CR]
특 징	1점 분리, 동일키, 스토퍼 회전각도 90˚, 개별키	Feature	1-point removal, Same key, Stopper plate rotation 90˚, Individual key

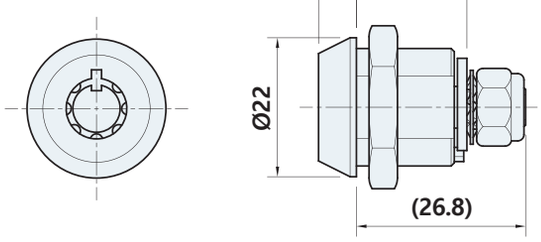

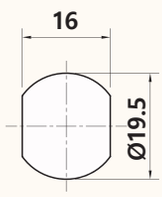

Panel cutout dimensions

AC-3240

#잠금/열림 상태 확인가능



사양 Specification

소 재	아연합금	Material	Zinc alloy die-cast
표면처리	크롬도금 [CR]	Finish	Bright chrome plated [CR]
특 징	2점 분리, 동일키,스토퍼 회전각도 90˚, 미닫이, 여닫이 겸용	Feature	2-point removal,Same key,Stopper plate rotation 90˚, For both sliding door and hinged door use

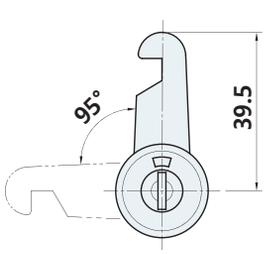

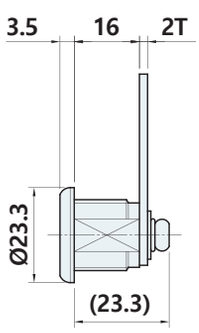

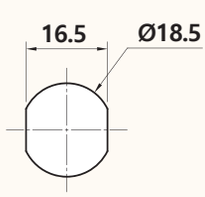

Panel cutout dimensions

AC-3221

#마스터키
#동일키 #개별키



사양 Specification

소 재	아연합금	Material	Zinc alloy die-cast
표면처리	크롬도금 [CR]	Finish	Bright chrome plated [CR]
특 징	2점 분리, 동일키, 개별키, 스토퍼 회전각도 90°, 마스터키	Feature	2-point removal, Same key, Individual key, Stopper plate rotation 90°, Master key

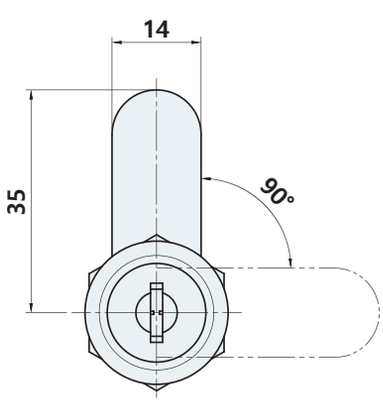

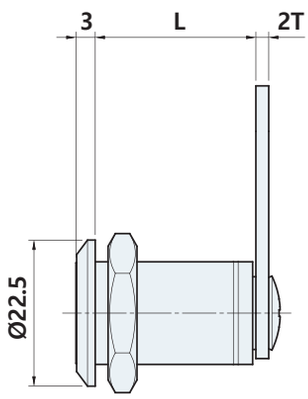

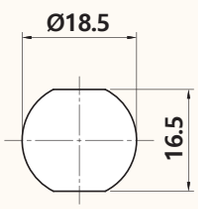

Panel cutout dimensions

	L	Key type
AC-3221-L	16	E: same key P: indicidual
	20	
	25	
	30	
	35	

제품코드 Product code

AC - 3221 - 16 E

- L Value: 16 ⋮ 35
- Type: E Same key / P Individual key

AC-3307

#스토퍼 회전각도 90°



사양 Specification

소 재	아연합금	Material	Zinc alloy die-cast
표면처리	크롬도금 [CR]	Finish	Bright chrome plated [CR]
특 징	방수기능, 2점 분리, 동일키	Feature	Waterproof, 2-point removal, Same key

AC-3307-1

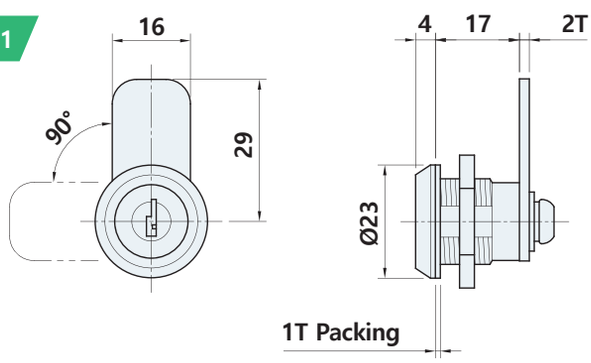

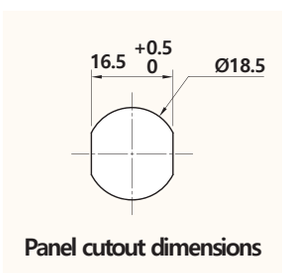

AC-3307-2

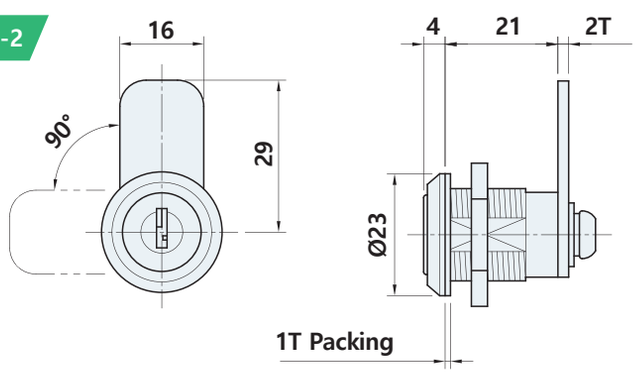

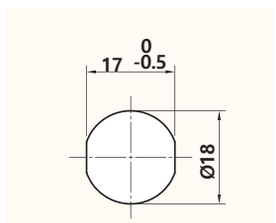

AC-3321

#신호제어기



사양 Specification

소 재	아연합금	Material	Zinc alloy die-cast
표면처리	크롬도금 [CR]	Finish	Bright chrome plated [CR]
특 징	1점 분리, 동일키, 래치에 의한 자동잠김 커버가 있어 노출박스에 주로 사용 열린 상태에서 키가 해제되지 않음	Feature	1-point removal, Same key, Self-locking by latch, Mainly used for exposure box because it has a cover Key not released in open stste

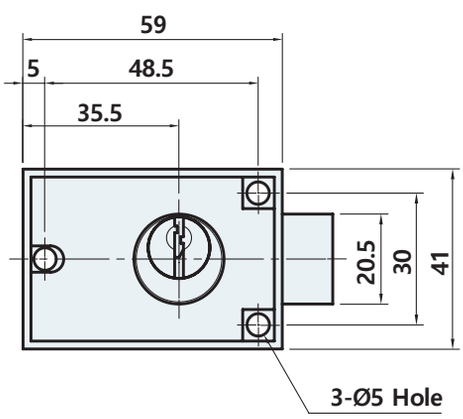

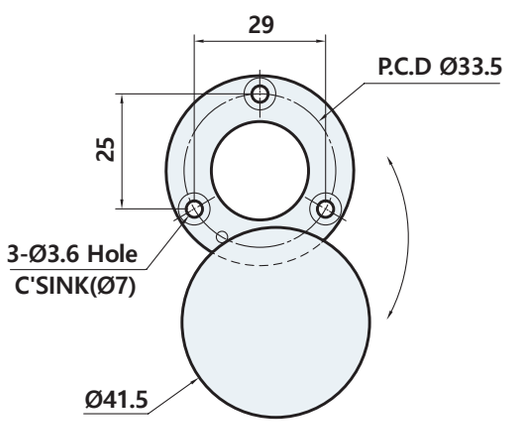

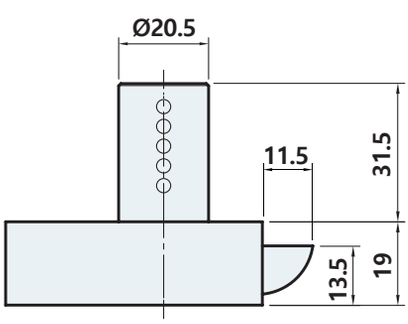

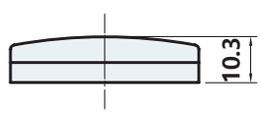

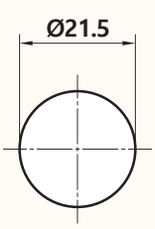

Panel cutout dimensions

AC-3335



사양 Specification

소 재	아연합금	Material	Zinc alloy die-cast
표면처리	크롬도금 [CR]	Finish	Bright chrome plated [CR]
특 징	2 점 분리 , 동일키 , 방수기능 , 스토퍼 회전각도 180˚	Feature	2-point removal, Same key, Waterproof, Stopper plate rotation 180˚

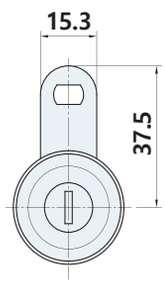

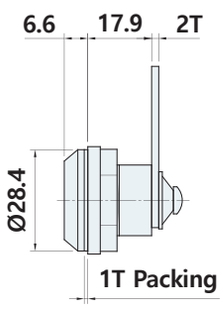

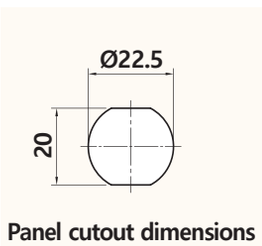

AC-3416

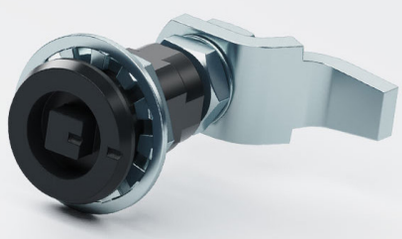

#스토퍼거리조절

#잠금/열림 상태 확인가능

사양 Specification

소 재	아연합금	Material	Zinc alloy die-cast
표면처리	흑색도장 [BK]	Finish	Black powder coated [BK]
특 징	압착기능, 스토퍼 회전각도 90˚	Feature	Compression, Stopper plate rotation 90˚

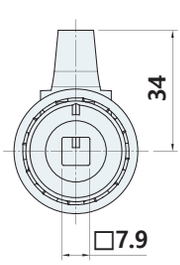

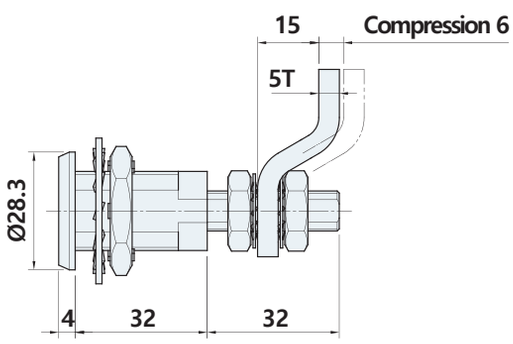

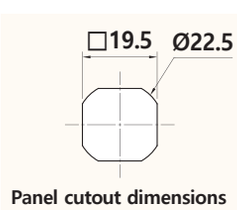

AC-3409, 3439, 3449

#더블비트키
#컴프레션
#삼각키
#사각키



사양 Specification

소 재	아연합금	Material	Zinc alloy die-cast
표면처리	크롬도금 [CR]	Finish	Bright chrome plated [CR]
특 징	압착기능, 스토퍼 회전각도 90°	Feature	Compression, Stopper plate rotation 90°

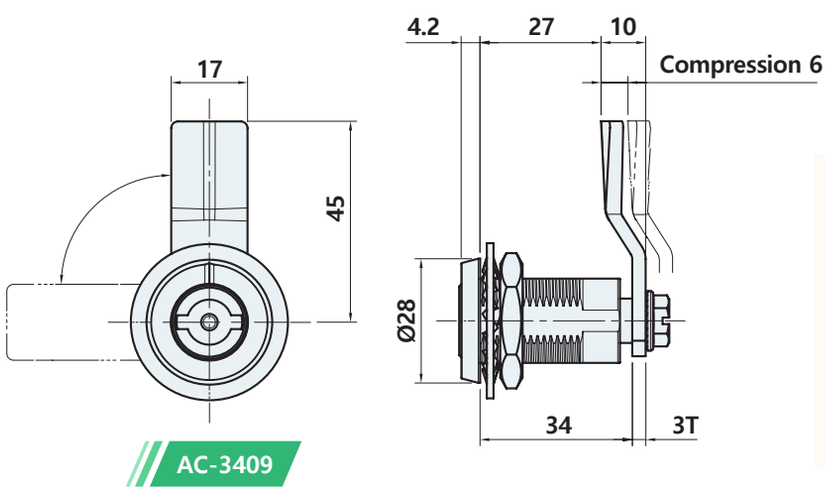

AC-3409

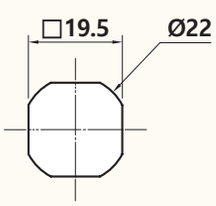

Panel cutout dimensions

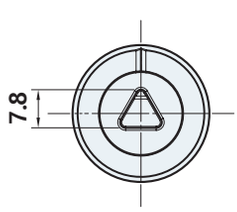

AC-3439

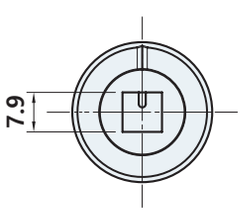

AC-3449

제품코드 Product code

AC-34 **0** 9

Core type
0 Double bit
3 Triangle
4 Square

AC-3441D, BD

#잠금/열림 상태 확인가능



사양 Specification

소 재	아연합금	Material	Zinc alloy die-cast
표면처리	크롬도금 [CR]	Finish	Bright chrome plated [CR]
특 징	압착기능, 스토퍼 회전각도 90°, 스토퍼 거리조절 : AC-3441BD	Feature	Compression, Stopper plate rotation 90° Easy to adjustment of stopper's

AC-3441D

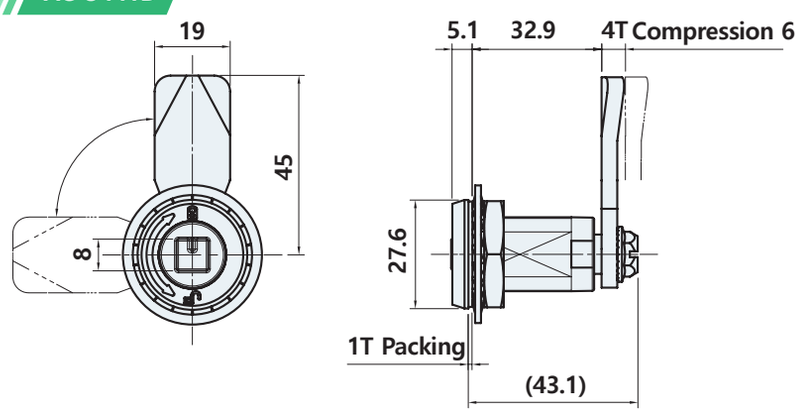

AC-3441BD

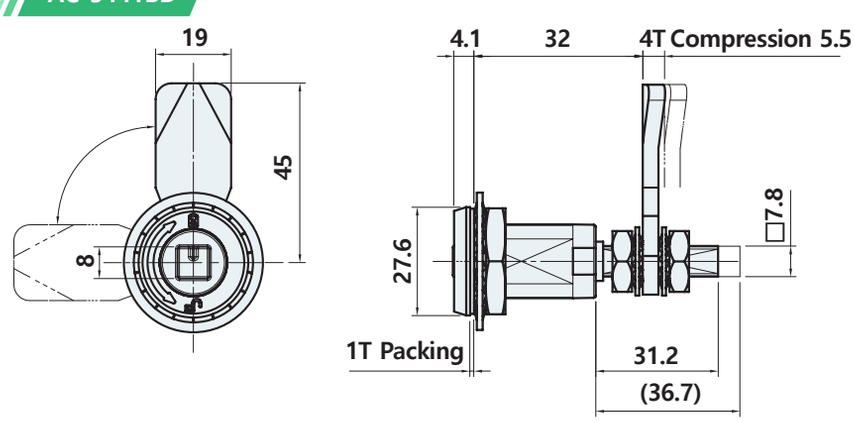

AC-3445 Series

[AC-3445, 3465, 3495]

#사각키
#렌치키
#노브형

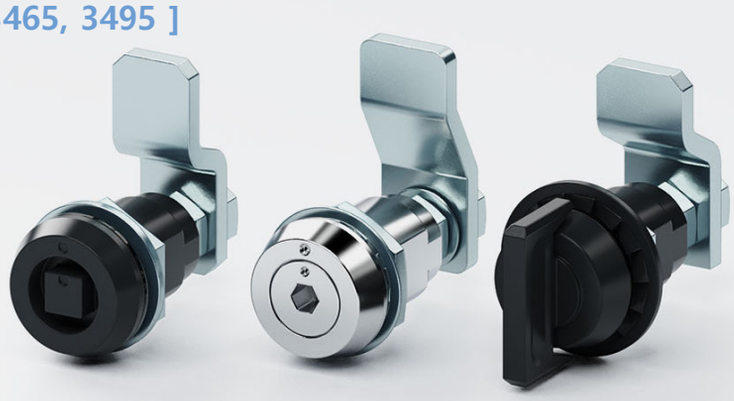

사양 Specification

소 재	아연합금	Material	Zinc alloy die-cast
표면처리	크롬도금 [CR], 흑색도장 [BK]	Finish	Bright chrome plated [CR], Black powder coated [BK]
특 징	압착기능, 방수기능, 스토퍼 회전각도 90°, AC-3445 : K3445 키와 호환 (별도구매)	Feature	Compression, Waterproof, Stopper plate rotation 90°, AC-3445 : Compatible with K3445 key (Sold separately)

AC-3445

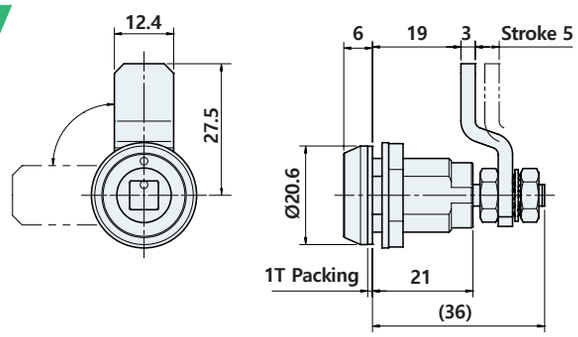

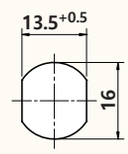

Panel cutout dimensions

AC-3465

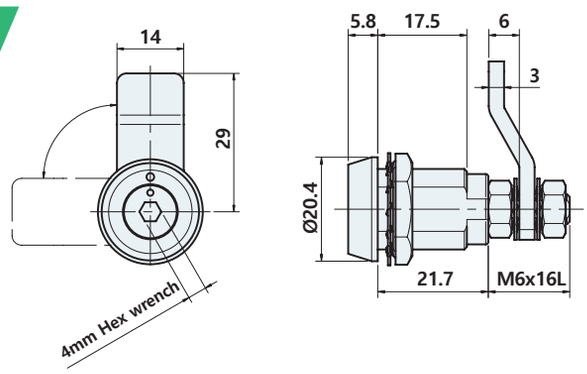

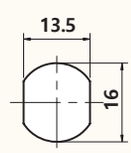

Panel cutout dimensions

AC-3495

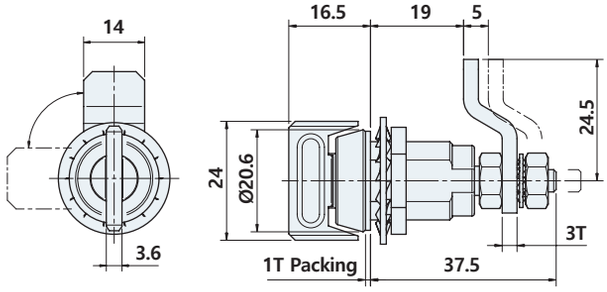

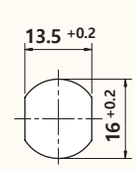

Panel cutout dimensions

AC-3482-4



#스토퍼거리조절

#잠금/열림 상태 확인가능

사양 Specification

소 재	아연합금	Material	Zinc alloy die-cast
표면처리	크롬도금 [CR]	Finish	Bright chrome plated [CR]
특 징	방수기능 , 압착기능 , 스토퍼 회전각도 90˚, 스트로크 6 mm	Feature	Waterproof, Compression, Stopper plate rotation 90˚, Stroke 6 mm

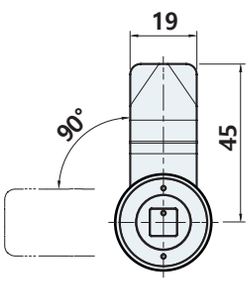

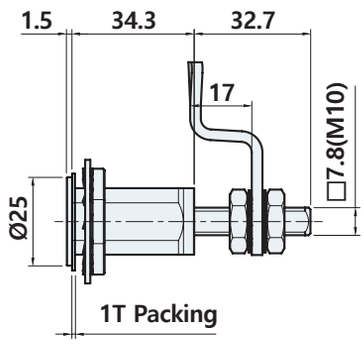

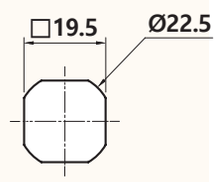

Panel cutout dimensions

AC-3497



#스토퍼 회전각도 80˚

사양 Specification

소 재	아연합금	Material	Zinc alloy die-cast
표면처리	흑색도장 [BK]	Finish	Black powder coated [BK]
특 징	압착기능, 방수기능	Feature	Compression, Waterproof

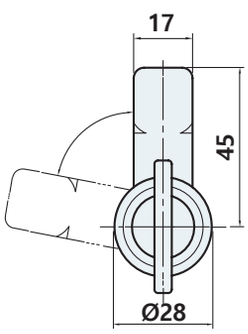

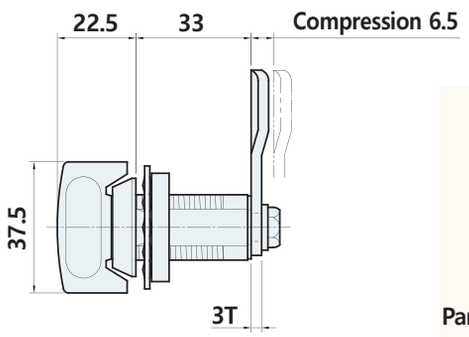

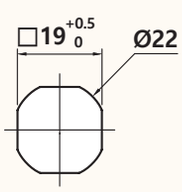

Panel cutout dimensions

AC-3500

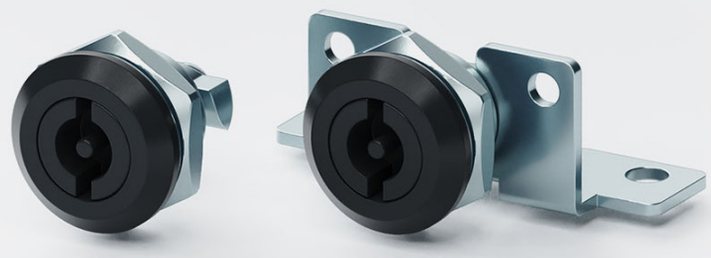

사양 Specification

소 재	아연합금	Material	Zinc alloy die-cast
표면처리	흑색도장 [BK]	Finish	Black powder coated [BK]
특 징	방수기능, 압착기능, 스토퍼 회전각도 90°	Feature	Waterproof, Compression, Stopper plate rotation 90°

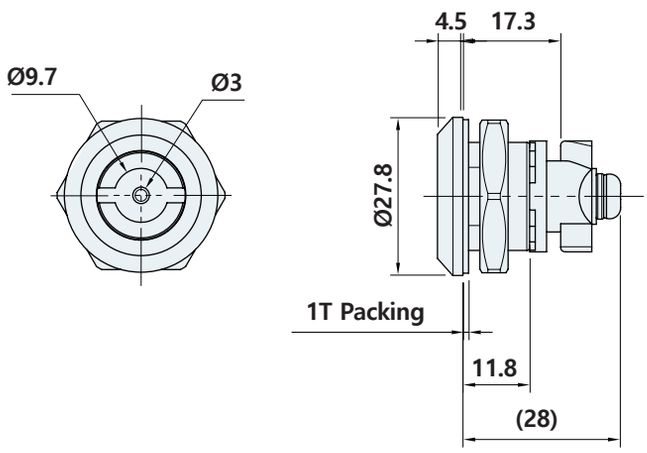

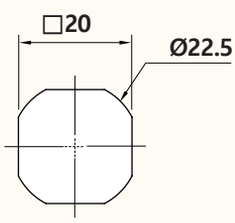

Panel cutout dimensions

Bracket

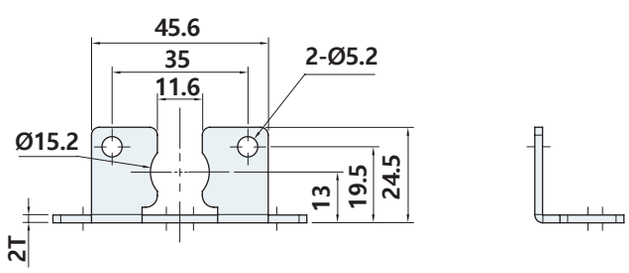

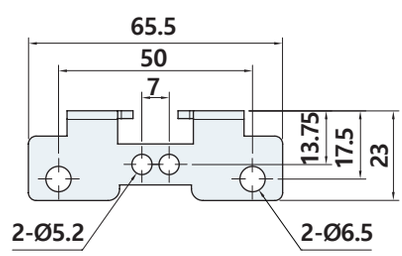

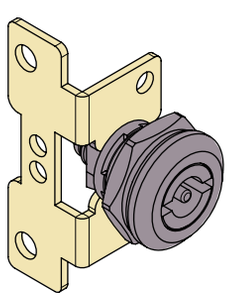

Example of installation

AC-3512



사양 Specification

소 재	아연합금	Material	Zinc alloy die-cast
표면처리	크롬도금 [CR]	Finish	Bright chrome plated [CR]
특 징	스토퍼 회전각도 90˚	Feature	Stopper plate rotation 90˚

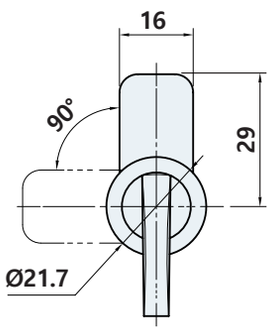

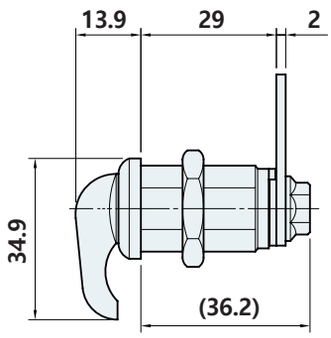

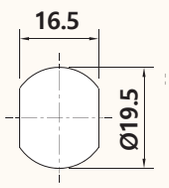

Panel cutout dimensions

AC-3520

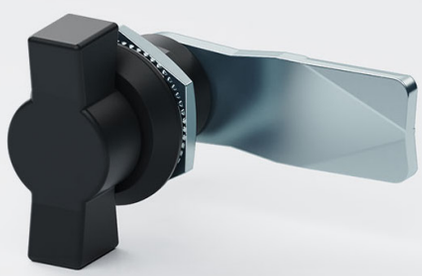

사양 Specification

소 재	몸체 : 아연합금, 손잡이 : 플라스틱	Material	Body : Zinc alloy die-cast, Knob : Plastic
표면처리	몸체 : 흑색도장, 손잡이 : 흑색	Finish	Body : Black powder coated, Knob : Black
특 징	좌우겸용 , 방수기능 , 스토퍼 회전각도 90˚	Feature	For both left and right use, Waterproof Stopper plate rotation 90˚

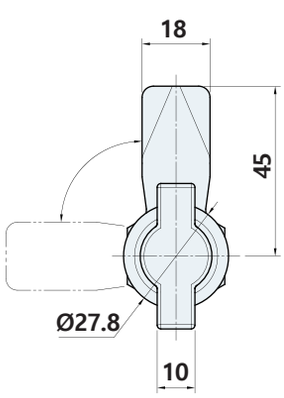

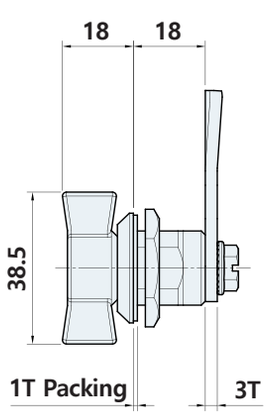

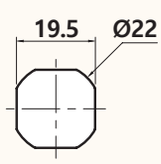

Panel cutout dimensions

AC-3561, 3562

#스토퍼 회전각도 90°

#핸들과 잠금쇠가 개별작동



사양 Specification

소 재	아연합금	Material	Zinc alloy die-cast
표면처리	AC-3561 : 흑색도금, AC-3562 : 흑색도장	Finish	AC-3561 : Black plated, AC-3562 : Black powder coated
특 징	좌우겸용, 2점 분리, 동일키	Feature	For both left and right use, 2-point removal, Same key

AC-3561

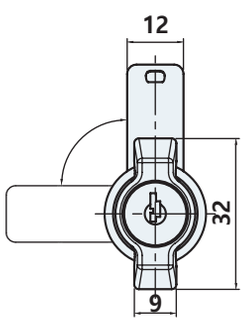

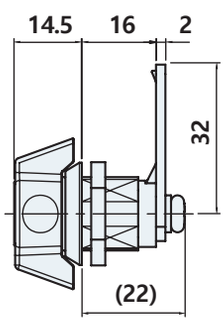

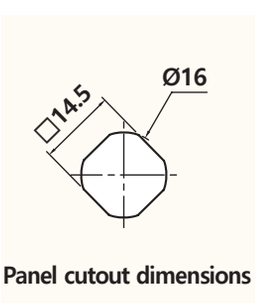

Panel cutout dimensions

AC-3562

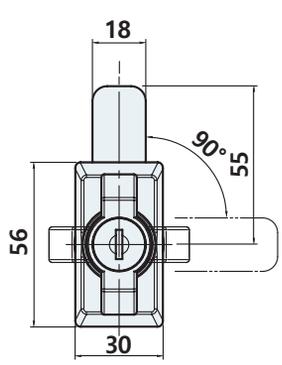

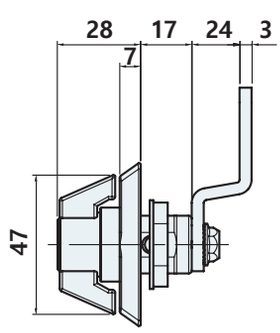

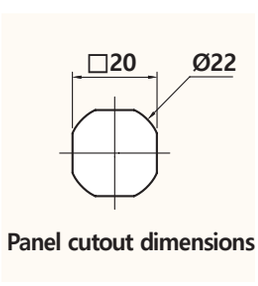

Panel cutout dimensions

AC-3553

#스토퍼거리조절



사양 Specification

소 재	아연합금	Material	Zinc alloy die-cast
표면처리	흑색도장 [BK]	Finish	Black powder coated [BK]
특 징	스토퍼 회전각도 90°	Feature	Stopper plate rotation 90°

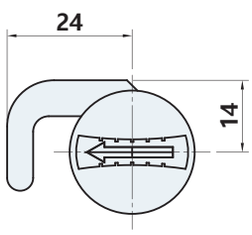

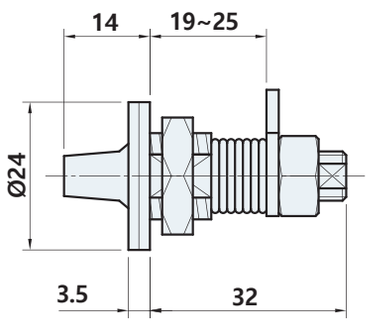

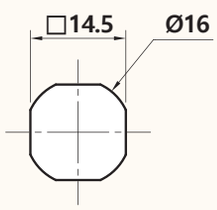

Panel cutout dimensions

AC-3572

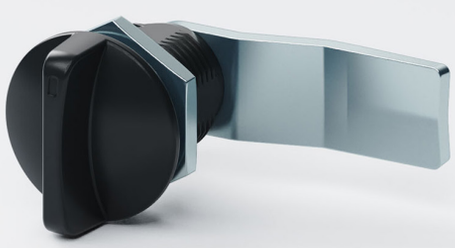

사양 Specification

소 재	아연합금	Material	Zinc alloy die-cast
표면처리	흑색도장 [BK]	Finish	Black powder coated [BK]
특 징	방수기능 , 스토퍼 회전각도 90°	Feature	Waterproof, Stopper plate rotation 90°

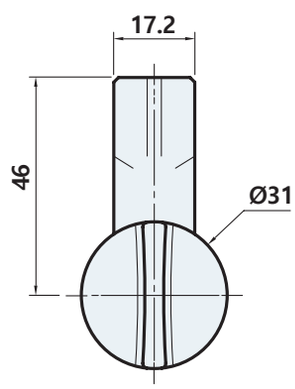

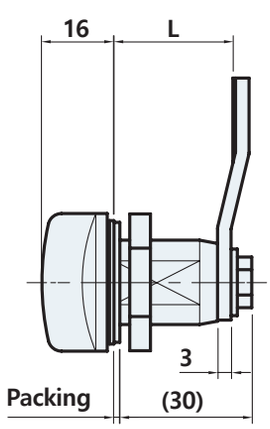

	L
AC-3572-20	20
AC-3572-27	27
AC-3572-33	33

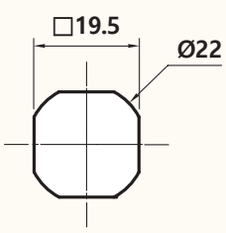

Panel cutout dimensions

AC-3565, 3566, 3567

#스토퍼 회전각도 90°

#핸들과 잠금쇠가 개별작동

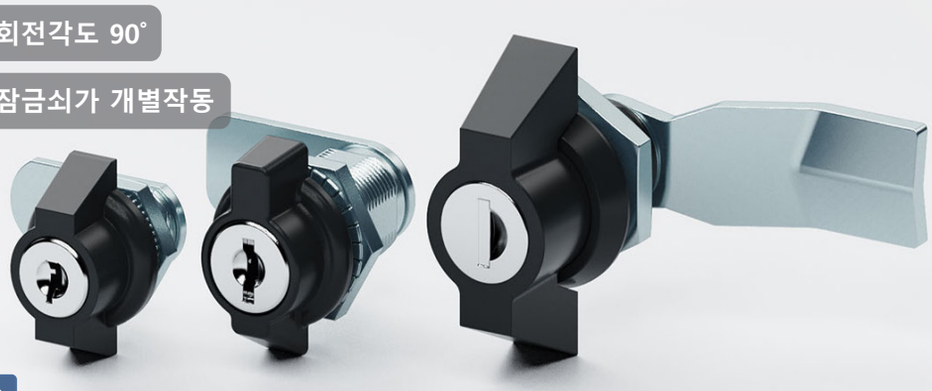

사양 Specification

소 재	아연합금	Material	Zinc alloy die-cast
표면처리	흑색도장 [BK]	Finish	Black powder coated [BK]
특 징	2점 분리, 동일키	Feature	2-point removal, Same key

AC-3565

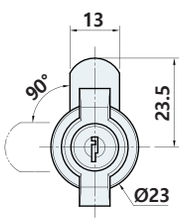

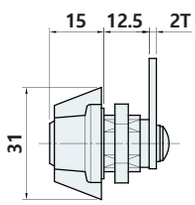

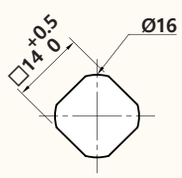

Panel cutout dimensions

AC-3566

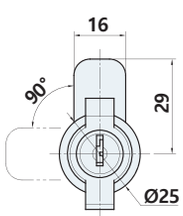

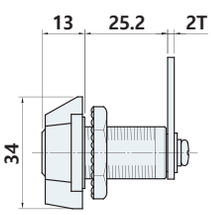

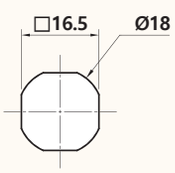

Panel cutout dimensions

AC-3567

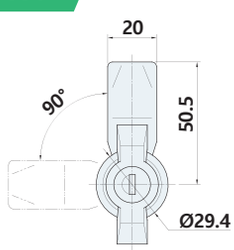

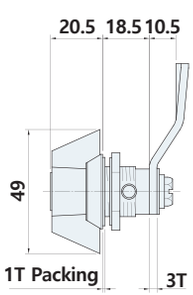

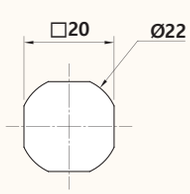

Panel cutout dimensions

AC-3580P



사양 Specification

소 재	아연합금	Material	Zinc alloy die-cast
표면처리	흑색도장 [BK]	Finish	Black powder coated [BK]
특 징	방수기능, 외부잠금, 스토퍼 회전각도 90°	Feature	Waterproof, Padlock able, Stopper plate rotation 90°

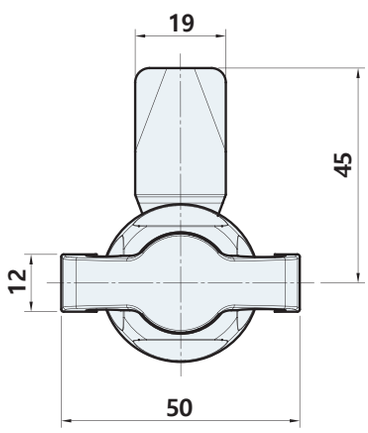

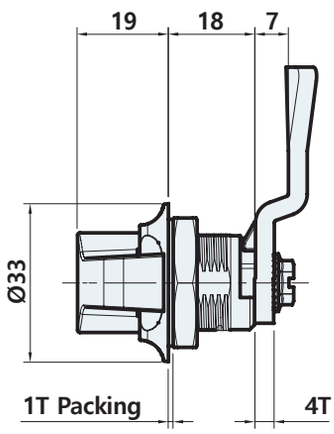

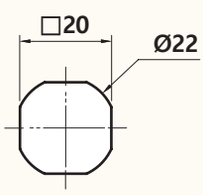

Panel cutout dimensions

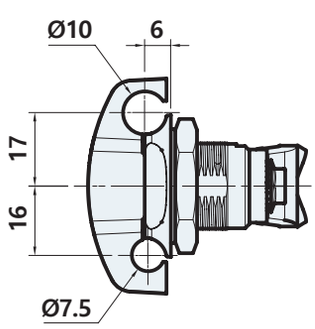

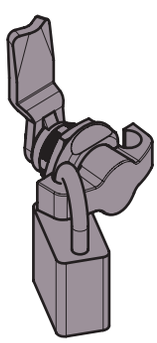

Example of installation

AC-3650

#다이얼



사양 Specification

소 재	아연합금	Material	Zinc alloy die-cast
표면처리	크롬도금 [CR]	Finish	Bright chrome plated [CR]
특 징	번호변경이 용이 ※ 1000가지 조합	Feature	Easy to change number ※ 1000 combinations
번호 변경 메뉴얼	1. 캠록을 열어 번호판 아래쪽에 있는 홀을 누름 2. 홀을 누른 상태에서 원하는 번호로 변경 3. 캠록을 잠금 4. 설정번호로 캠록을 열어 확인	Number change manual	1. Open the camlock and press the hole at the bottom of the license plate 2. Change to the number you want while holding down the hole 3. Lock the camlock 4. Confirm by opening the camlock with the set number

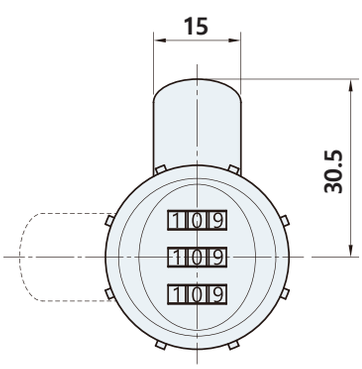

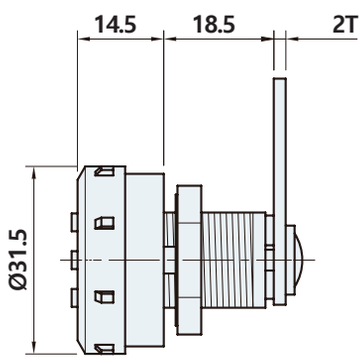

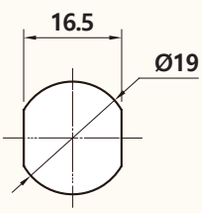

Panel cutout dimensions

AC-3684

키코어 셔터 부착



사양 Specification

소 재	아연합금	Material	Zinc alloy die-cast
표면처리	크롬도금 [CR]	Finish	Bright chrome plated [CR]

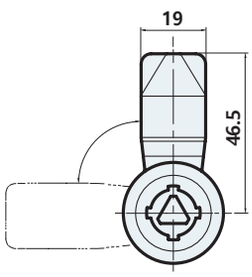

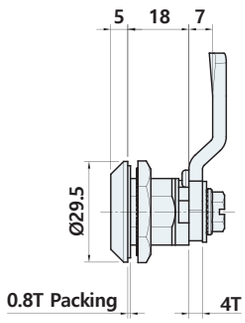

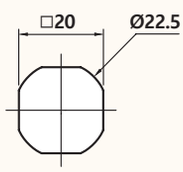

Panel cutout dimensions

AC-3801-20

#정밀도가 우수한 키(딤플키)



사양 Specification

소 재	몸체 : 아연합금, 키 : 아연합금	Material	Body : Zinc alloy die-cast, Key : Zinc alloy die-cast
표면처리	몸체 : 니켈도금, 키 : 크롬도금	Finish	Body : Nickel plated, Key : Bright chrome plated
특 징	방수기능, 동일키, 1점 분리, 스토퍼 회전각도 90˚	Feature	Waterproof, Same key, 1-point removal, Stopper plate rotation 90˚

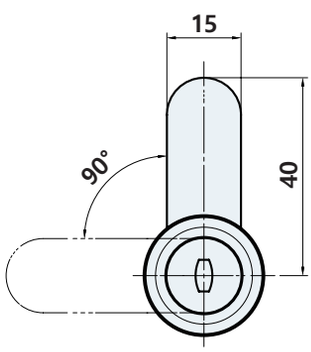

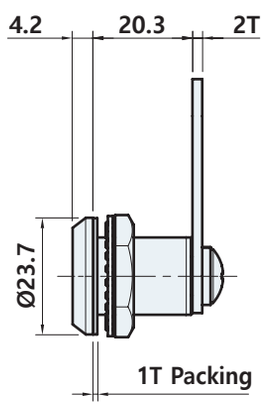

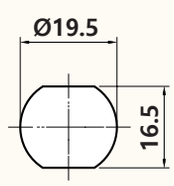

Panel cutout dimensions

AC-3716, 3726

#원형키 #일자키



사양 Specification

소 재	아연합금	Material	Zinc alloy die-cast
표면처리	크롬도금 [CR]	Finish	Bright chrome plated [CR]
특 징	1점분리, 동일키, 래치에 의한 자동잠김	Feature	1-point removal, Same key, Self-locking by latch,

AC-3716

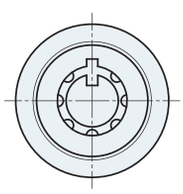

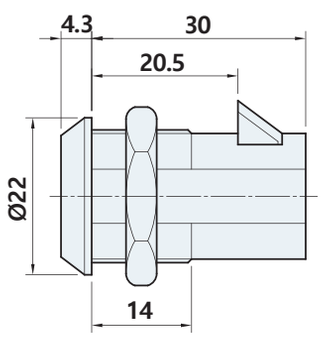

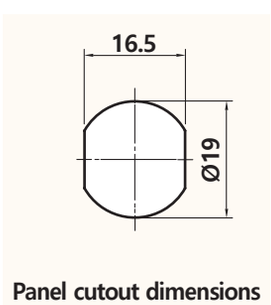

Panel cutout dimensions

AC-3726

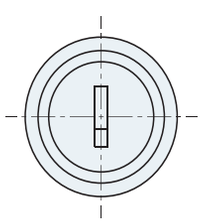

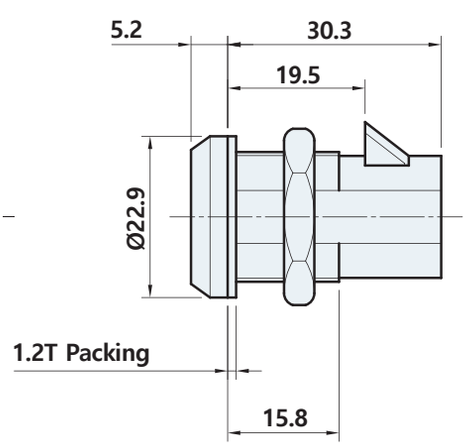

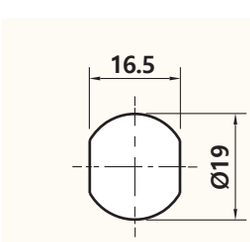

Panel cutout dimensions

AC-3820

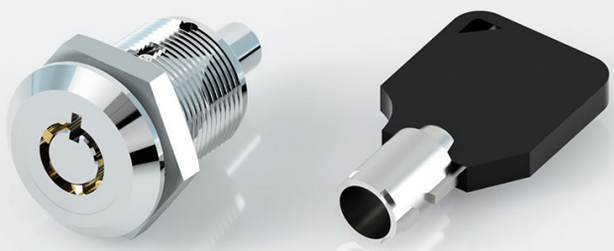

사양 Specification

소 재	아연합금	Material	Zinc alloy die-cast
표면처리	크롬도금 [CR]	Finish	Bright chrome plated [CR]
특 징	1점 분리 , 동일키 , 개별키	Feature	1-point removal, Same key, Individual key

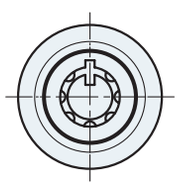

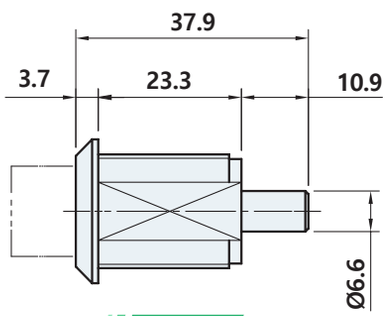

LOCK

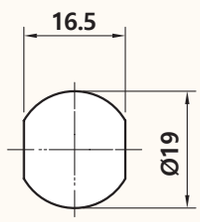

Panel cutout dimensions

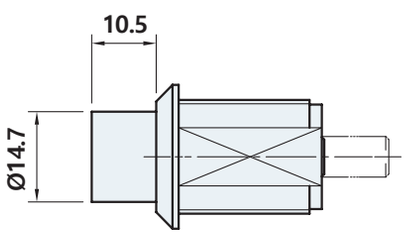

OPEN

AC-6400

#자동잠김(래치)

#버튼으로 잠금해제

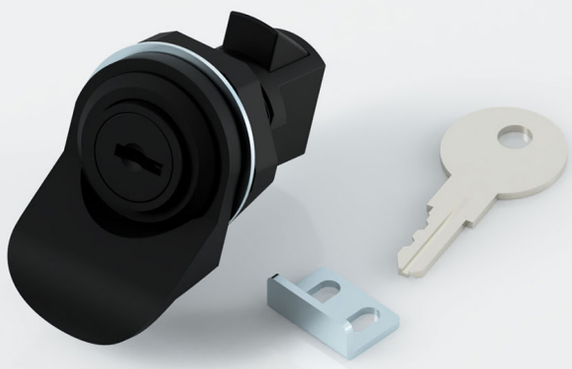

사양 Specification

소 재	나일론(PA)	Material	Nylon(PA)
표면처리	흑색 [BK]	Finish	Black [BK]
특 징	2점 분리, 동일키	Feature	2-point removal, Same key

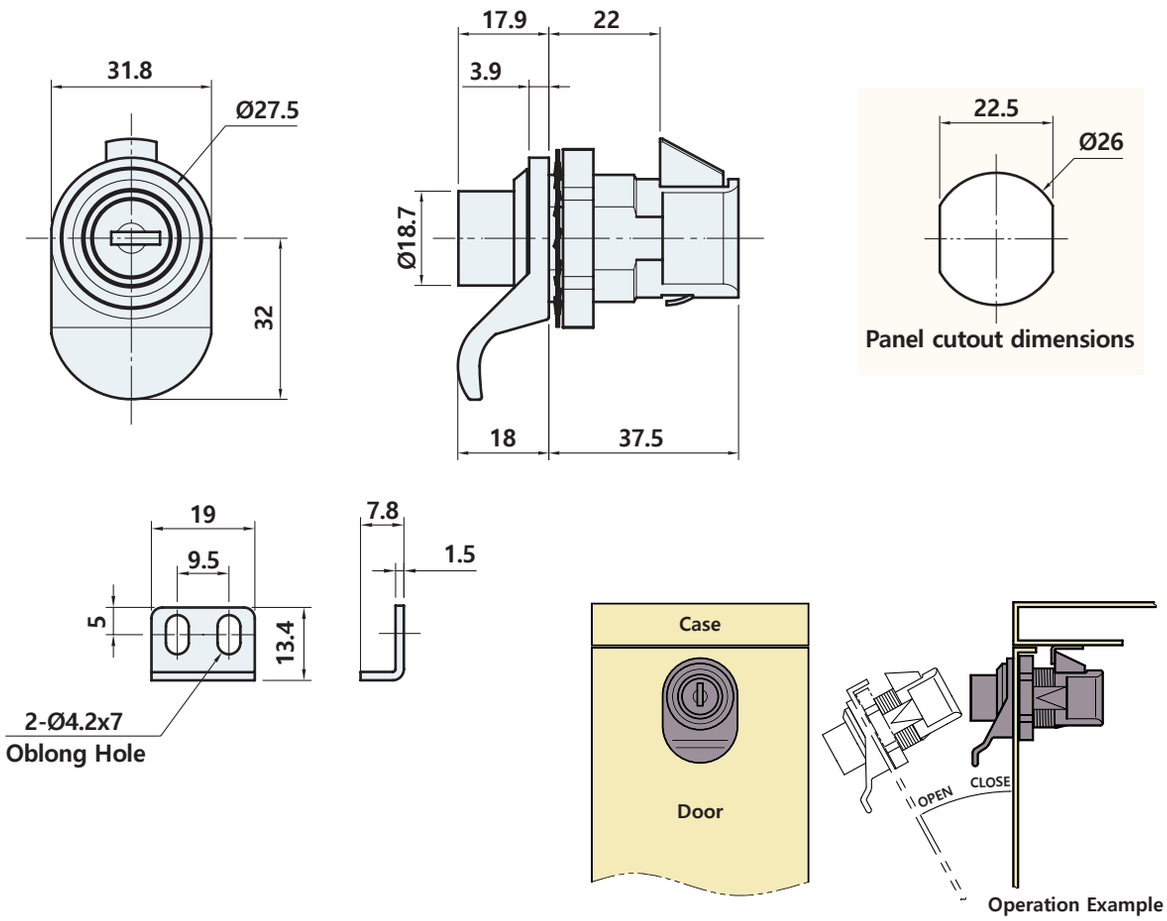

Example of installation

AC-6514



사양 Specification

소 재	플라스틱(PE)	Material	Plastic(PE)
표면처리	회색[GR], 흑색[BK]	Finish	Gray[GR], Black[BK]
특 징	스토퍼 회전각도 90°	Feature	Stopper plate rotation 90°

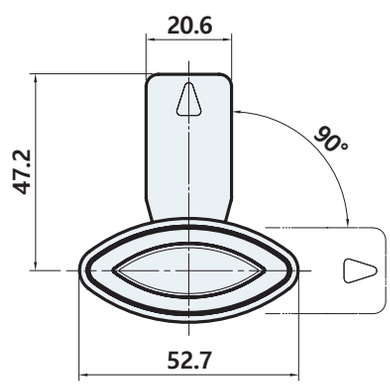

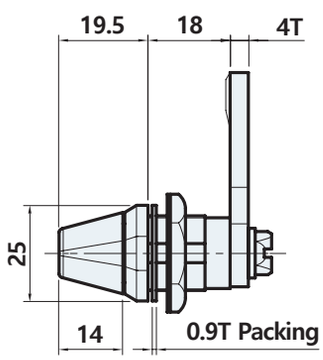

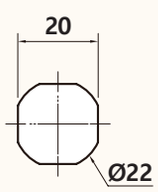

Panel cutout dimensions

제품코드 Product code

AC - 6514 GR

Finish
GR Gray
BK Black

AC-6551

#헤드를 돌려 스토퍼 거리 조절가능

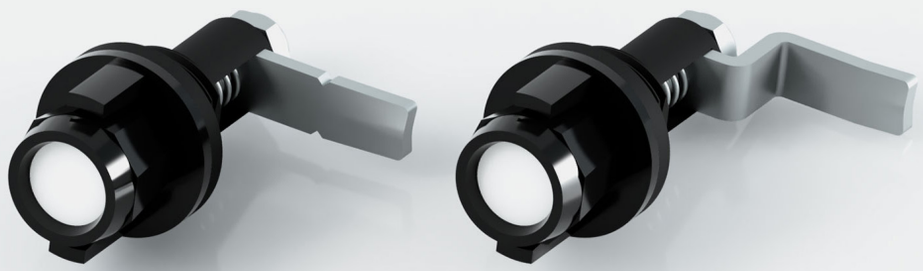

사양 Specification

소 재	플라스틱(ABS)	Material	Plastic(ABS)
표면처리	흑색 [BK]	Finish	Black [BK]
특 징	헤드를 돌려 스토퍼 거리 조절가능 스토퍼 회전각도 90˚	Feature	Stopper distance can be adjusted by turning the head Stopper plate rotation 90˚

AC-6551-1

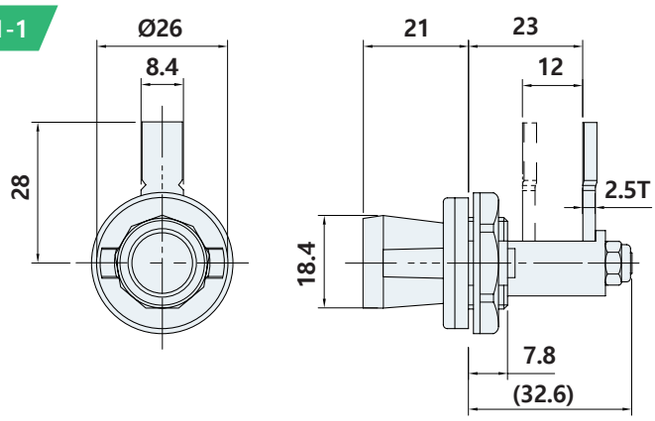

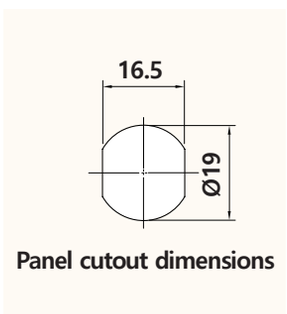

AC-6551-2

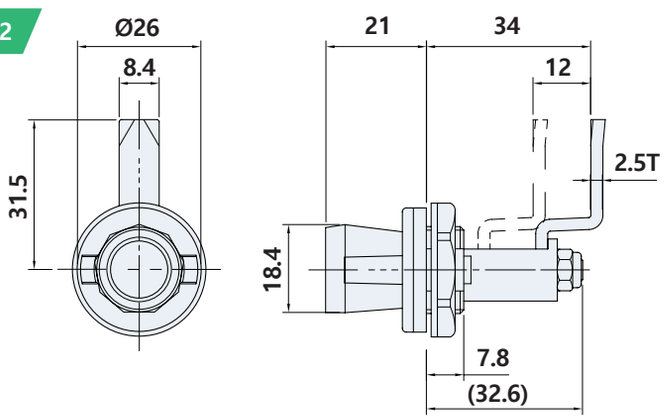

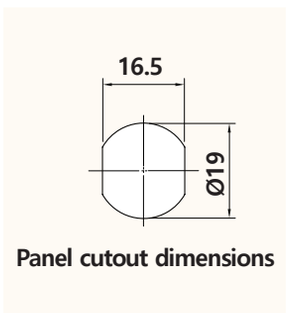

AC-6900

#캠록커버



사양 Specification

소 재	플라스틱	Material	Plastic
표면처리	흑색 [BK]	Finish	Black [BK]
대표사용 제품	적용제품 : AC-3100, AC-1100, AC-95 외	Representative Products	Applicable products : AC-3100, AC-1100, AC-95 etc
특 징	캠록 앞면에 부착하여 커버로 사용	Feature	Cam lock's cover

AC-6900-16

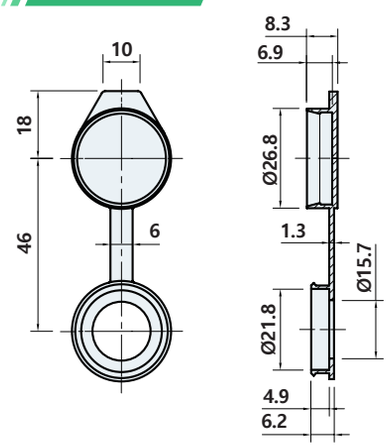

AC-6900-19

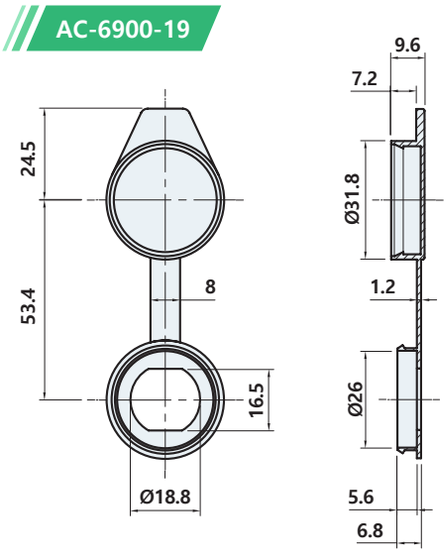

AC-6900-22

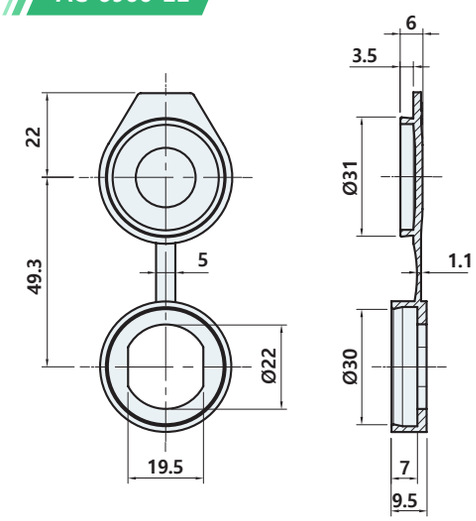

제품코드 Product code

AC - 6900 - 16

Size
16
19
22

AC-6950



사양 Specification

소 재	나일론	Material	Polyamide
표면처리	흑색 [BK]	Finish	Black [BK]
특 징	캠록 앞면에 부착하여 손잡로 사용	Feature	Used as a handle by attaching to the front of the camlock

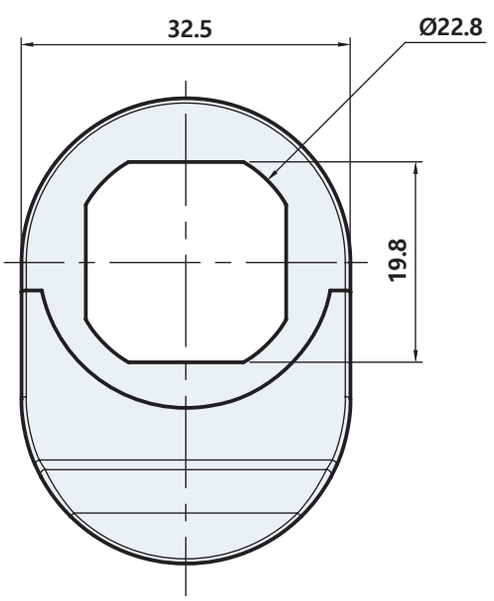

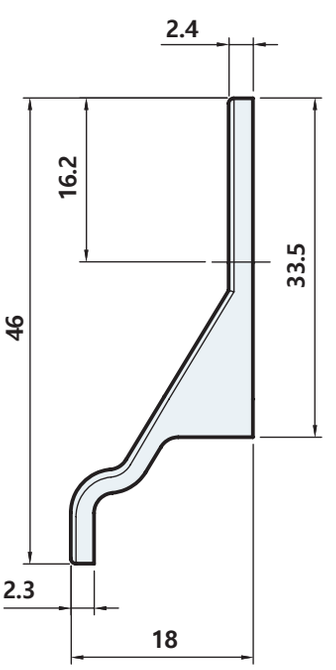

AL-1220K, 1320K





사양 Specification

소 재	스테인리스(STS304)	Material	Stainless steel(STS304)
표면처리	광택연마	Finish	Bright polished
특 징	내식성 우수, 방수기능, 동일키, 2점 분리, AL-1220K : 래치타입, AL-1320K : 로드바 타입(2점 잠금)	Feature	Corrosion resistant, Waterproof, Same key, 2-point removal, AL-1220K : Latch type, AL-1320K : Rod-bar type(2-point latcking)

AL-1220K

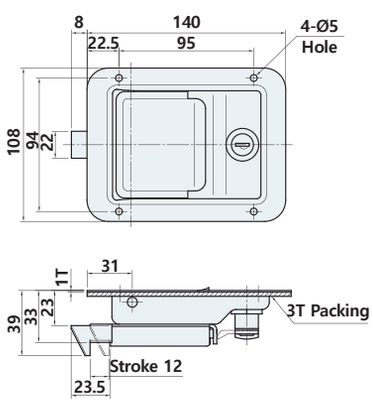

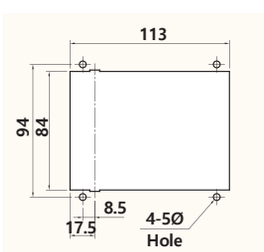

Panel cutout dimensions

AL-1320K

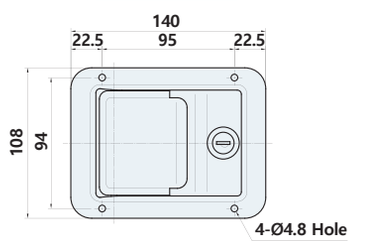

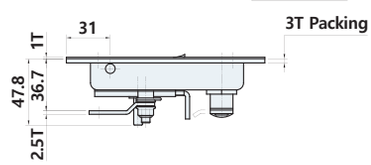

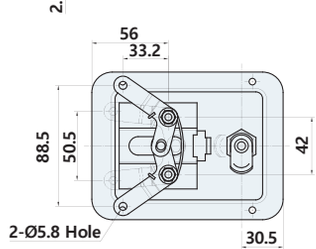

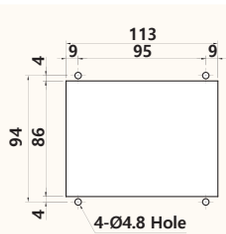

Panel cutout dimensions

AL-1239-1

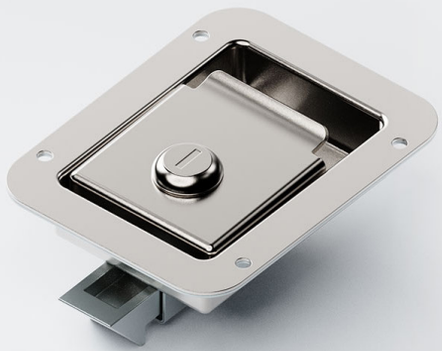

사양 Specification

소 재	스테인리스(STS304)	Material	Stainless steel(STS304)
표면처리	광택연마	Finish	Bright polished
특 징	내식성 우수, 방수기능, 2점 분리, 동일키	Feature	Corrosion resistant, Waterproof, 2-point removal, Same key

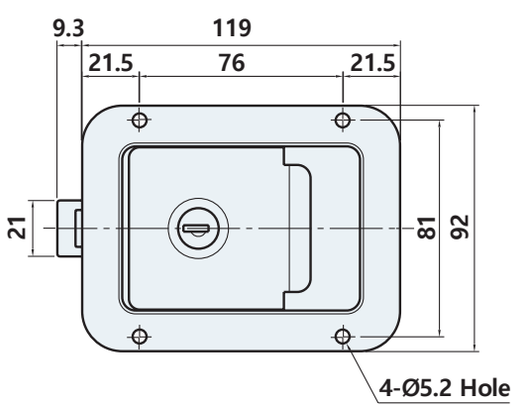

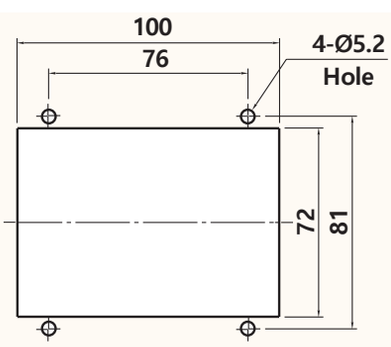

Panel cutout dimensions

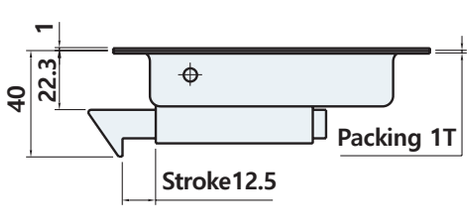

AL-1250



STS 304

사양 Specification

소 재	스테인리스 주조(STS304)	Material	Stainless steel cast(STS304)
표면처리	광택연마	Finish	Bright polished
특 징	내식성 우수, 정면 또는 후면 설치	Feature	Corrosion resistant, Front or rear installation

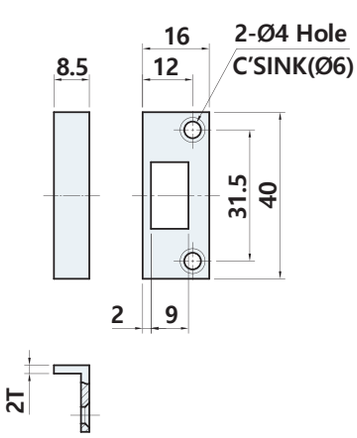

Fixation bracket

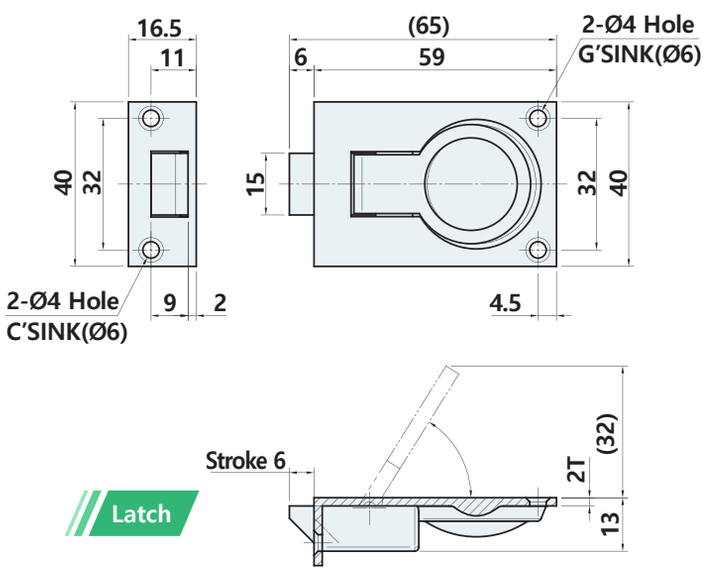

Latch

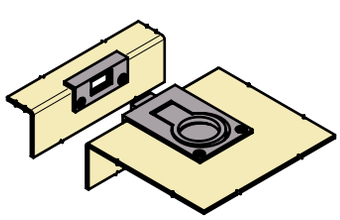

Installation method(front)

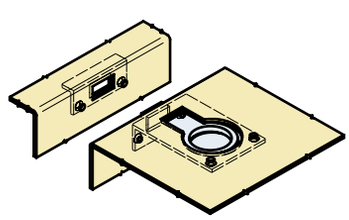

Installation method(rear)

AL-1658

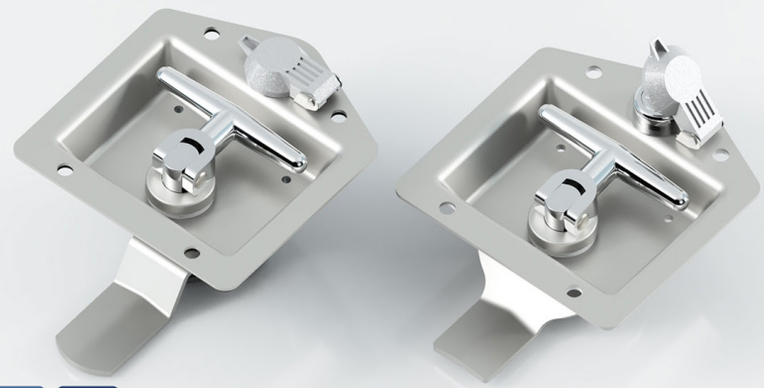



사양 Specification

소 재	몸체 : 스테인리스(STS304), 핸들, 캠록 : 아연합금, 캡 : 아연합금	Material	Body : Stainless steel(STS304), Handle, Camlock : Zinc alloy die-cast, Cap : Zinc alloy die-cast,
표면처리	몸체 : 광택연마, 핸들, 캠록 : 크롬도금, 캡 : 실버펄	Finish	Body : Bright polished, Handle, Camlock : Bright chrome plated, Cap : Silver pearl
특 징	내식성 우수, 2점 분리, 동일키	Feature	Corrosion resistant, 2-point removal, Same key

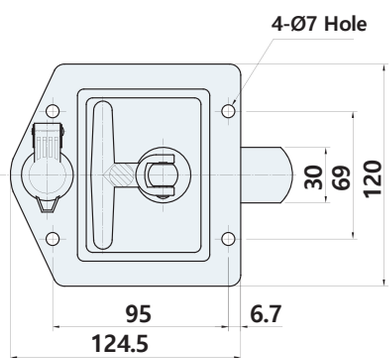

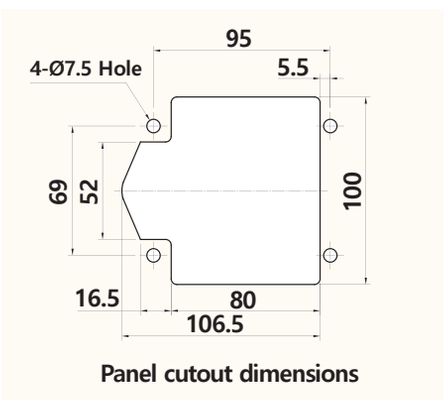

Panel cutout dimensions

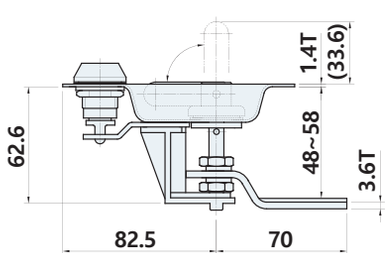

AL-1658-1

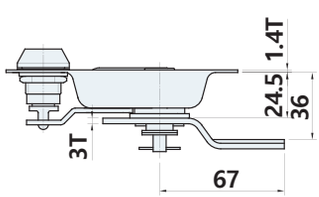

AL-1658-4

AL-2238K, 2240K

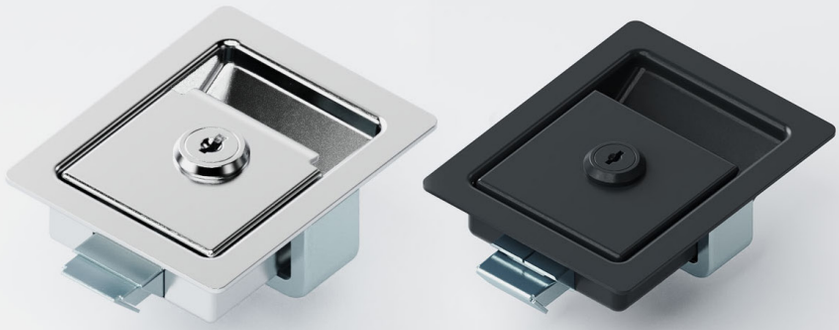

사양 Specification

소 재	철	Material	Steel
표면처리	크롬도금[CR], 흑색도장[BK]	Finish	Bright chrome plated[CR], Black powder coated[BK]
특 징	2점 분리, 동일키	Feature	2-point removal, Same key

AL-2238K

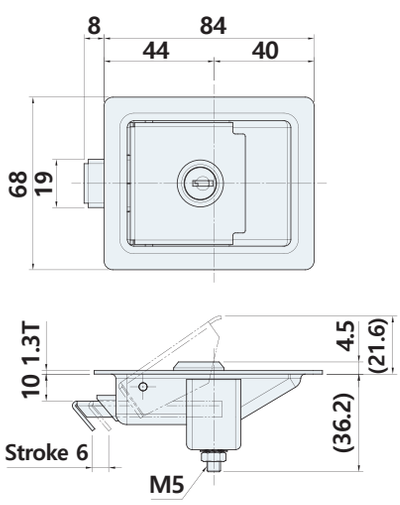

AL-2240BK

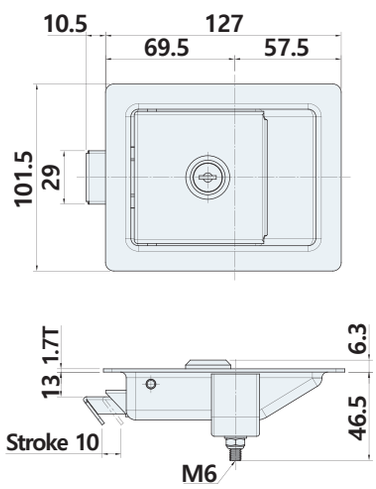

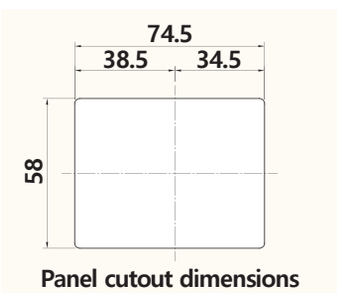

Panel cutout dimensions

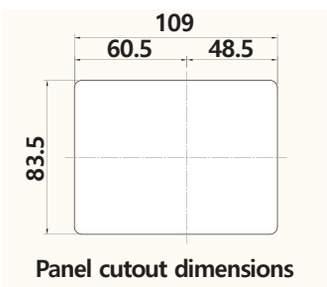

Panel cutout dimensions

제품코드 Product code

AL - 22 **38** K **CR**

name	Finish
38	CR Bright chrome
40	BK Black powder

AL-3210

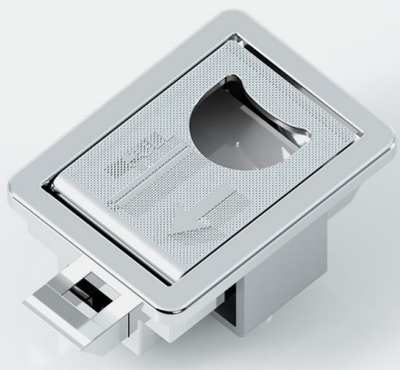

LR

사양 Specification

소 재	아연합금	Material	Zinc alloy die-cast
표면처리	크롬도금 [CR]	Finish	Bright chrome plated [CR]
특 징	좌우겸용	Feature	For both left and right use

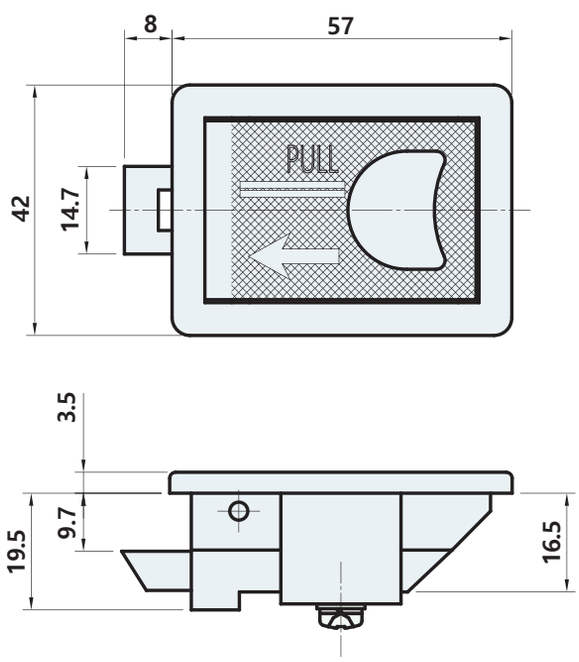

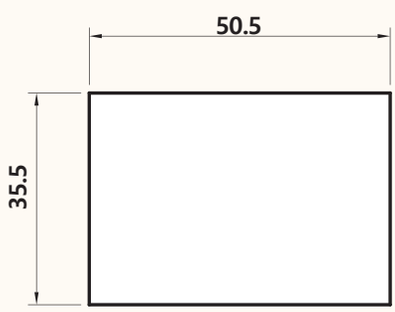

Panel cutout dimensions

AL-3230D

#내부에서 열림/닫힘 가능

#캠핑카래치



사양 Specification

소 재	아연합금	Material	Zinc alloy die-cast
표면처리	크롬도금 [CR], 흑색도장 [BK], 백색도장 [WH]	Finish	Bright chrome plated [CR], Black powder coated [BK], White powder coated [WH]
특 징	2점 분리, 개별키, 먼지 및 습기 차단	Feature	2-point removal, Individual key, Dust and moisture barrier

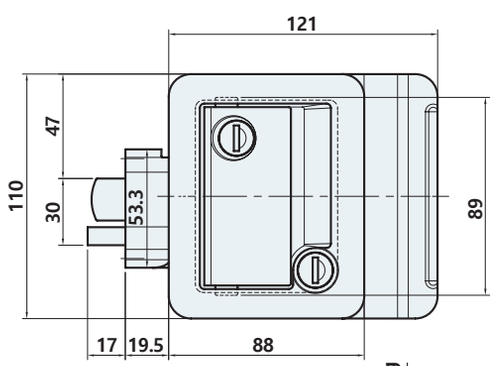

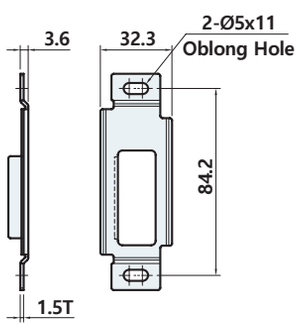

Catch plate

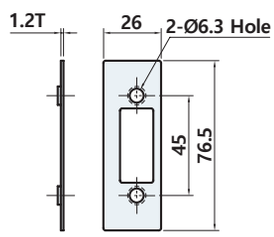

Dead plate

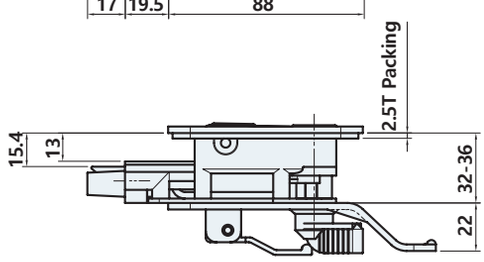

Body

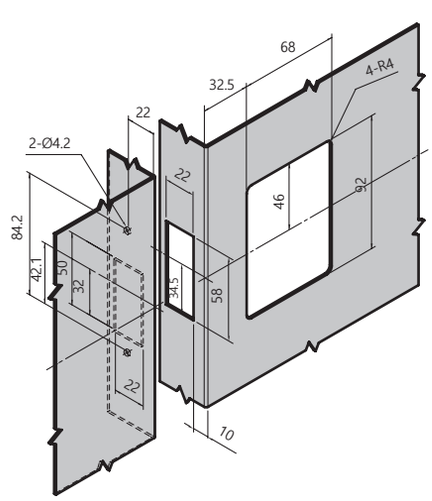

Panel cutout dimensions

제품코드 Product code

AL - 3230D CR

Finish
CR Bright chrome
BK Black powder
WH White powder

AL-3503, 3504

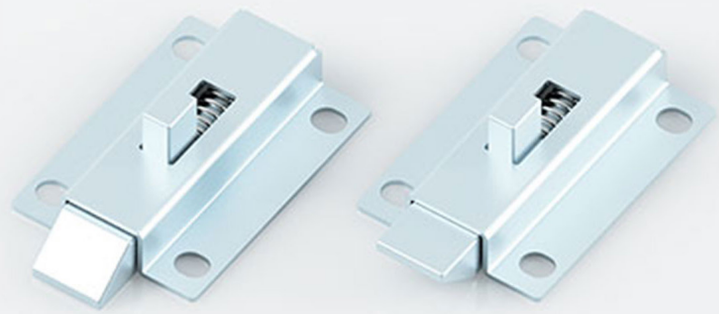

사양 Specification

소 재	래치 : 아연합금, 케이스 : 철, 스프링 : 스테인리스	Material	Latch : Zinc alloy die-cast, Case : Steel, Spring : Stainless steel
표면처리	아연도금	Finish	Zinc plated

AL-3503

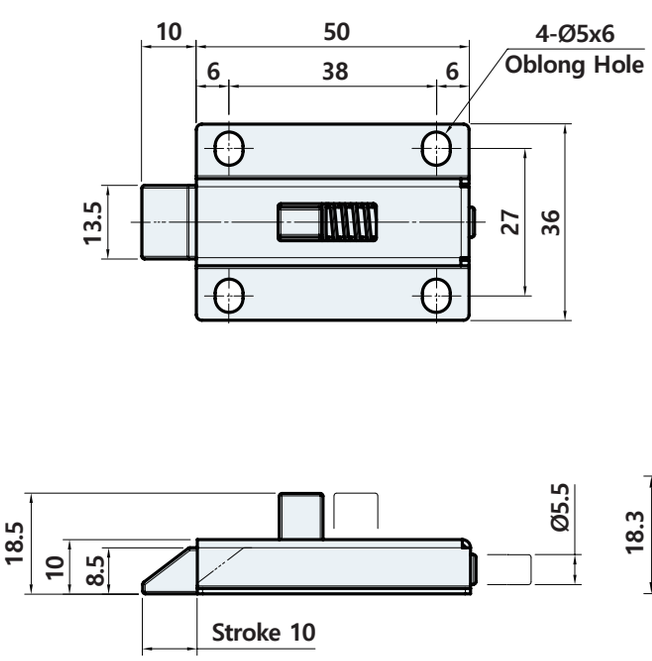

AL-3504

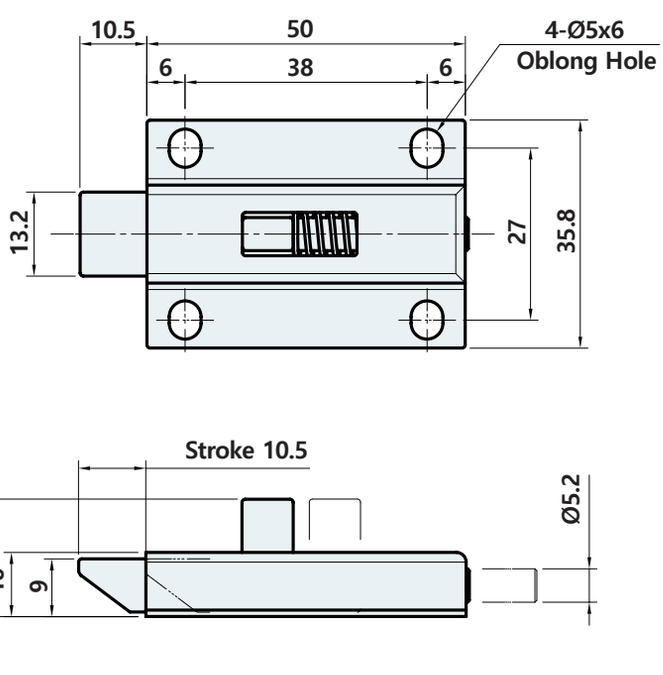

제품코드 Product code

AL - 350 3

Latch direction
3
4

AL-3550

#차량의 도어, 컨테이너, 대형기기의 점검구 등

#동전이나 드라이버로 작동

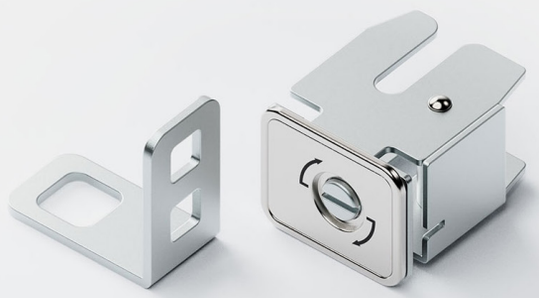

STS 304

사양 Specification

소 재	몸체, 캐치 : 냉간압연강판 부착판 : 스테인리스(STS304)	Material	Body, Catch : SPCC Insatallation plate : Stainless steel(STS304)
표면처리	몸체, 캐치 : 아연도금(MFZn-C) 부착판 : 바렐연마	Finish	Body, Catch : Zinc plasted(MFZn-C) Insatallation plate : Barrel polished
특 징	최대 적용 두께 : 2T, 진동저항, 이중잠금, 동전이나 드라이버로 작동	Feature	Maximum applied thickness : 2T, Vibration resistance, Double lock, Operated by coin or screwdriver

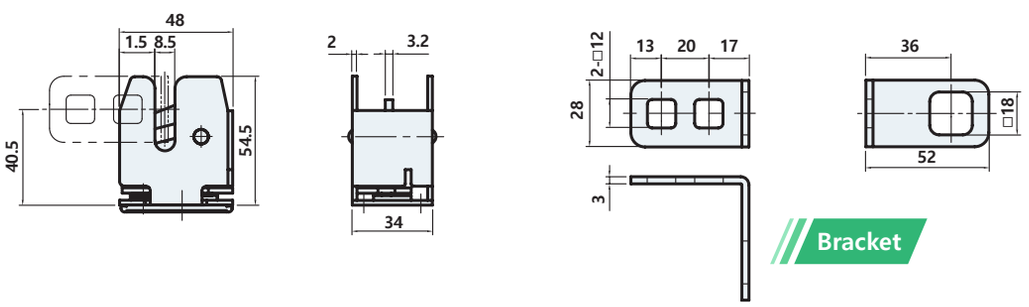

Bracket

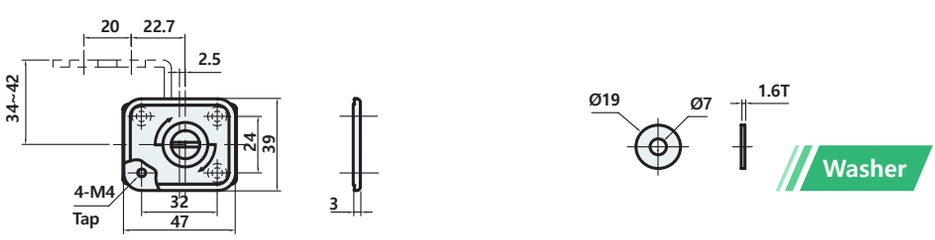

Washer

Body

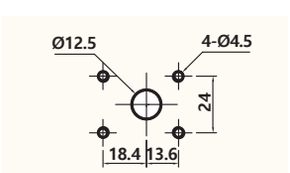

Panel cutout dimensions

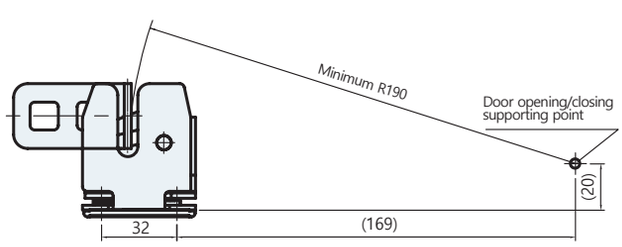

Example of installation

AL-3705

#원터치

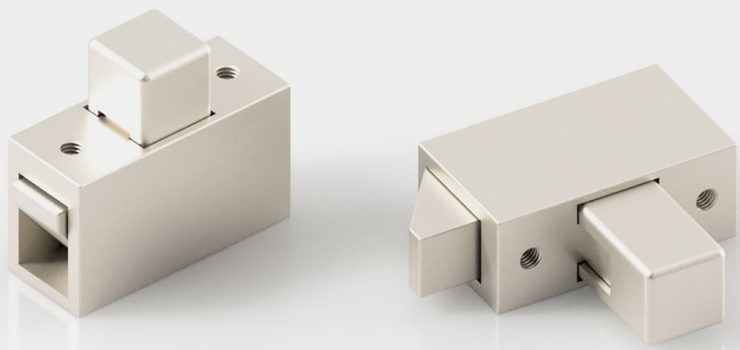

사양 Specification

소 재	아연합금	Material	Zinc alloy die-cast
표면처리	니켈도금	Finish	Nickel plated
특 징	원터치 작동, 손잡이와 함께 사용	Feature	One-touch operation, Used with a handle

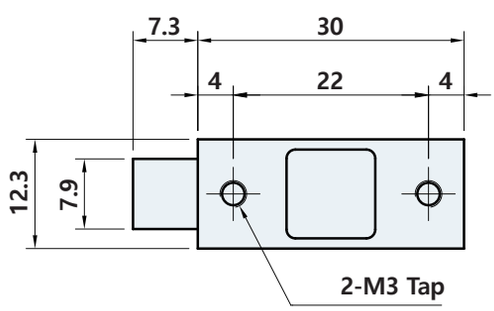

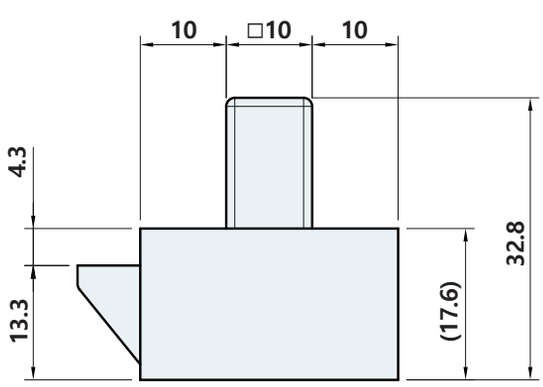

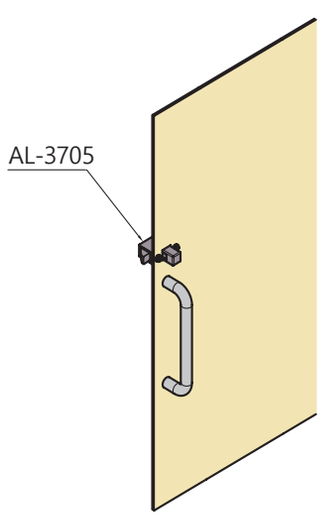

Example of installation

AL-3710

#원터치



사양 Specification

소 재	몸체 : 플라스틱, 브라켓 : 플라스틱, 버튼 : 아연합금	Material	Body : Plastic, Bracket : Plastic, Button: Zinc alloy die-cast
표면처리	몸체, 브라켓 : 흑색 [BK], 버튼 : 크롬도금 [CR]	Finish	Body, Bracket : Black [BK], Button : Bright chrome plated [CR]
특 징	간편설치, 원터치 작동, 팝업 손잡이	Feature	Easy installation, One-touch operation, Popup knob

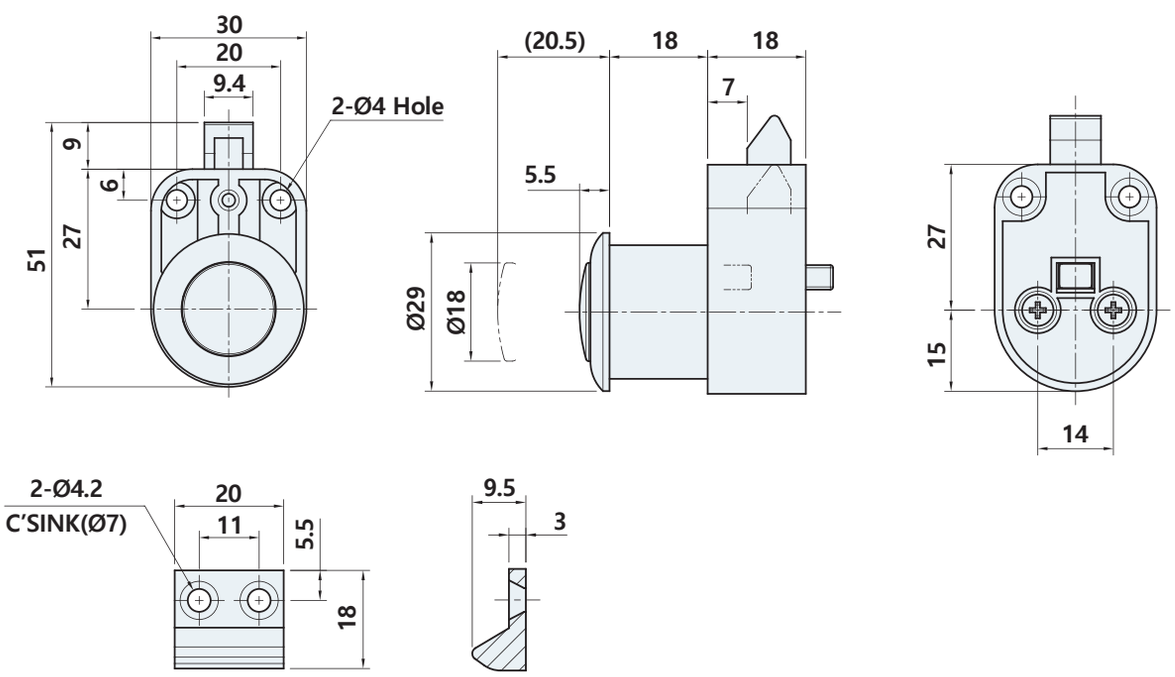

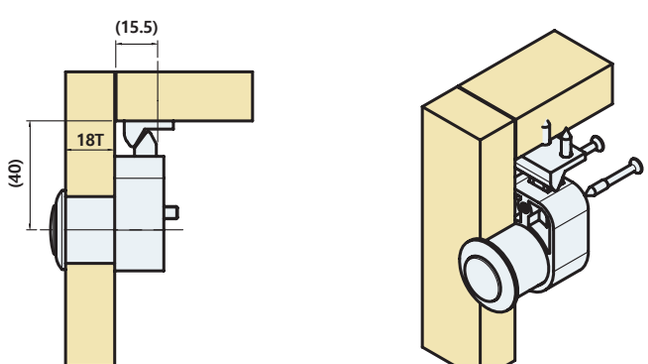

Example of installation

AL-6241, 3241

RoHS 10 COMPLIANT

#내부에서 열림/닫힘 가능



사양 Specification

소 재	AL-6241 : 나일론(PA66), AL-3241 : 아연합금(ZDC) 키, 브라켓 : 스테인리스(STS304)	Material	AL-6241 : Nylon(PA66), AL-3241 : Zinc alloy die-cast(ZDC) Key, Bracket : Stainless steel(STS304)
표면처리	AL-6241 : 흑색 [BK], AL-3241 : 크롬도금 [CR]	Finish	AL-6241 : Black [BK], AL-3241 : Bright chrome plated [CR]
특 징	2점 분리, 동일키	Feature	2-point separation, Same key

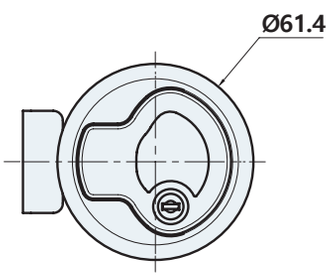

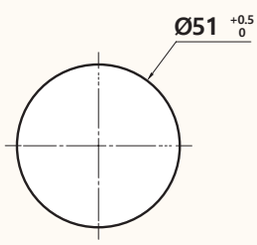

Panel cutout dimensions

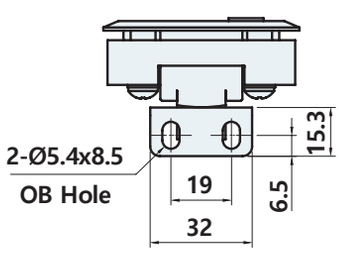

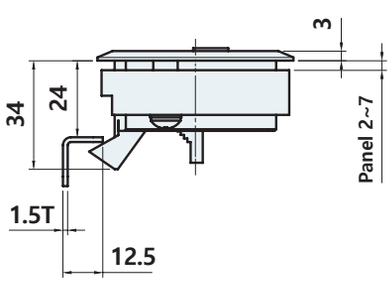

제품코드 Product code

AL - 6 241

Material
6 PA66
3 ZDC

AL-6260



사양 Specification

소 재	플라스틱(ABS)	Material	Plastic(ABS)
표면처리	흑색 [BK], 아이보리 [IV]	Finish	Black [BK], Ivory [IV]

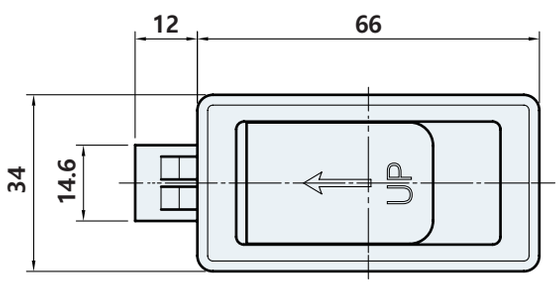

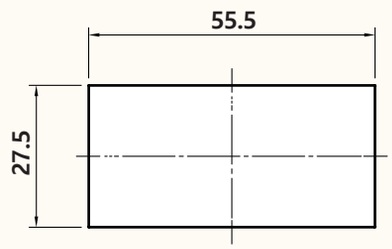

Panel cutout dimensions

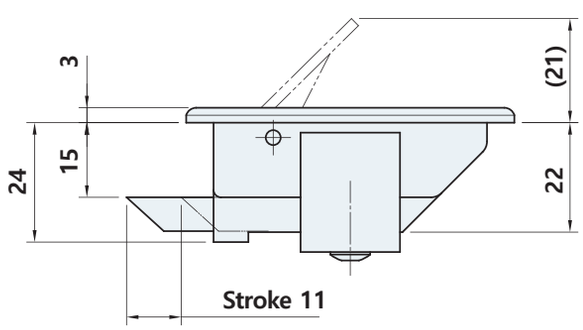

제품코드 Product code

AL - 6260 BK

Finish
BK Black
IV Ivory

AL-6510

#1.2T용 #1.5T용



사양 Specification

소 재	플라스틱(ABS)	Material	Plastic(ABS)
표면처리	흑색 [BK]	Finish	Black [BK]
특 징	간편설치, AL-6510-12 : 1.2T 용, AL-6510-15 : 1.5T 용	Feature	Easy installation, AL-6510-12 : For 1.2T plate, AL-6510-15 : For 1.5T plate

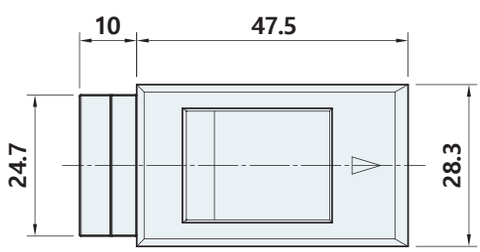

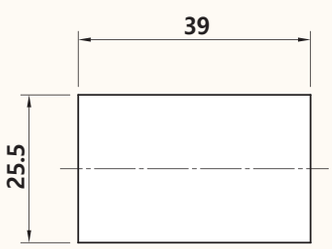

Panel cutout dimensions

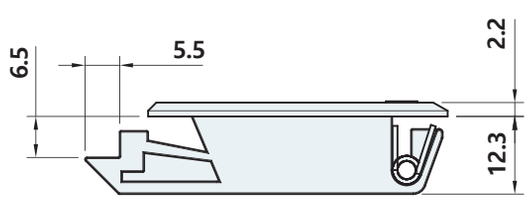

	Panel thickness
AF-6510-12	1.2T
AF-6510-15	1.5T

AL-6520

#1~2T용

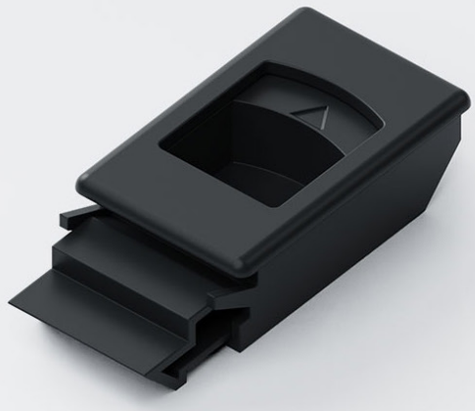

사양 Specification

소 재	플라스틱(ABS)	Material	Plastic(ABS)
표면처리	흑색 [BK]	Finish	Black [BK]
특 징	간편설치, 1~2T 설치	Feature	Easy installation, 1~2T Installation

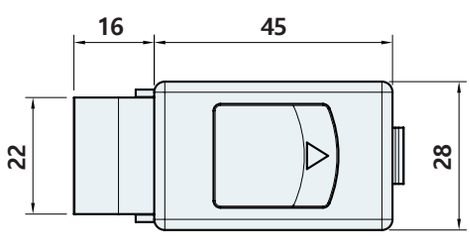

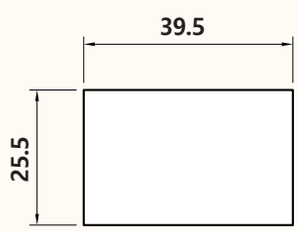

Panel cutout dimensions

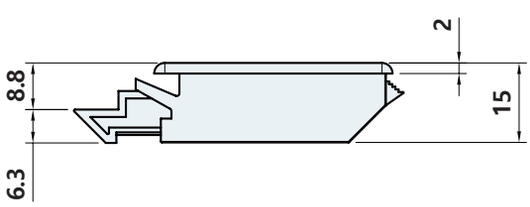

INDUSTRIAL PARTS

Catalog 2024

ISO 9001:2008, ISO 14001:2004 / Venture

밀폐용 핸들

AIRTIGHTNESS



TA-1131

RoHS 4 COMPLIANT

#밀폐성 우수



STS 304

사양 Specification

소 재	스테인리스 주조(STS304)	Material	Stainless steel cast(STS304)
표면처리	광택연마	Finish	Bright polished
특 징	내식성 우수, 밀폐성 우수, 캐치플레이트 포함	Feature	Corrosion resistant, Excellent sealability, Included catch plate

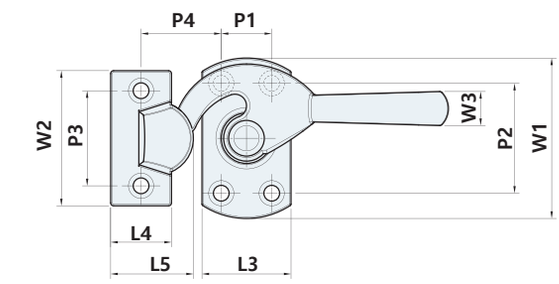

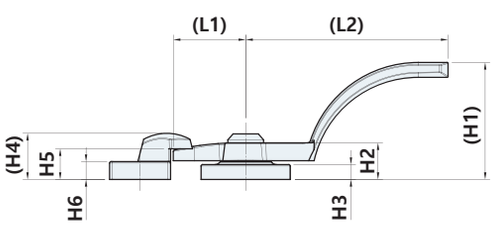

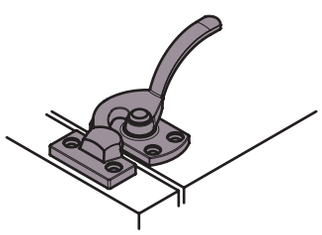

Drawing base:TA-1131-70R

	(L1)	(L2)	L3	L4	L5	W1	W2	W3	(H1)	H2	H3	(H4)	H5	H6	P1	P2	P3	(P4)	D	
																			Hole	C'S
TA-1131-70	24.3	68	30	20.5	28	54	45.5	11.5	39.3	12.3	5	15.5	10.3	6	17	37	32	27	Ø5.3	Ø8.5
TA-1131-90	28	87	30	20	28	61	45.5	12	35.4	12	5	14	9.5	5.5	20	40	32.5	26.5	Ø5.3	Ø8.5
TA-1131-100	27	98	32	23	33	65	50.5	15.5	39	12.6	5	18	12	5	22	43	35.5	28	Ø4	Ø8.5
TA-1131-110	27	112	40	24	33	78	50.5	14.5	46.5	12	5	16	11	5	25	53	34	33	Ø5.3	Ø8.5
TA-1131-135	44	134	46	27	37	90	53	19	44	17	6	19	13	5.5	34	70	40.5	40	Ø5.3	Ø8.5

제품코드 Product code

TA - 1131- 70 R

Size	Direction
70	R
90	L
.	
.	
135	

TA-1135

#좌우겸용 #밀폐성 우수



사양 Specification

소 재	스테인리스 주조(STS304)	Material	Stainless steel cast(STS304)
표면처리	광택연마	Finish	Bright polished
특 징	좌우겸용, 내식성 우수, 밀폐성 우수	Feature	For both left and right use, Corrosion resistant, Excellent sealability

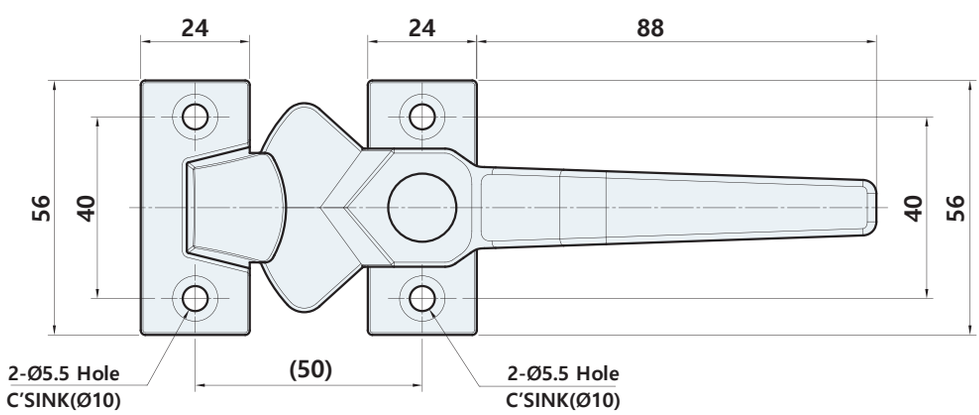

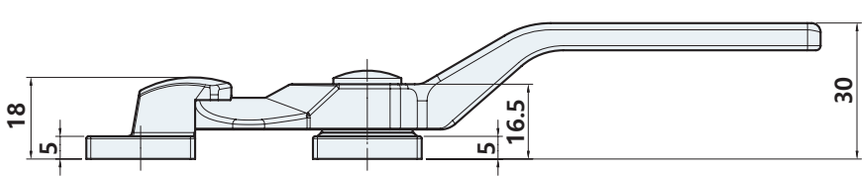

TA-1138

#밀폐성 우수



STS 304

사양 Specification

소 재	스테인리스 주조(STS304)	Material	Stainless steel cast(STS304)
표면처리	광택연마	Finish	Bright polished
특 징	좌우구분, 내식성 우수, 밀폐성 우수 내구성 우수(캐치의 수지 부시), 잠금상태가 아닐 시 핸들이 처지지 않음 (내부 볼베어링)	Feature	Left/right type distinction, Corrosion resistant, Excellent sealability Excellent durability(Catch's Resin bush), The handle does not droop when not locked (Internal ball bearings)

TA-1138R

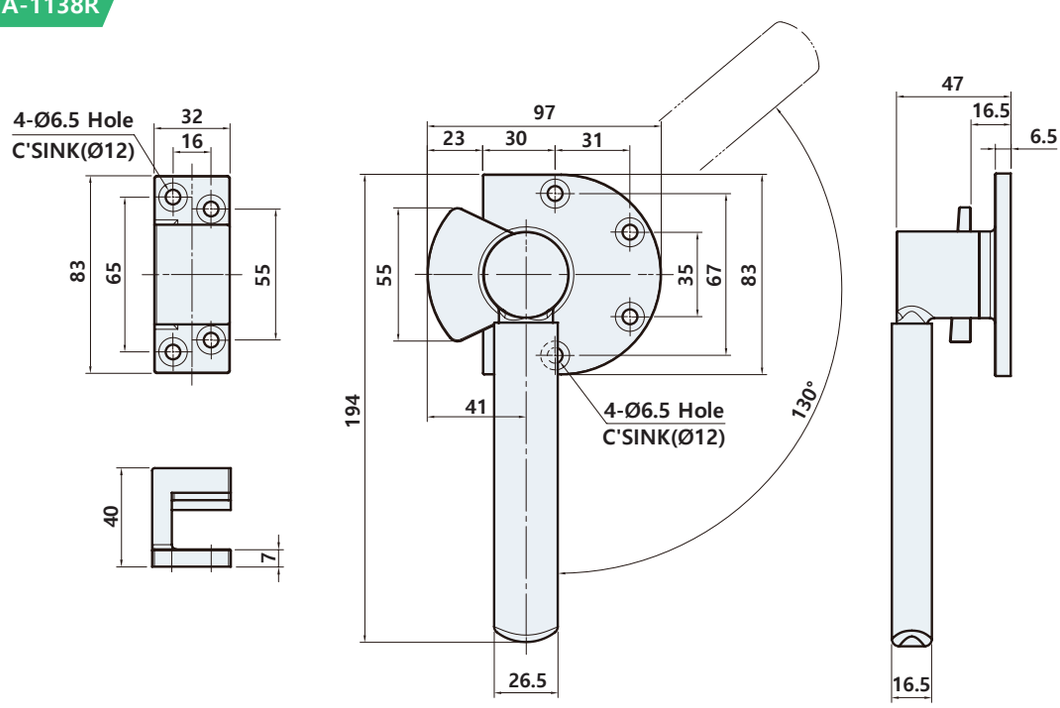

제품코드 Product code

TA - 1138 R

Direction
L
R

TA-1141

#밀폐성 우수



사양 Specification

소 재	스테인리스 주조(STS304)	Material	Stainless steel cast(STS304)
표면처리	광택연마	Finish	Bright polished
특 징	내식성 우수, 밀폐성 우수, 캐치플레이트 포함, 좌우구분(좌/우 변경가능)	Feature	Corrosion resistant, Excellent sealability, Included catch plate, Left/right type distinction(Left/right changeable)

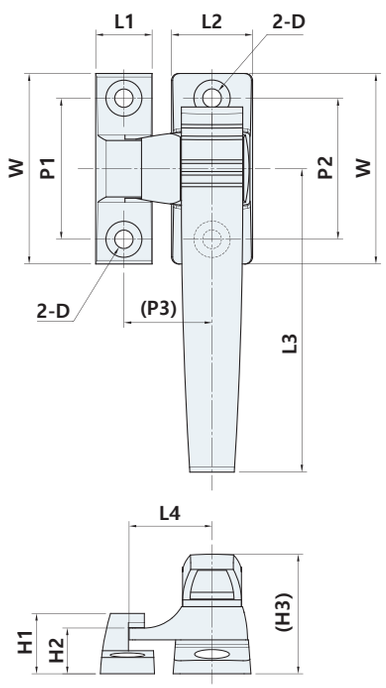

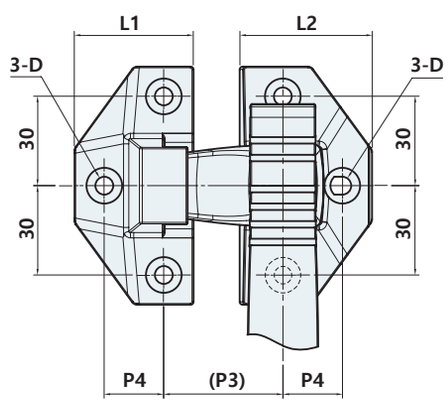

TA-1141-3

	L1	L2	L3	L4	W	H1	H2	H3	P1	P2	P3	P4	D	
													Hole	C'S
TA-1141-1	16	23	86	24.5	54	17.8	13.6	35.3	40	40	25	-	Ø5.2	Ø10.2
TA-1141-2	20	28	107.5	30	70	23.7	18	42	50	50.5	30	-	Ø5.2	Ø10.2
TA-1141-3	40	45	132	40	80	28	21.5	51	-	-	40	20	Ø6.2	Ø12

제품코드 Product code

TA - 1141 - 1 R

- Size: 1, 2, 3
- Direction: L, R

TA-1177

RoHS 4 COMPLIANT

#밀폐성 우수



STS 304

사양 Specification

소 재	스테인리스 주조(STS304)	Material	Stainless steel cast(STS304)
표면처리	광택연마	Finish	Bright polished
특 징	좌우구분, 내식성 우수, 밀폐성 우수 캐치플레이트 포함	Feature	Left/right type distinction, Corrosion resistant, Excellent sealability, Included catch plate

TA-1177R

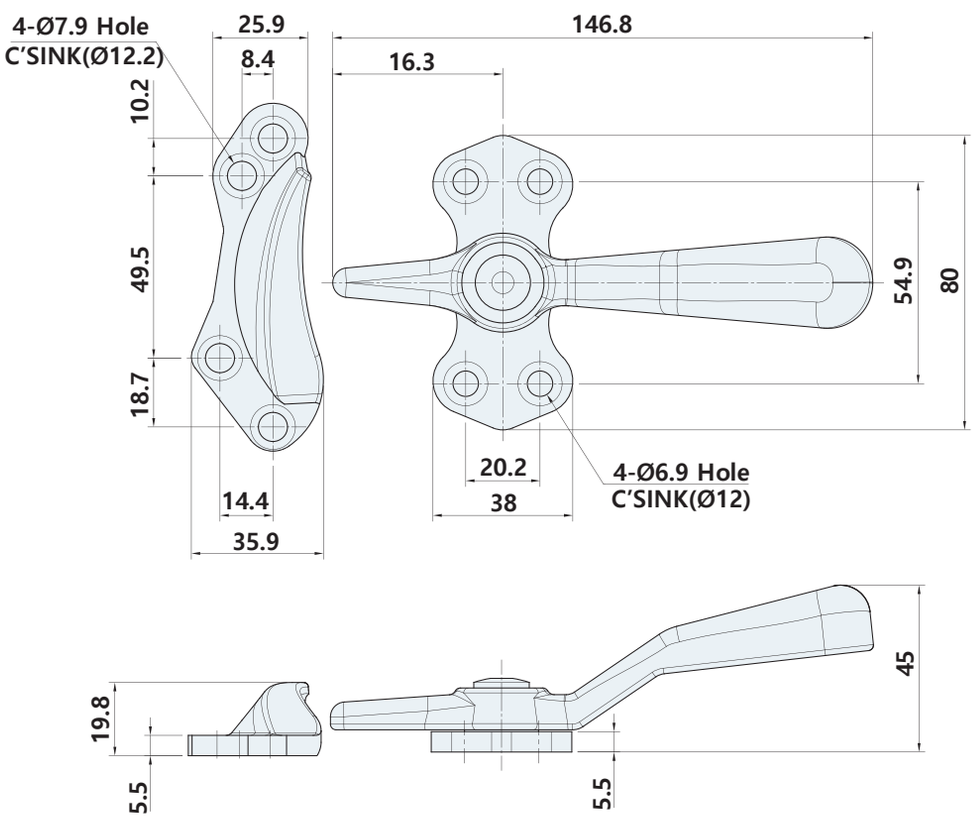

제품코드 Product code

TA - 1177 R

Direction
R
L

TA-1203-1





STS 304

사양 Specification

소 재	스테인리스 주조(STS304)	Material	Stainless steel cast(STS304)
표면처리	광택연마	Finish	Bright polished
특 징	높이조절 가능, 부드러운 작동(롤러 사용)	Feature	Height adjustable,Smooth operation(Roller use)

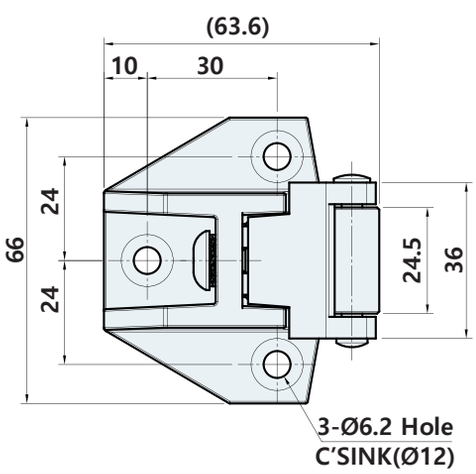

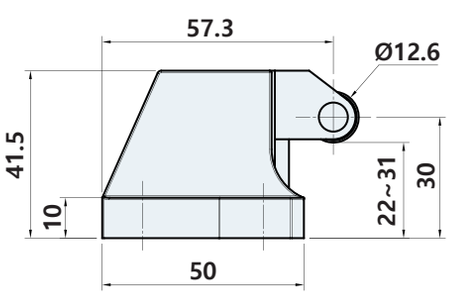

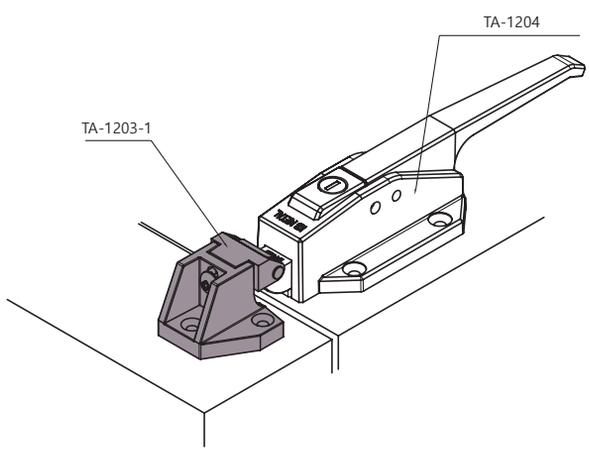

Example of installation

TA-1204

#밀폐성 우수

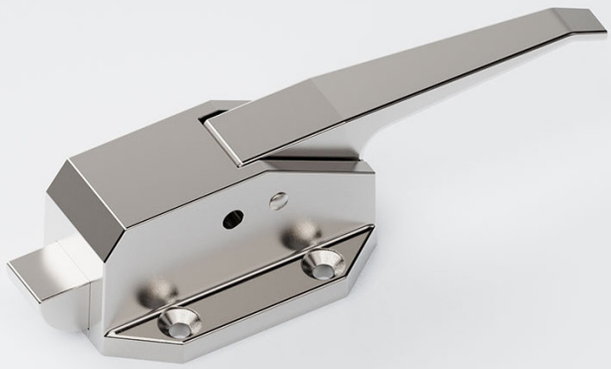

사양 Specification

소 재	스테인리스 주조(STS304)	Material	Stainless steel cast(STS304)
표면처리	광택연마	Finish	Bright polished
특 징	좌우겸용, 내식성 우수	Feature	For both left and right use, Corrosion resistant

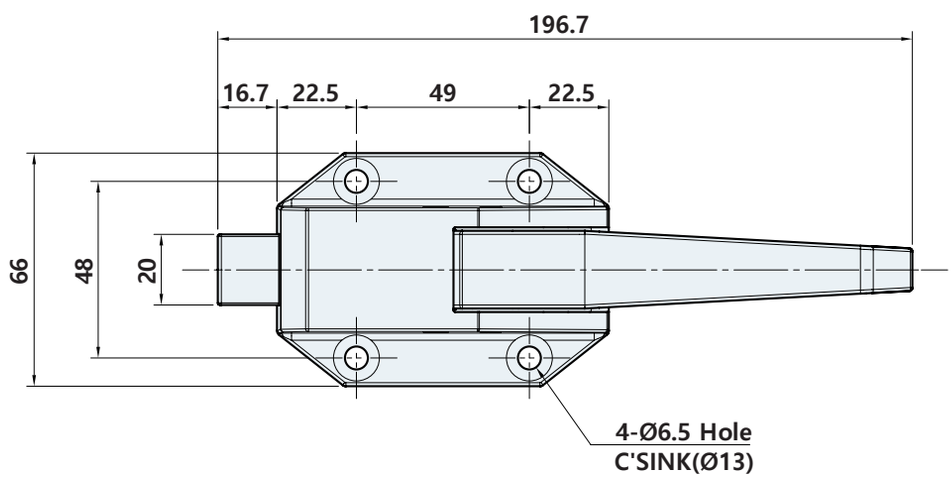

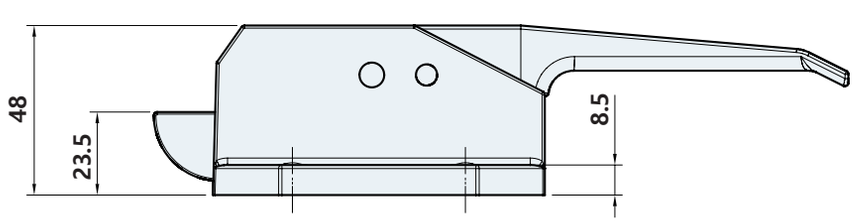

TA-1205, 1205K



사양 Specification

소 재	스테인리스 주조(STS304)	Material	Stainless steel cast(STS304)
표면처리	광택연마	Finish	Bright polished
특 징	좌우겸용,내식성 우수 TA-1205K : 키타입, 동일키, 2점분리	Feature	For both left and right use, Corrosion resistant TA-1205K : Key type, Same key, 2-point removal

TA-1205K

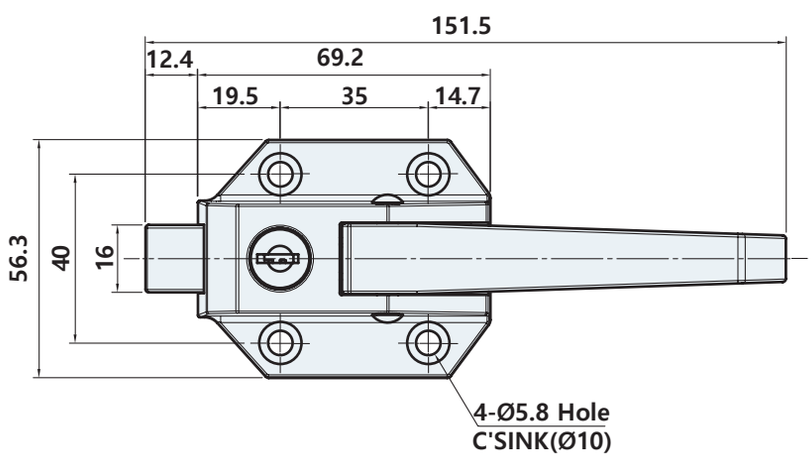

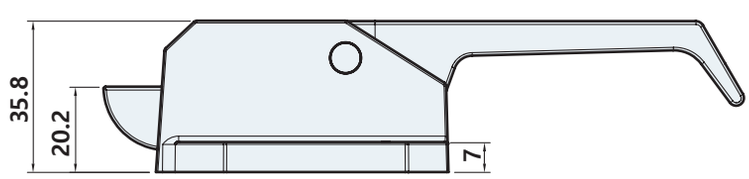

제품코드 Product code

TA - 1205 K

Key Type
None
K with key

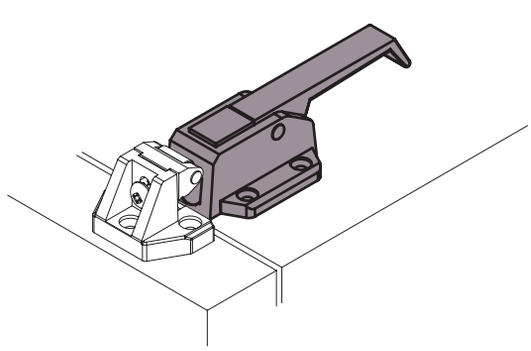

Example of installation

TA-1205-1, 2

RoHS 4 COMPLIANT

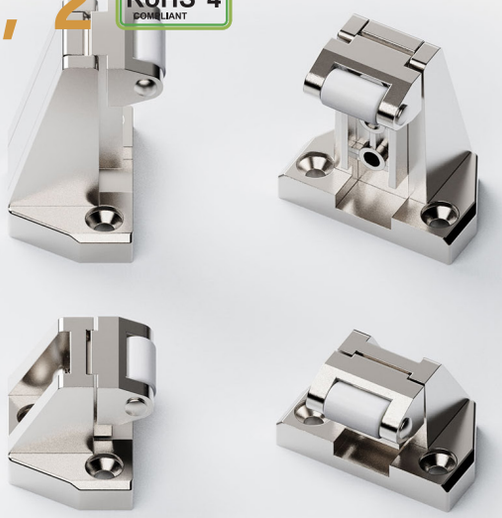

STS 304

사양 Specification

소 재	스테인리스 주조(STS304)	Material	Stainless steel cast(STS304)
표면처리	광택연마	Finish	Bright polished
특 징	내식성 우수, 높이 조절가능 부드러운 작동(아세탈 롤러),	Feature	Corrosion resistant,Height adjustable, Smooth operation(Acetal Roller)

TA-1205-1

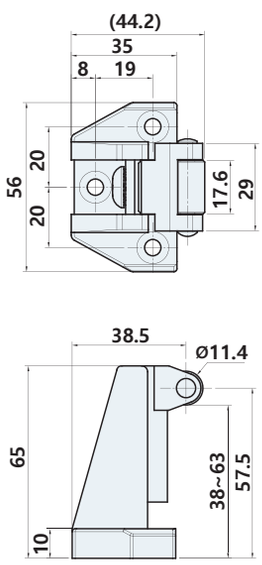

TA-1205-2

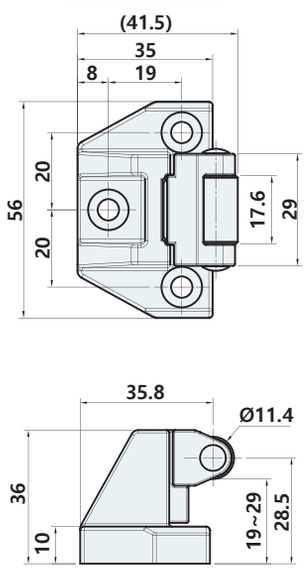

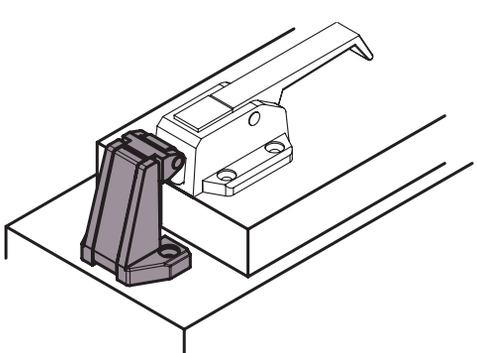

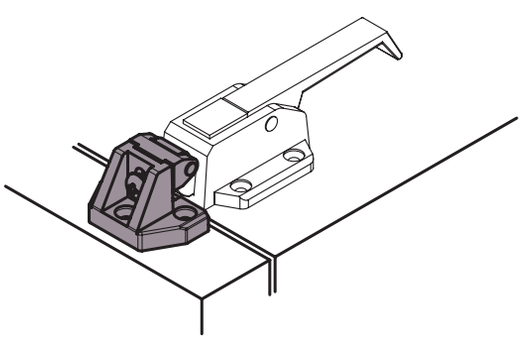

Example of installation

TA-1211, 1211K

#밀폐성 우수

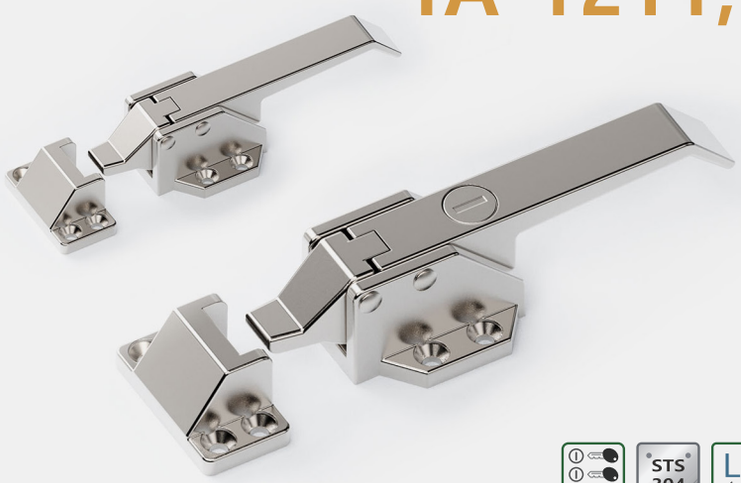

사양 Specification

소 재	스테인리스 주조(STS304)	Material	Stainless steel cast(STS304)
표면처리	광택연마	Finish	Bright polished
특 징	좌우겸용,내식성 우수 TA-1211K : 키타입, 동일키, 2점분리	Feature	For both left and right use,Corrosion resistant TA-1211K : Key type, Same key, 2-point removal

TA-1211K

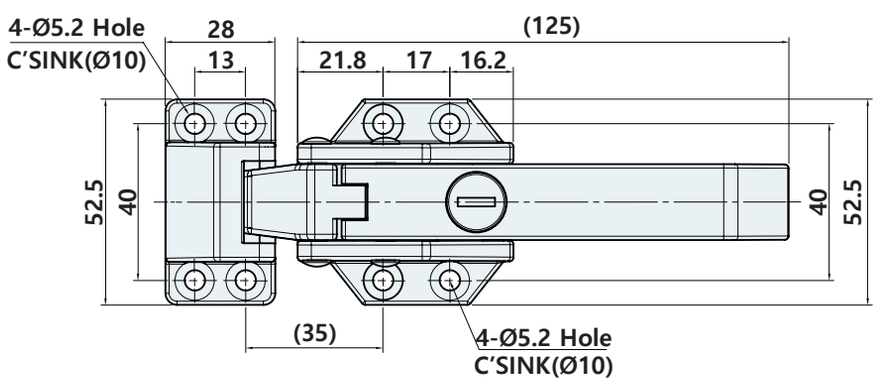

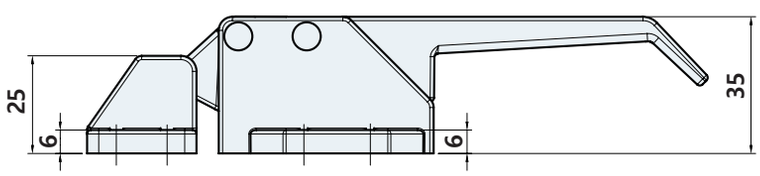

제품코드 Product code

TA - 1211 K

Key Type
None
K with key

TA-1211W

RoHS 4 COMPLIANT

#밀폐성 우수



STS 304 LR

사양 Specification

소 재	스테인리스 주조(STS304)	Material	Stainless steel cast(STS304)
표면처리	광택연마	Finish	Bright polished
특 징	좌우겸용,내식성 우수 동일키, 2점분리,캐치플레이트 포함	Feature	For both left and right use, Corrosion resistant Same key, 2-point removal, Included catch plate

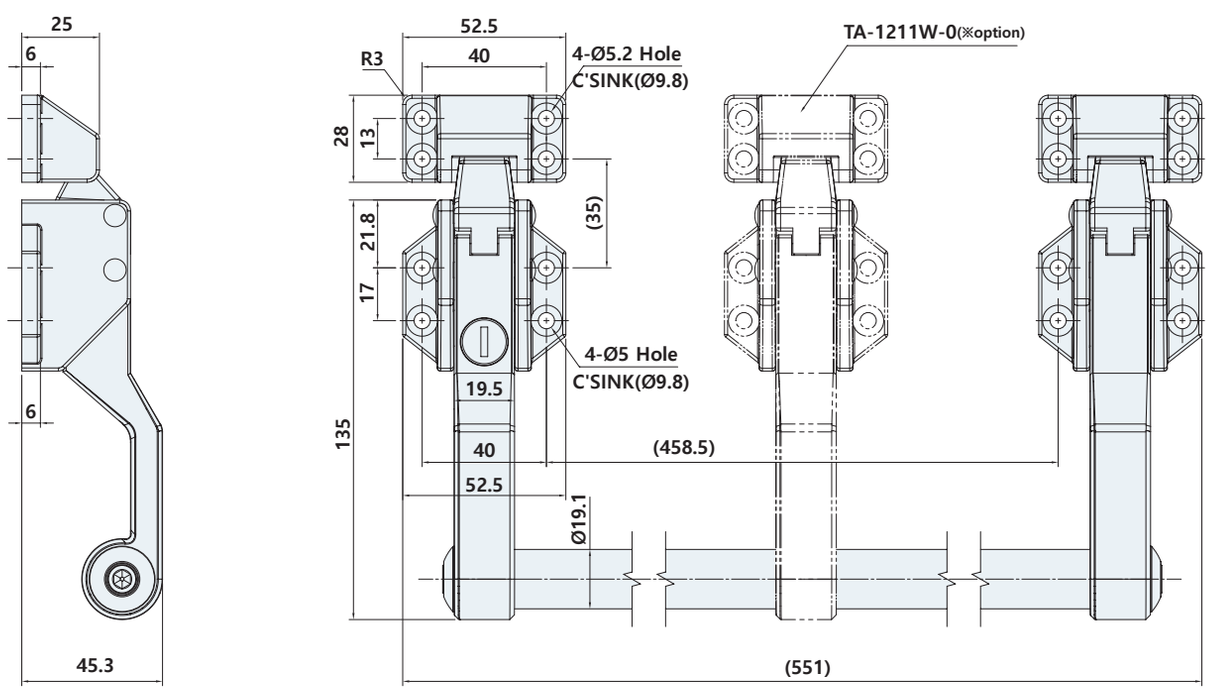

TA-1254, 2254

#밀폐성 우수



사양 Specification

소 재	TA-1254 : 스테인리스 주조(STS304) TA-2254 : 철 주조	Material	TA-1254 : Stainless steel cast(STS304) TA-2254 : Steel cast
표면처리	TA-1254 : 광택연마, TA-2254 : 아연도금	Finish	TA-1254 : Bright polished, TA-2254 : Zinc plated
특 징	좌우겸용, TA-1254 : 내식성 우수	Feature	For both left and right use, TA-1254 : Corrosion resistant

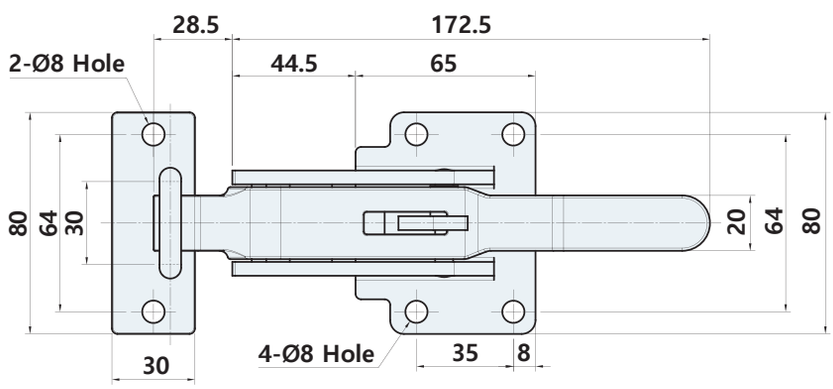

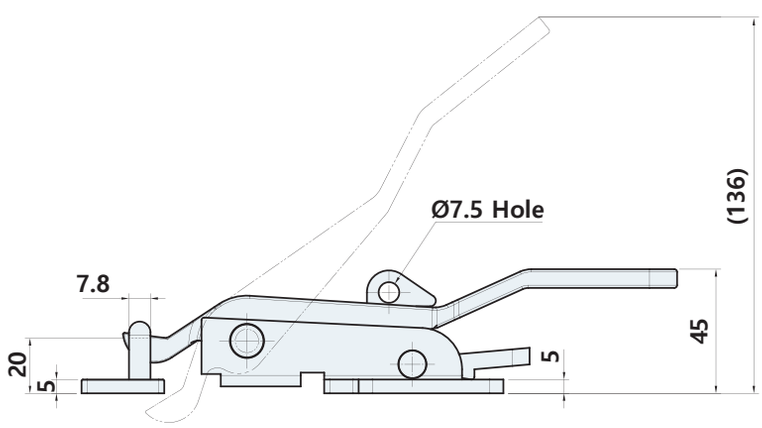

제품코드 Product code

TA - 1 254

Material
1 STS304
2 Steel

TA-1304

RoHS 4 COMPLIANT

#밀폐성 우수



LR | STS 304

사양 Specification

소 재	스테인리스 주조(STS304)	Material	Stainless steel cast(STS304)
표면처리	광택연마	Finish	Bright polished
특 징	좌우겸용, 내식성 우수, 압착기능, 캐치플레이트 포함	Feature	For both left and right use, Corrosion resistant Compression, Included catch plate

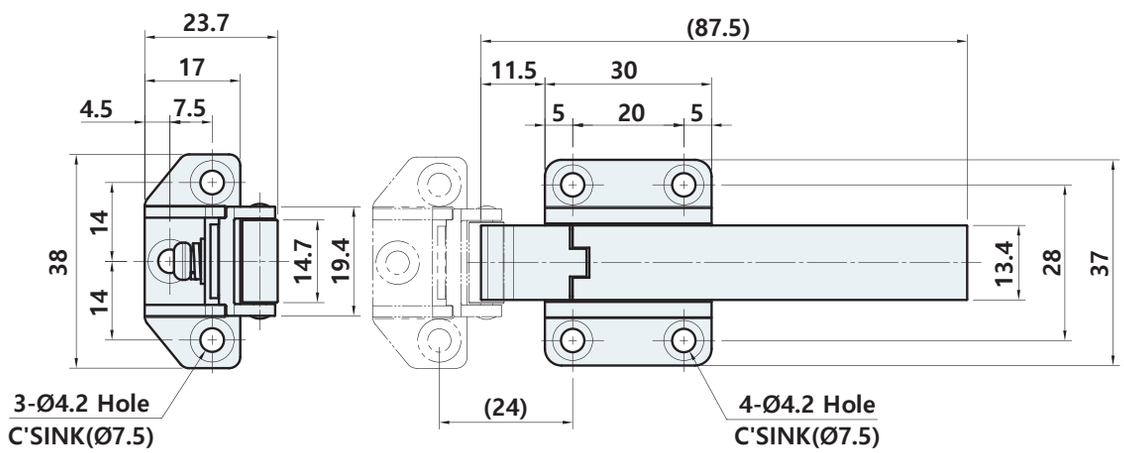

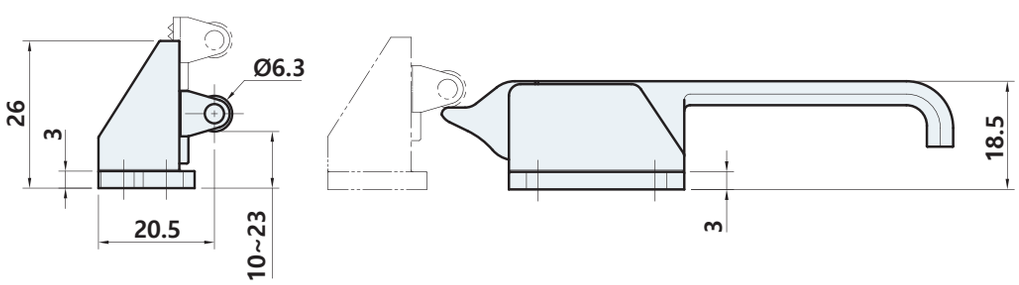

TA-3132

#밀폐성 우수



사양 Specification

소 재	아연합금	Material	Zinc alloy die-cast
표면처리	크롬도금 [CR]	Finish	Bright chrome plated [CR]
특 징	좌우구분, 밀폐성 우수, 캐치플레이트 포함	Feature	Left/right type distinction, Excellent sealability, Included catch plate

AL-3132-70

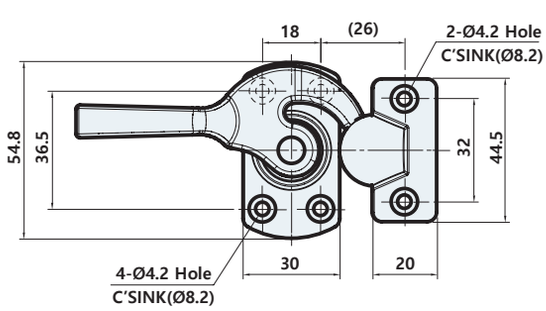

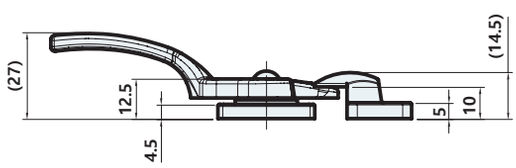

AL-3132-110

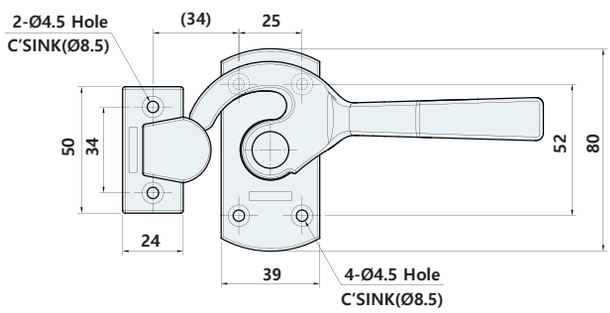

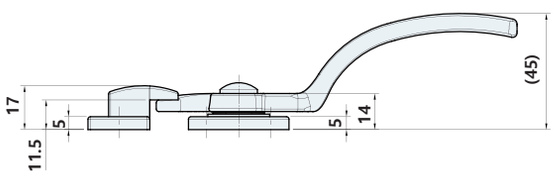

제품코드 Product code

TA - 3132- 70 R

Size	Direction
70	L
110	R

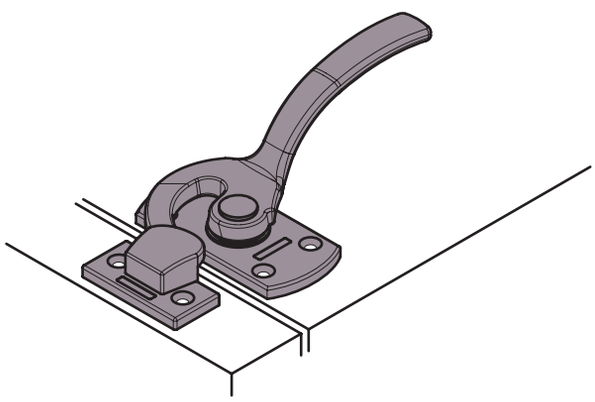

Example of installation

TA-3141

#밀폐성 우수



사양 Specification

소 재	아연합금	Material	Zinc alloy die-cast
표면처리	크롬도금 [CR]	Finish	Bright chrome plated [CR]
특 징	밀폐성 우수, 캐치플레이드 포함, 좌우구분(좌/우 변경가능)	Feature	Excellent sealability, Included catch plate, Left/right type distinction(Left/right changeable)

TA-3141R

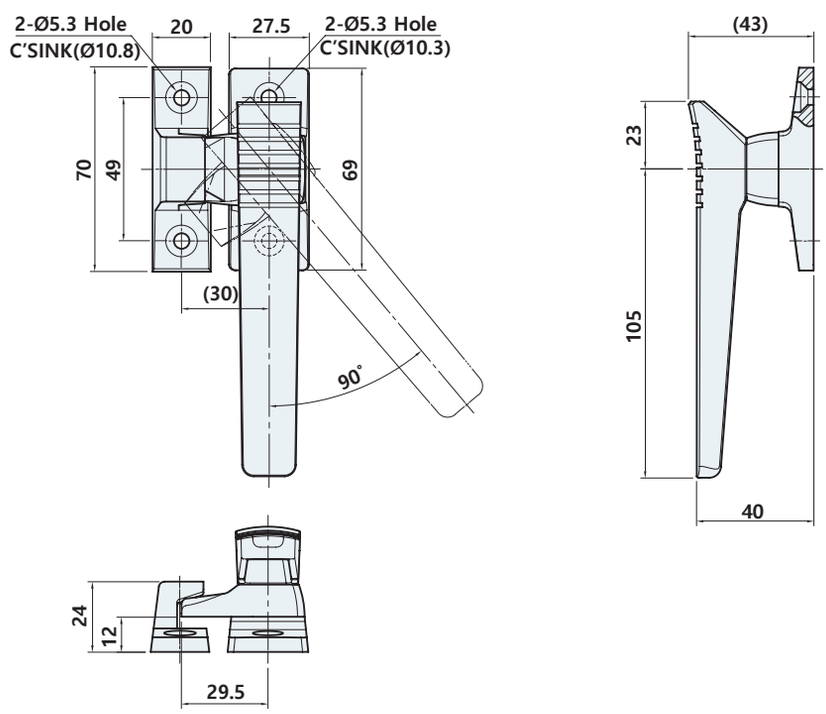

제품코드 Product code

TA - 3141 R

Direction
L
R

TA-3147

#밀폐성 우수



사양 Specification

소 재	아연합금	Material	Zinc alloy die-cast
표면처리	크롬도금 [CR]	Finish	Bright chrome plated [CR]
특 징	미닫이 도어용, 외부잠금	Feature	For sliding doors, Padlock able

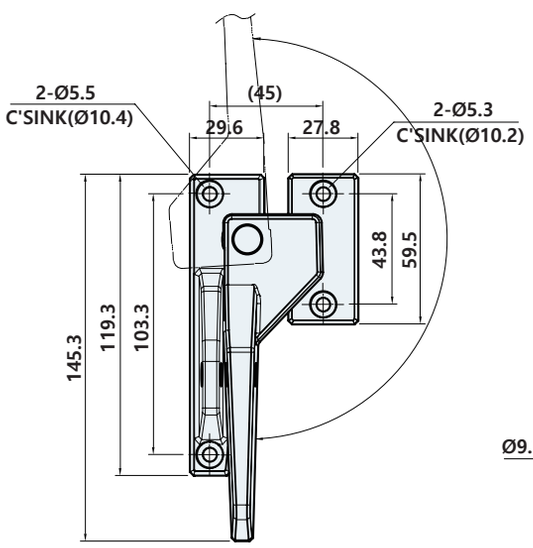

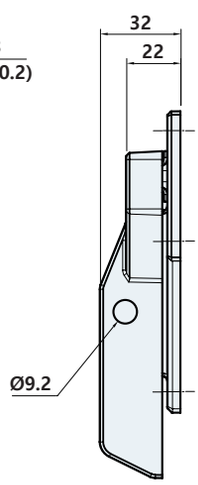

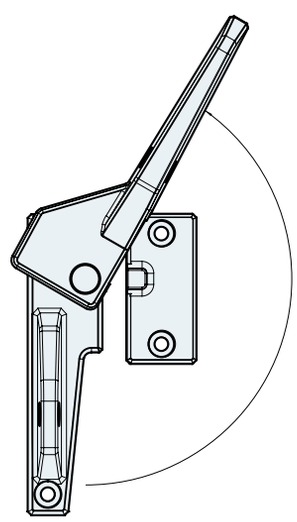

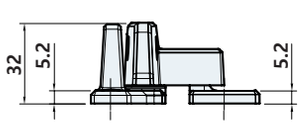

TA-3202-1

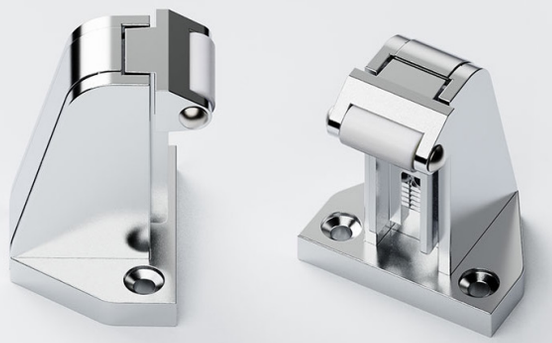

사양 Specification

소 재	아연합금	Material	Zinc alloy die-cast
표면처리	크롬도금 [CR]	Finish	Bright chrome plated [CR]
특 징	높이조절 가능, 부드러운 작동(롤러 사용)	Feature	Height adjustable,Smooth operation(Roller use)

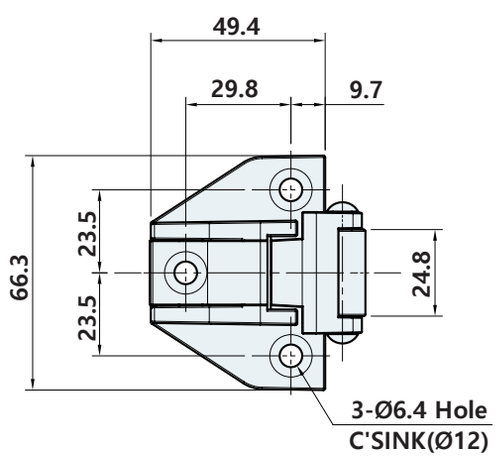

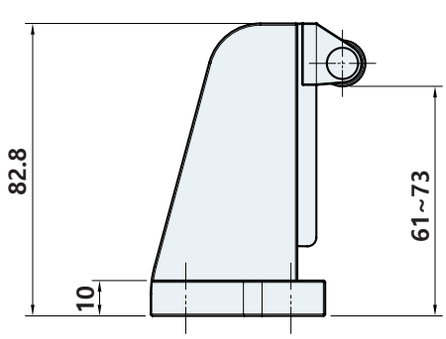

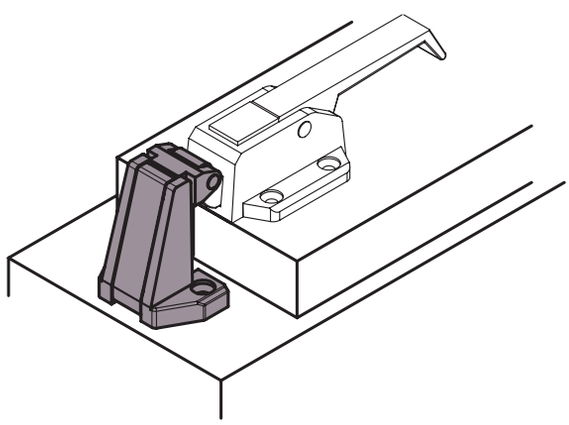

Example of installation

TA-3203, 3203K

#대형도어에 적합



사양 Specification

소 재	아연합금	Material	Zinc alloy die-cast
표면처리	크롬도금 [CR]	Finish	Bright chrome plated [CR]
특 징	좌우겸용, 편리한 작동, 견고한 잠금, 내부 안전봉과 결합가능, TA-203K : 키타입, 동일키, 2점 분리	Feature	For both left and right use, convenient operation, solid lock, Can be combined with inner safety bar, TA-203K : Key type, Same key, 2-point removal

TA-3203K

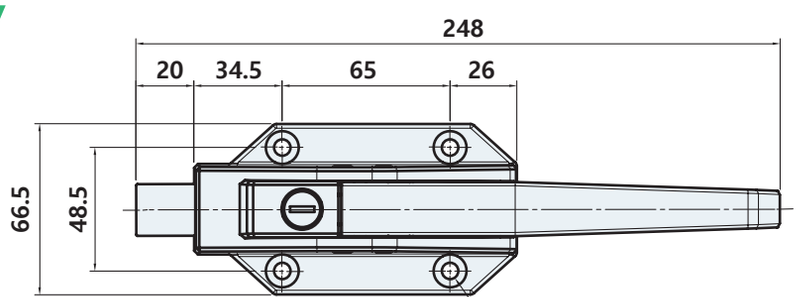

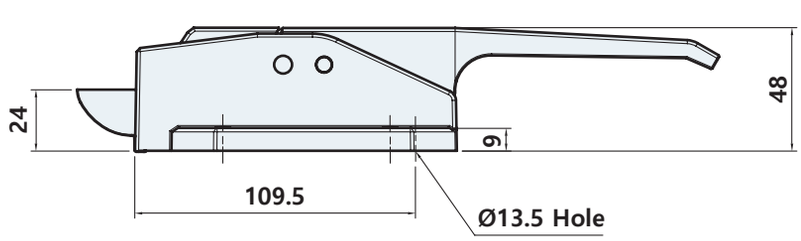

제품코드 Product code

TA - 3203 K

Key Type
None
K with key

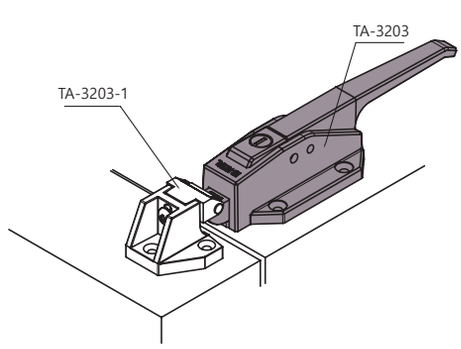

Example of installation

TA-3203-1



사양 Specification

소 재	아연합금	Material	Zinc alloy die-cast
표면처리	크롬도금 [CR]	Finish	Bright chrome plated [CR]
특 징	높이조절 가능, 부드러운 작동(롤러 사용)	Feature	Height adjustable,Smooth operation(Roller use)

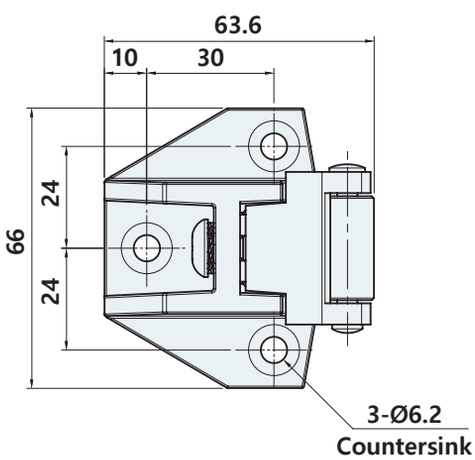

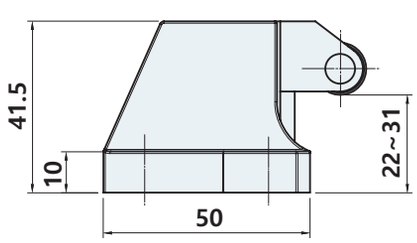

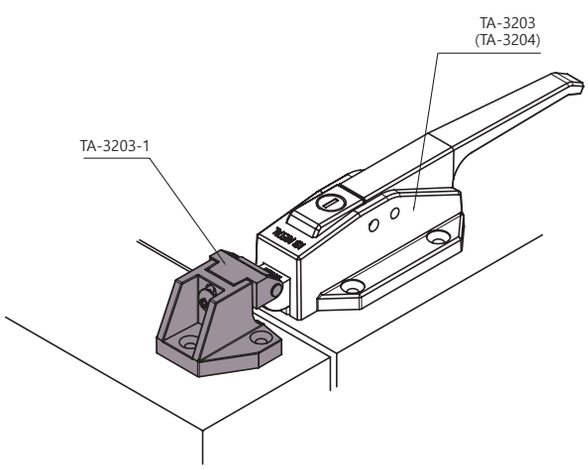

Example of installation

TA-3204

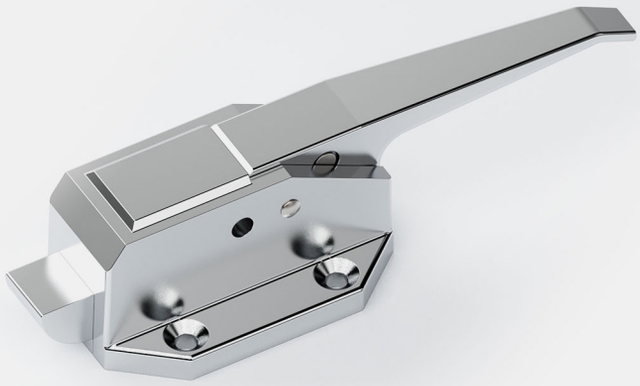

사양 Specification

소 재	아연합금	Material	Zinc alloy die-cast
표면처리	크롬도금 [CR]	Finish	Bright chrome plated [CR]
특 징	좌우겸용	Feature	For both left and right use

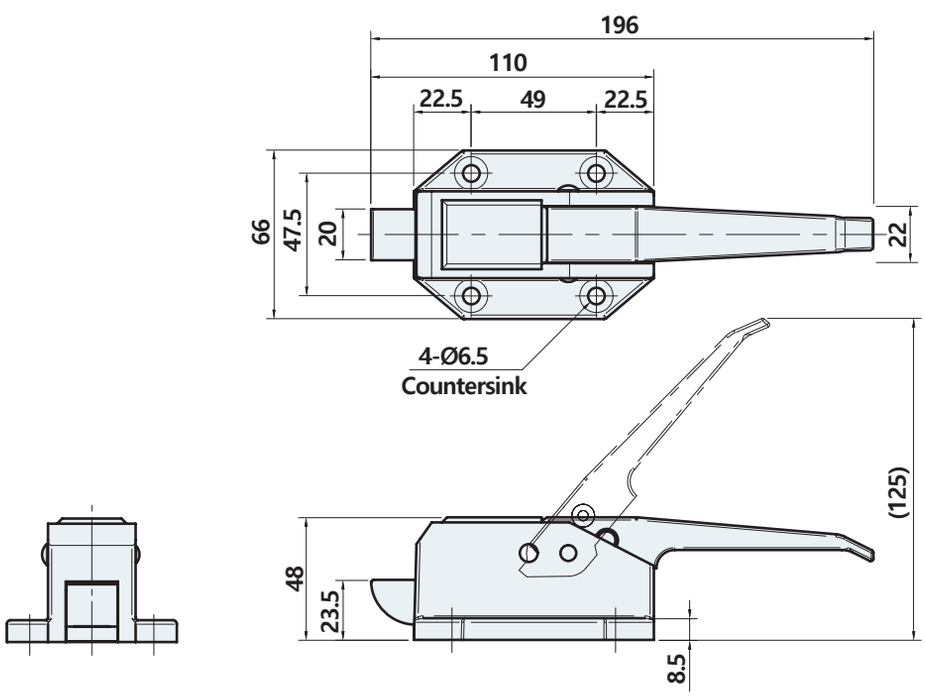

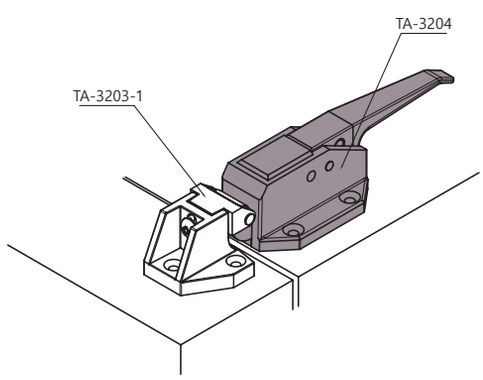

Example of installation

TA-3204W

#밀폐성 우수



사양 Specification

소 재	아연합금	Material	Zinc alloy die-cast
표면처리	크롬도금 [CR]	Finish	Bright chrome plated [CR]
특 징	좌우겸용, 동일키, 2점 분리	Feature	For both left and right use, 2-point removal, Same key

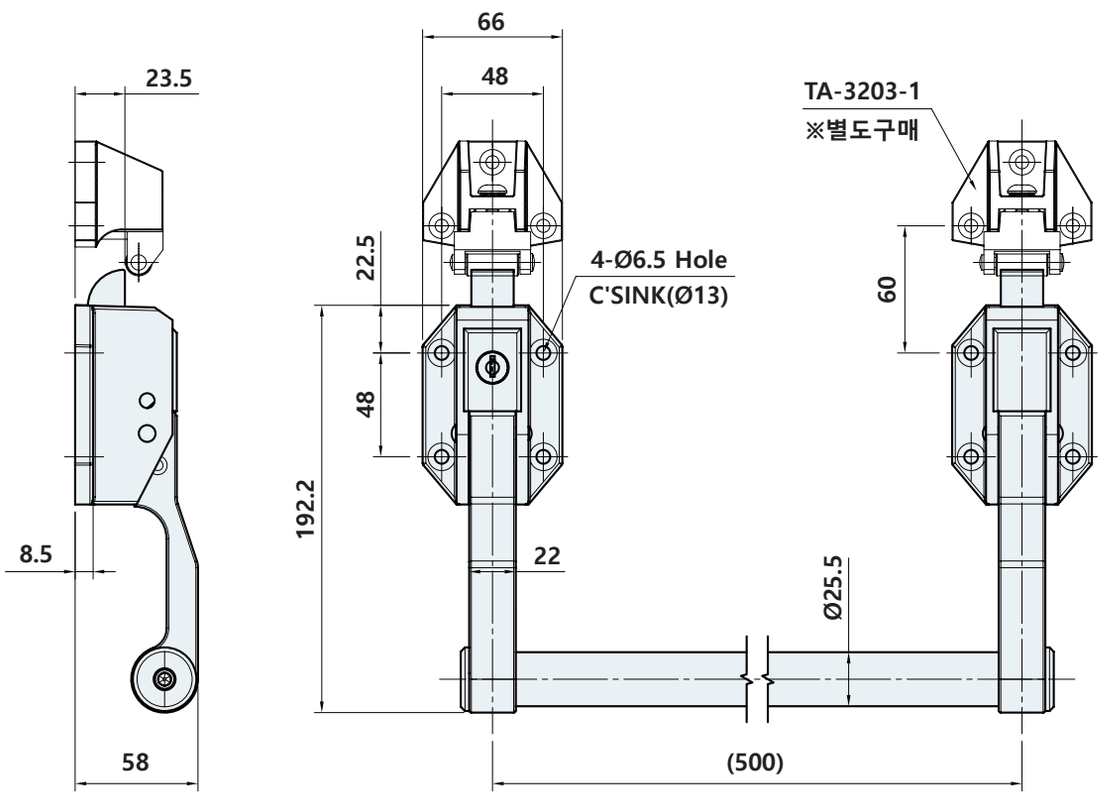

TA-3205, 3205K



사양 Specification

소 재	아연합금	Material	Zinc alloy die-cast
표면처리	크롬도금 [CR]	Finish	Bright chrome plated [CR]
특 징	좌우겸용	Feature	For both left and right use

TA-3205K

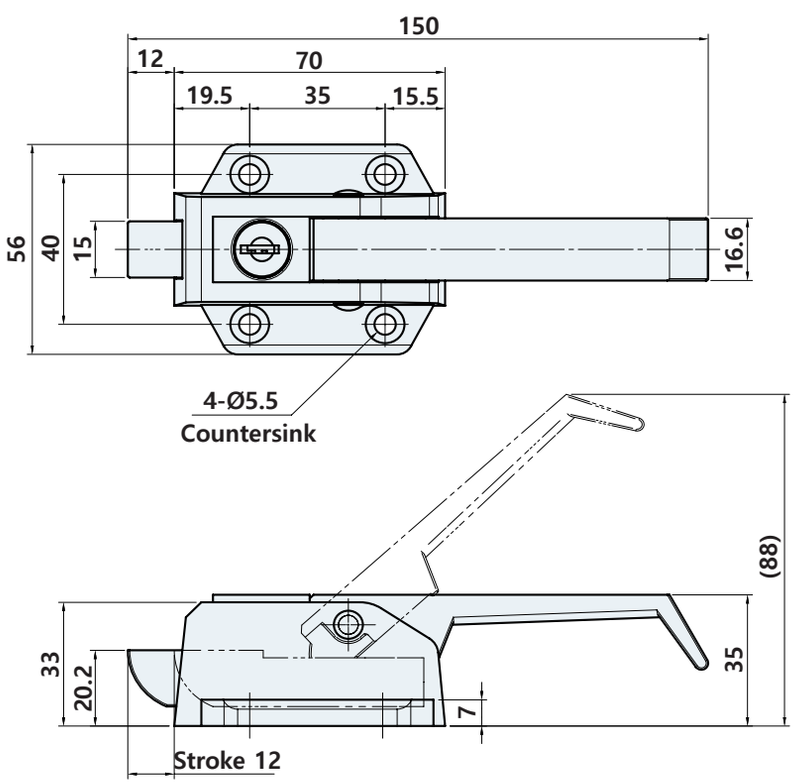

제품코드 Product code

TA - 3205 K

Key Type
None
K with key

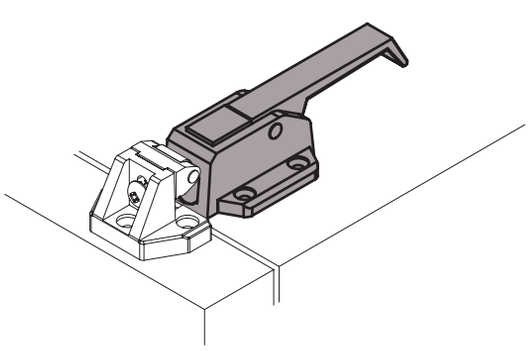

Example of installation

TA-3205-1, 2



사양 Specification

소 재	아연합금	Material	Zinc alloy die-cast
표면처리	크롬도금 [CR]	Finish	Bright chrome plated [CR]
특 징	높이조절 가능, 부드러운 작동(롤러 사용)	Feature	Height adjustable, Smooth operation(Roller use)

TA-3205-1

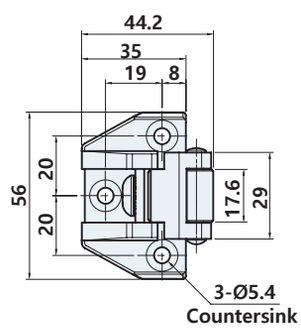

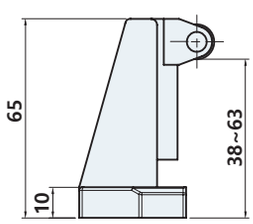

TA-3205-2

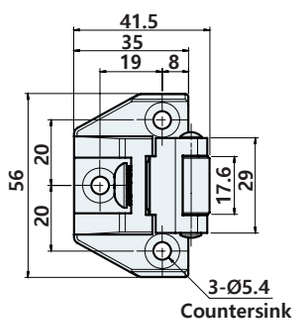

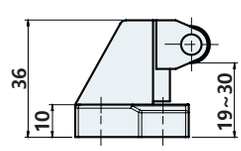

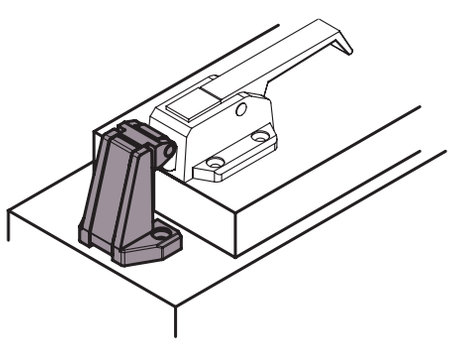

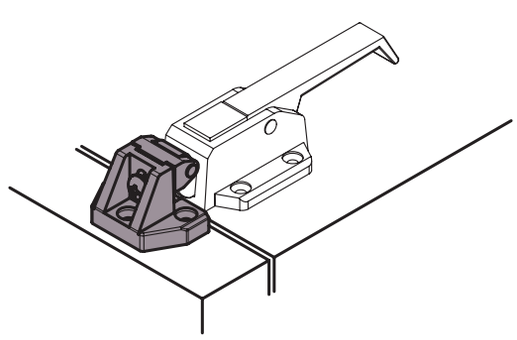

Example of installation

TA-3205W

#밀폐성 우수



사양 Specification

소 재	아연합금	Material	Zinc alloy die-cast
표면처리	크롬도금 [CR]	Finish	Bright chrome plated [CR]
특 징	좌우겸용, 동일키, 2점 분리	Feature	For both left and right use, 2-point removal, Same key

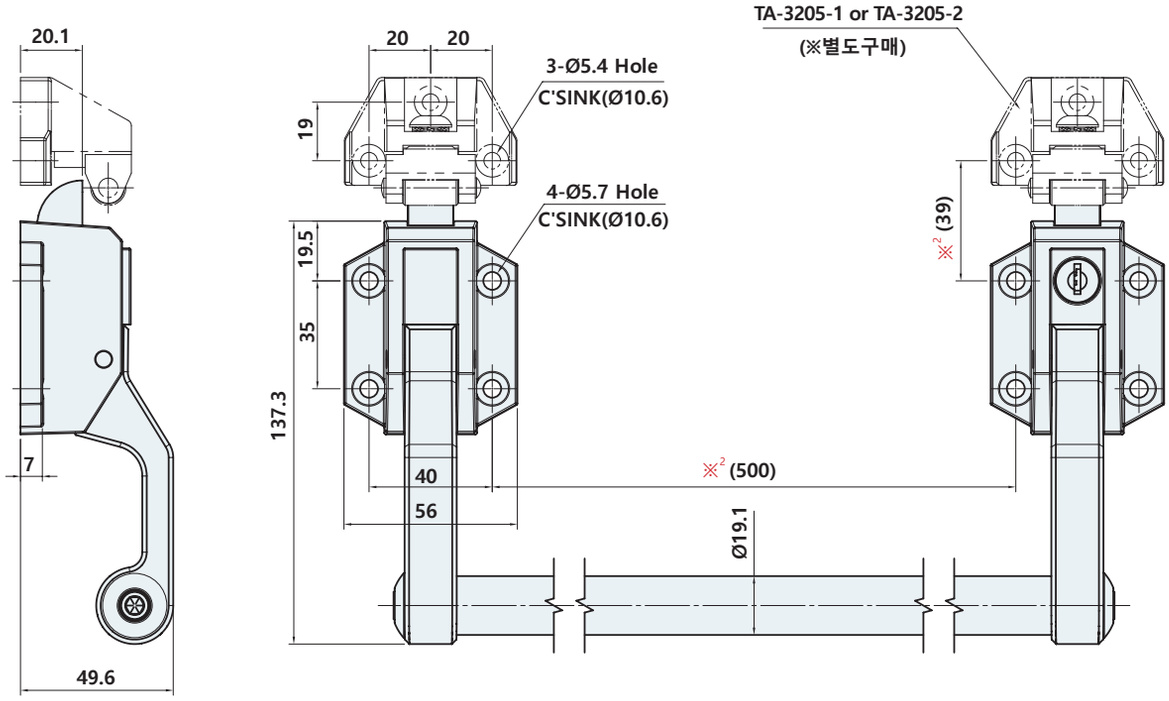

TA-3206, 3206K

#소형도어에 적합



사양 Specification

소 재	아연합금	Material	Zinc alloy die-cast
표면처리	크롬도금 [CR]	Finish	Bright chrome plated [CR]
특 징	좌우겸용, 스트라이크(TA-3206-2) ※ 별도 구매 TA-3206K : 키타입, 동일키,2점분리 TA-3206-2 : 부드러운 작동(롤러 사용)	Feature	For both left and right use, Strike(TA-3206-2) ※ Separate purchase TA-3206K : Key type, Same key,2-point removal TA-3206-2 : Smooth operation(Roller use)

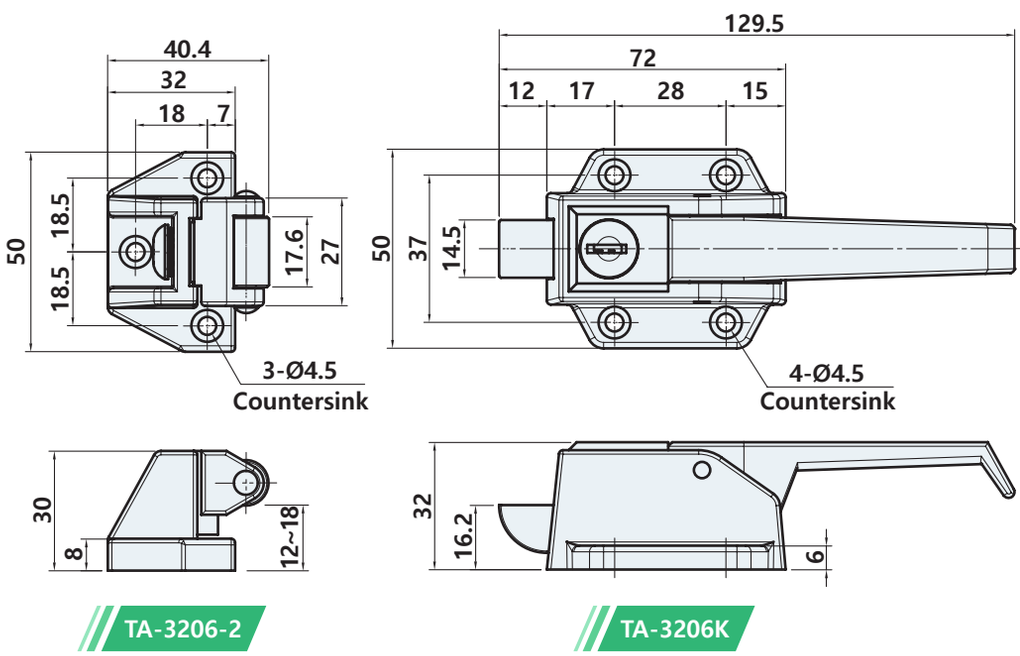

TA-3206-2

TA-3206K

제품코드 Product code

TA - 3206 K

Key Type
None
K with key

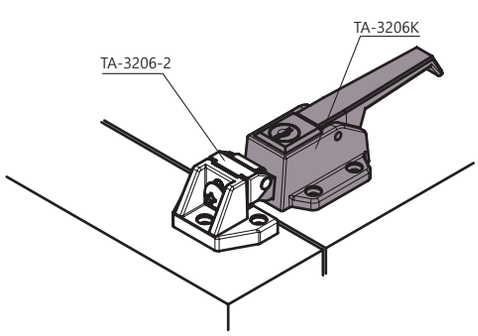

Example of installation

TA-3211, 3211K

#밀폐성 우수



사양 Specification

소 재	아연합금	Material	Zinc alloy die-cast
표면처리	베로아도금 [VN]	Finish	Gray chrome plated [VN]
특 징	좌우겸용, TA-3211K : 키타입, 동일키, 2점 분리	Feature	For both left and right use, TA-3211K : Key type, Same key, 2-point removal

TA-3211K

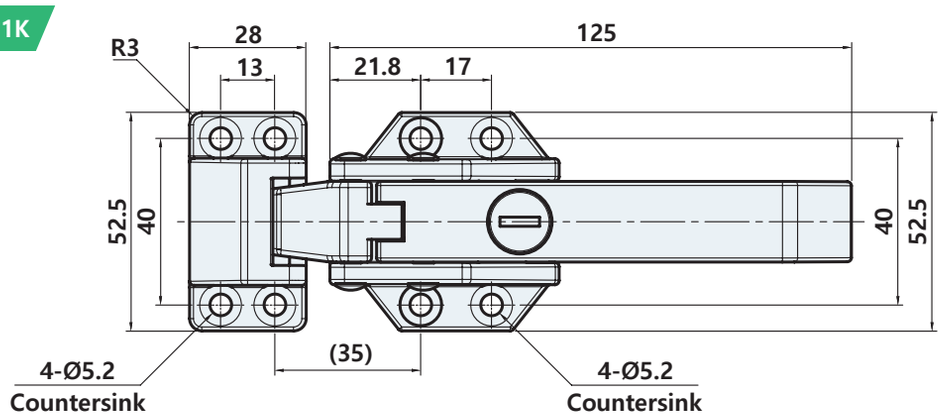

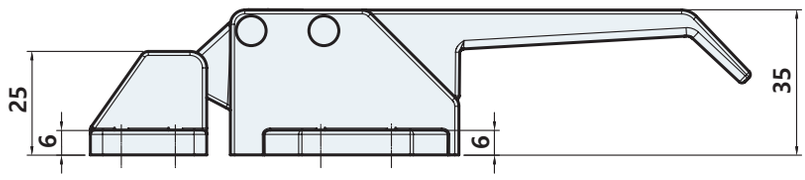

제품코드 Product code

TA - 3211 K

Key Type
None
K with key

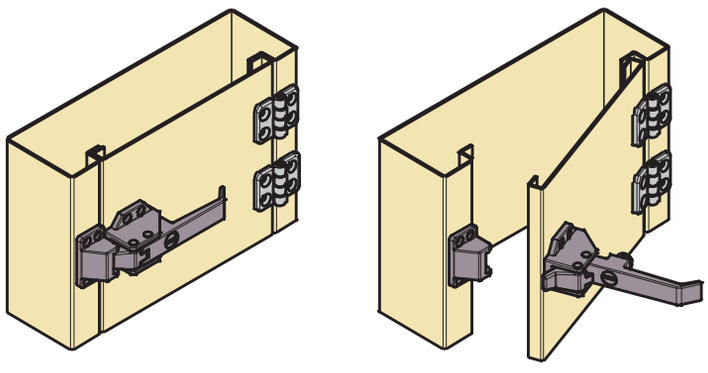

Example of installation

TA-3211W

#밀폐성 우수



사양 Specification

소 재	아연합금	Material	Zinc alloy die-cast
표면처리	베로아도금 [VN]	Finish	Gray chrome plated [VN]
특 징	좌우겸용, 동일키, 2점 분리, 캐치플레이트 포함	Feature	For both left and right use, Same key, 2-point removal, Included catch plate

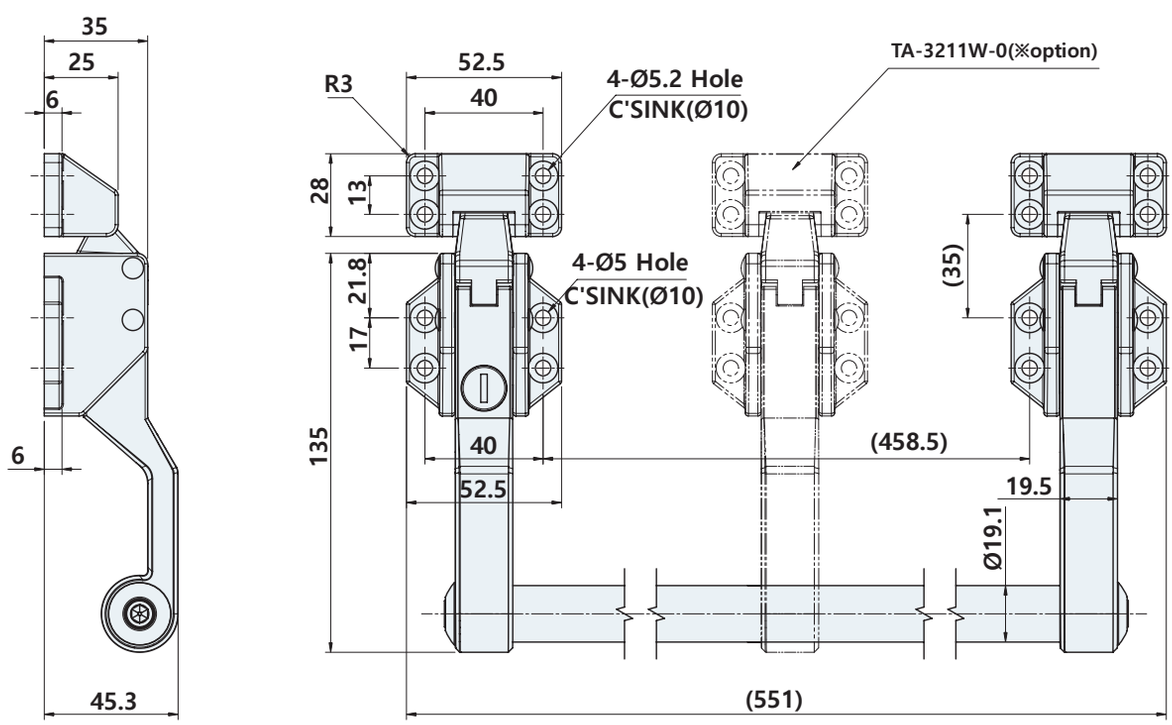

TA-3401, 3401K

#스트라이크 높이조절 가능

#측면 부착 타입



사양 Specification

소 재	아연합금	Material	Zinc alloy die-cast
표면처리	크롬도금 [CR]	Finish	Bright chrome plated [CR]
특 징	우수한 외관, 좌우겸용 TA- 3401K : 키타입, 동일키, 2점 분리	Feature	Excellent appearance, For both left and right use, TA-3401K : Key type, Same key, 2-point removal

TA-3401K

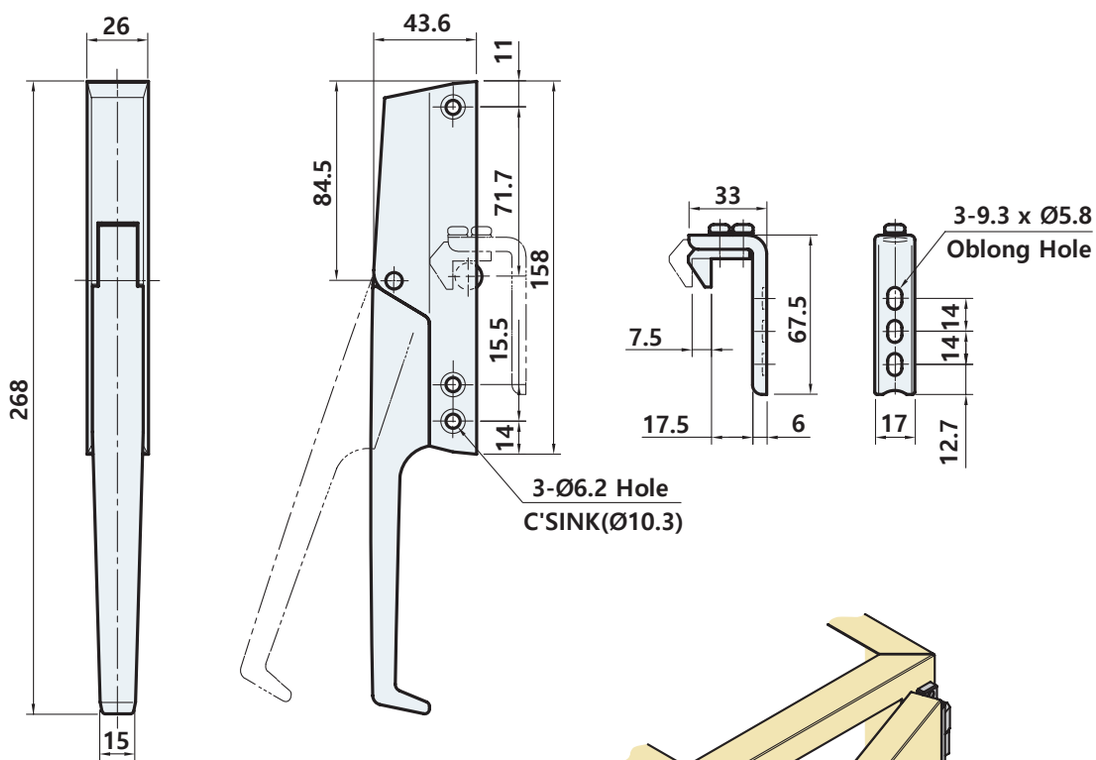

제품코드 Product code

TA - 3401 K

Key Type
None
K with key

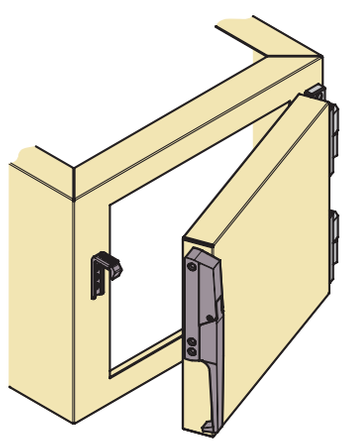

Example of installation

TA-6178

#밀폐성 우수



사양 Specification

소 재	핸들 : 플라스틱(PA66), 캐치 : 아연합금	Material	Handle : Plastic(PA66), Catch : Zinc alloy die-cast
표면처리	핸들 : 흑색, 캐치 : 아연도금	Finish	Handle : Black, Catch : Zinc plated
특 징	좌우 전환가능, 캐치플레이트 포함, 캐치 높이 미세조절 가능	Feature	Switchable left and right hand, Included catch plate, Fine adjustment of catch height

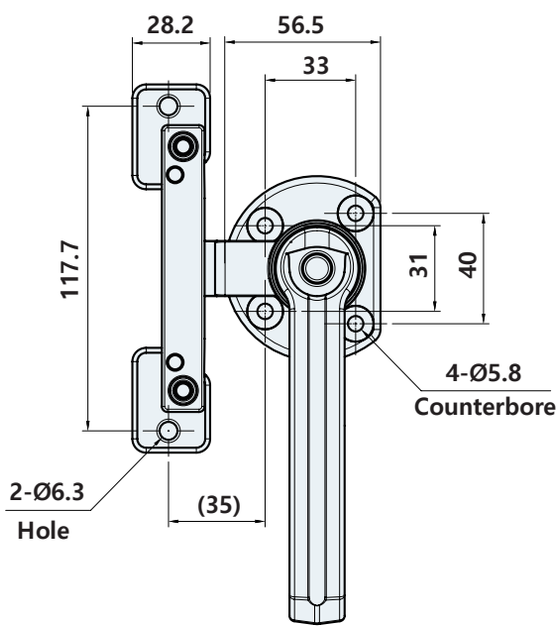

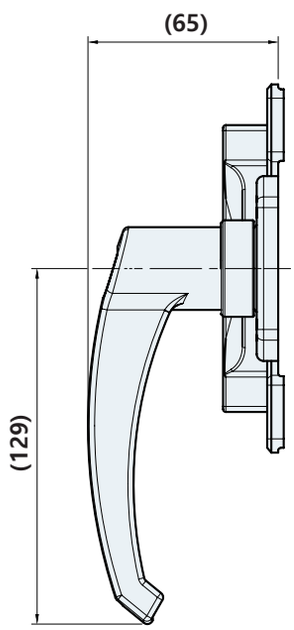

TC-6178R

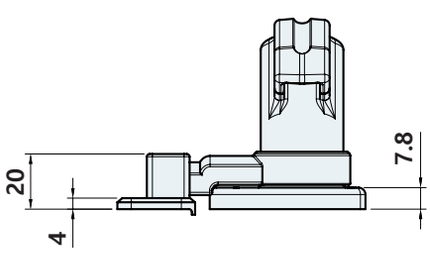

제품코드 Product code

TC -6178 R

Direction
L
R

TC-1511, 1512



사양 Specification

소 재	스테인리스 주조(STS304)	Material	Stainless steel cast(STS304)
표면처리	광택연마	Finish	Bright polished
특 징	내식성 우수, 내구성 우수	Feature	Corrosion resistant, Excellent durability

TC-1511

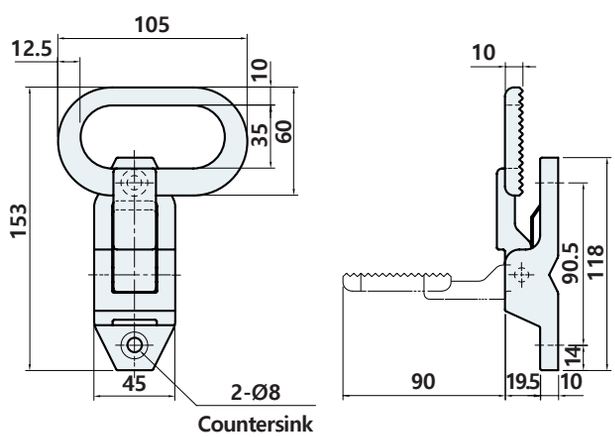

TC-1512

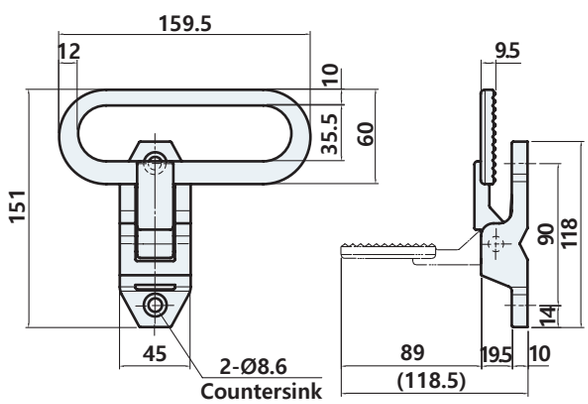

제품코드 Product code

AC - 151 1

Size
1
2

TC-3520



사양 Specification

소 재	아연합금	Material	Zinc alloy die-cast
표면처리	크롬도금 [CR]	Finish	Bright chrome plated [CR]

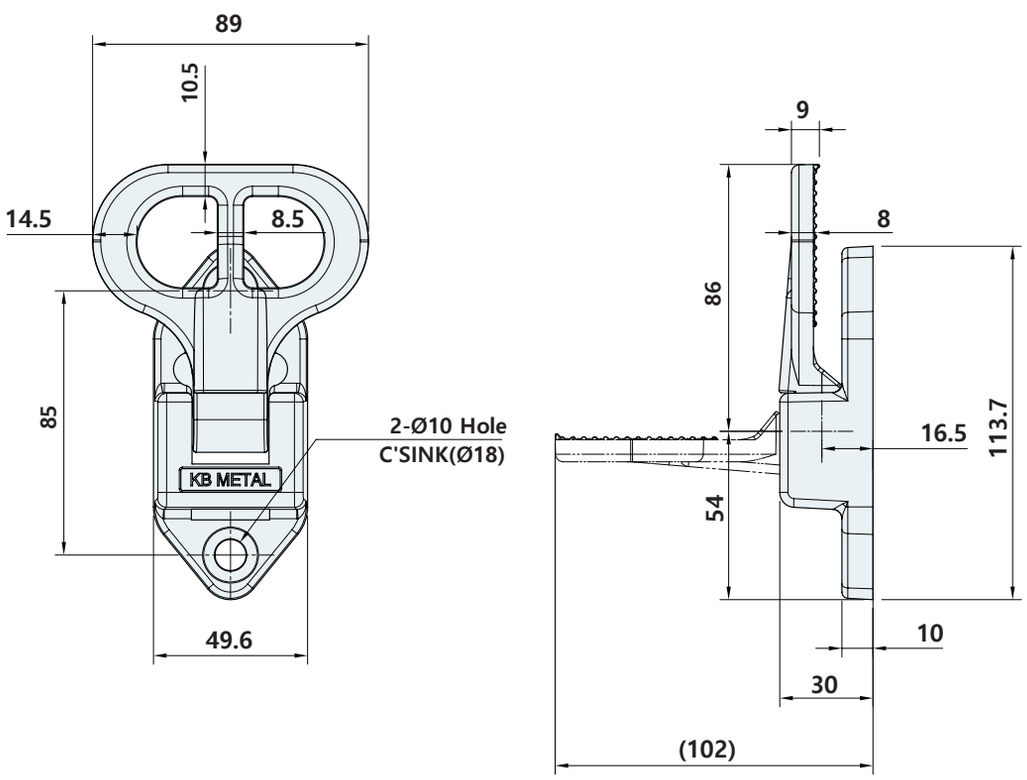

Air vent plug

#습기배출

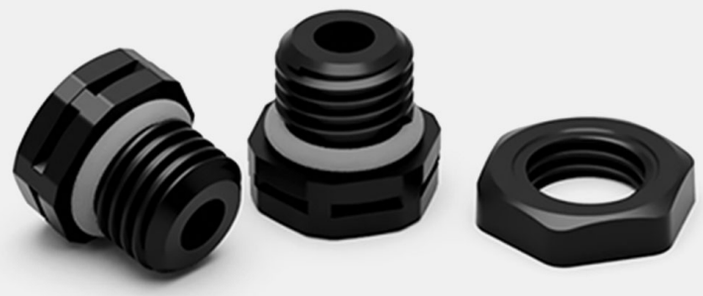

사양 Specification

소 재	AVBA : PA66, AVBC : PC, AVBP : PP	Material	AVBA : PA66, AVBC : PC, AVBP : PP
표면처리	흑색 [BK], 회색 [GY], 백색 [WH]	Finish	Black [BK], Gray [GY], White [WH]
특 징	습기 배출, 결로현상 방지, 방수기능	Feature	Moisture release, Prevent condensation, Waterproof

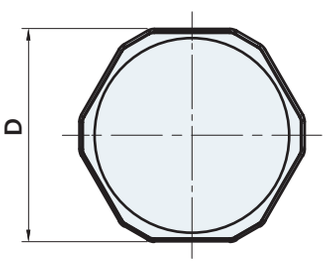

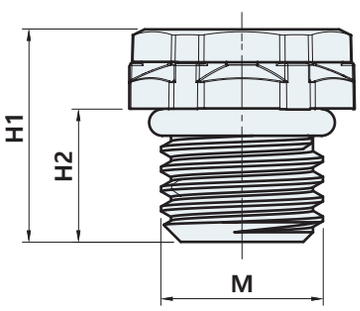

	M	D	H1	H2
AVB-M5-8	M5x0.8	10	13.5	8
AVB-M6-10	M6x1.0	11	13.5	8
AVB-M8-12	M8x1.25	14	15.5	10
AVB-M10-10	M10x1.0	16	13	6.5
AVB-M10-15	M10x1.5	16	16.2	10
AVB-M12-10	M12x1.0	16	14	7.5
AVB-M12-15	M12x1.5	16	16	10
AVB-M14-15	M14x1.5	22	18.2	10
AVB-M16-15	M16x1.5	22	18.2	10
AVB-M24-15	M24x1.5	36	24	15

제품코드 Product code

AVB A - M5 - 8 CR

Material	Bolt Size	Finish
A	M5-8	BK Black
C	M6-10	GR Gray
P	⋮	WH White
	M24-15	

INDUSTRIAL PARTS

Catalog 2024

ISO 9001:2008, ISO 14001:2004 / Venture

기계핸들

HANDWHEEL



WDP-F-80

#접이식 그립 부착



사양 Specification

소 재	휠 : 나일론(PA6), 그립 : 나일론(PA6), 보스, 캠, 핀 : 철	Material	Wheel : Nylon(PA6), Grip : Nylon(PA6), Boss, Cam, Pin : Steel
표면처리	흑색 [BK]	Finish	Black [BK]
특 징	접이식 그립 부착	Feature	Foldable grip attached

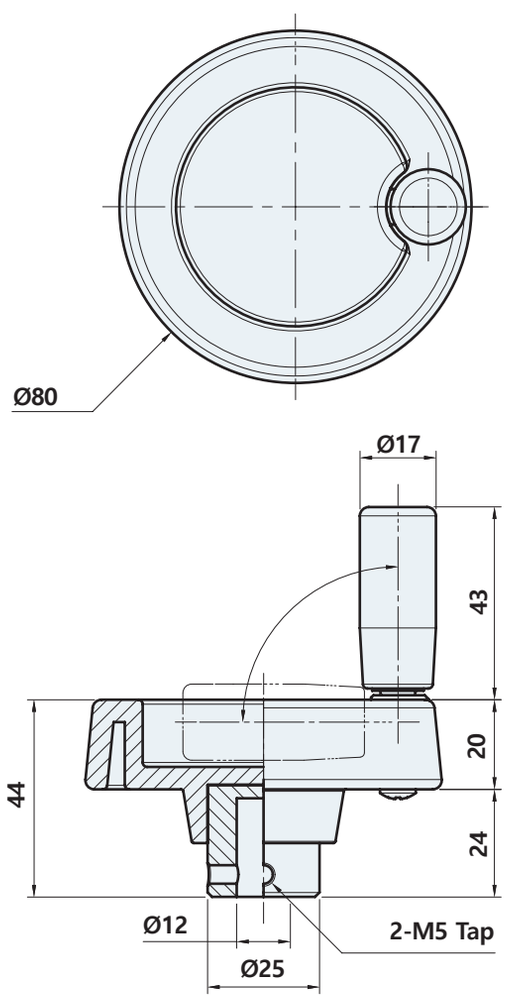

WK-1410B, 1410N

#볼트타입 #너트타입

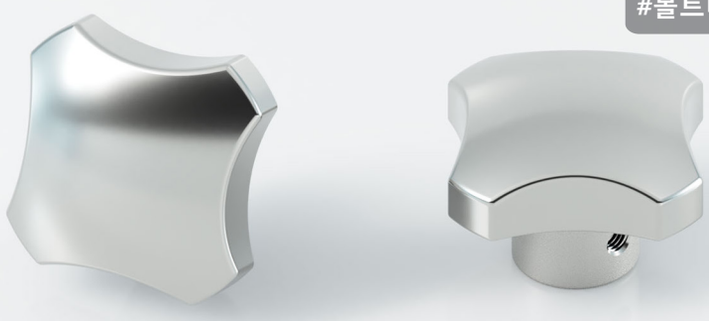

STS 304

사양 Specification

소 재	스테인리스 주조(STS304)	Material	Stainless steel cast(STS304)
표면처리	광택연마	Finish	Bright polished
특 징	우수한 외관, 내식성 우수, 손에 잡기가 용이	Feature	Excellent appearance, Corrosion resistant, Easy to hold in hand

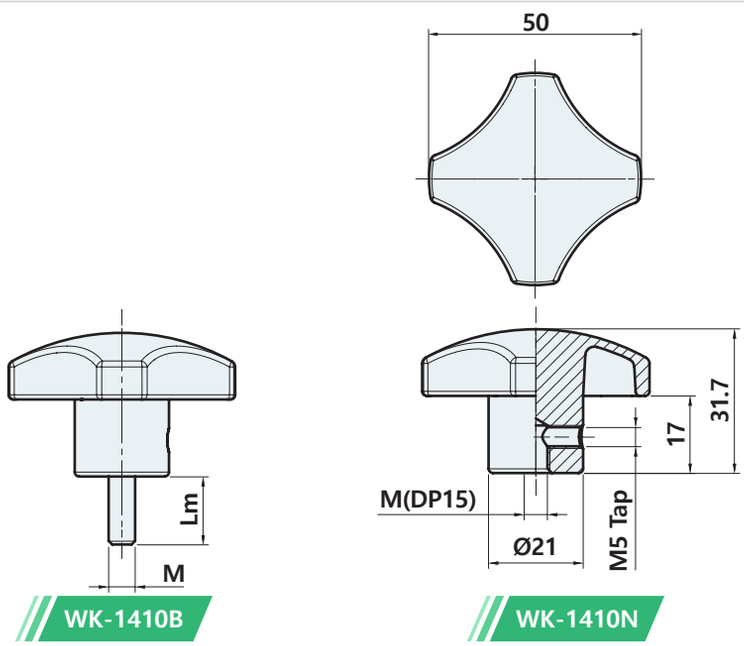

	M	Lm
WK-1410N-M6-50 **WK-1410B-M6-(Lm)-50**	M6	15
WK-1410N-M8-50 **WK-1410B-M8-(Lm)-50**	M8	15, 20, 30, 40, 50
WK-1410N-M10-50 **WK-1410B-M10-(Lm)-50**	M10	15, 25, 30, 40, 50, 60
WK-1410N-M12-50 **WK-1410B-M12-(Lm)-50**	M12	15, 20, 30, 40

제품코드 Product code

WK - 1410 [N] - [M6] - 50

Type	Size
N nut type	**M6**
B Bole type	**M8**
	M10
	M12

INDUSTRIAL PARTS

Catalog 2024

ISO 9001:2008, ISO 14001:2004 / Venture

손잡이
PULL



PL-1110-100
PL-1127-180

RoHS 4 COMPLIANT

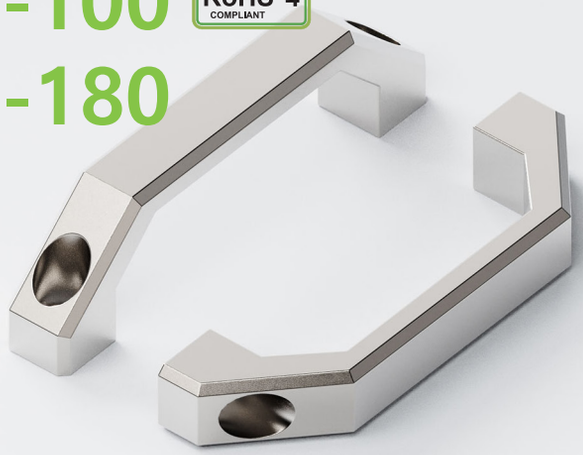

STS 304

사양 Specification

소 재	스테인리스 주조(STS304)	Material	Stainless steel cast(STS304)
표면처리	광택연마	Finish	Bright polished
특 징	내식성 우수	Feature	Corrosion resistant

PL-1110-100

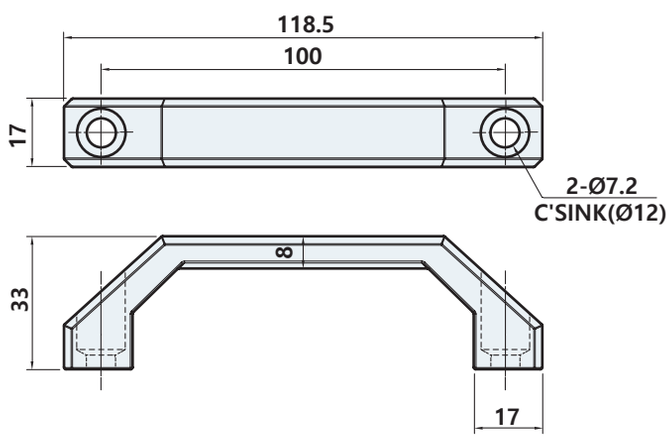

PL-1127-180

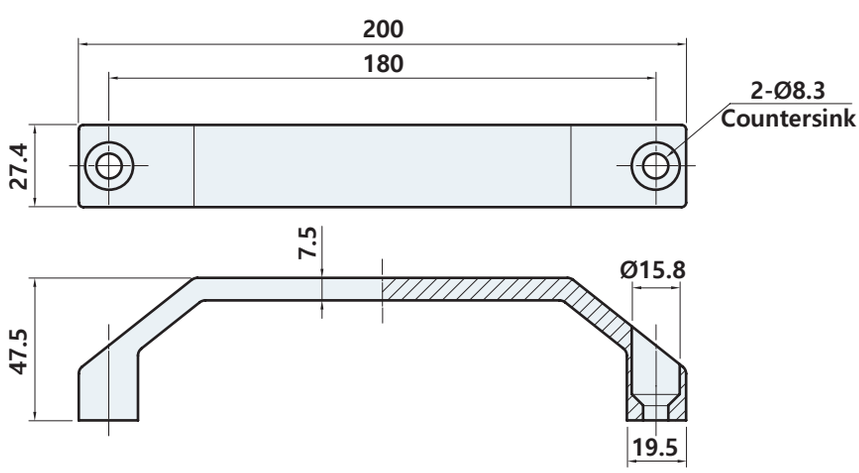

제품코드 Product code

AC - 11 **10** - **100**

Name	Hole Pitch
10	100
27	180

PL-1111



사양 Specification

소 재	스테인리스 주조(STS304)	Material	Stainless steel cast(STS304)
표면처리	광택연마	Finish	Bright polished
특 징	내식성 우수, 다양한 사이즈, 부드러운 그립감	Feature	Corrosion resistant, Various sizes, Soft grip

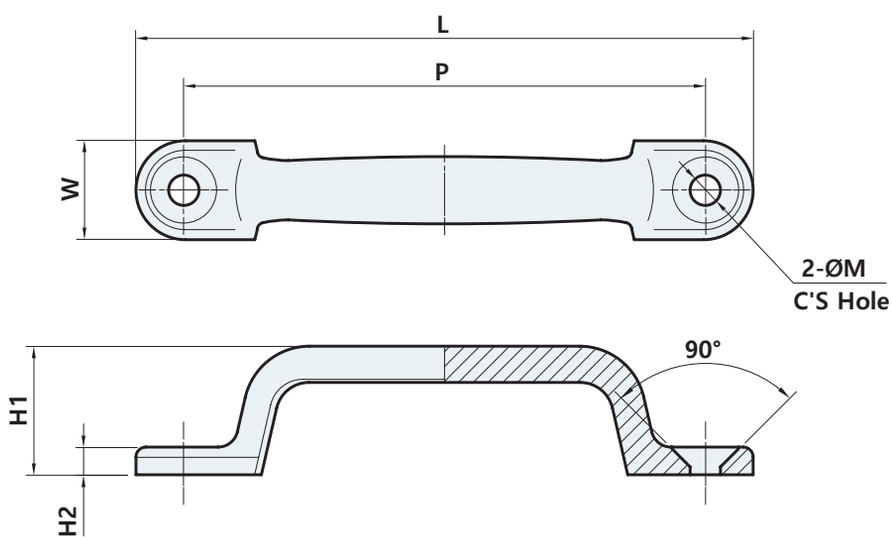

	L	P	W	H1	H2	M
PL-1111-79	93.5	79	15	19.5	4.2	4.6
PL-1111-113	133	113	20	27	5	4.6
PL-1111-140	161	140	22	32.5	6	5.6
PL-1111-170	195	170	25	34	6.4	5.6

제품코드 Product code

PL - 1111 - 79

Hole pitch
79
113
140
170

PL-1120

RoHS 4 COMPLIANT



STS 304

사양 Specification

소 재	스테인리스 주조(STS304)	Material	Stainless steel cast(STS304)
표면처리	광택연마	Finish	Bright polished
특 징	내식성 우수	Feature	Corrosion resistant

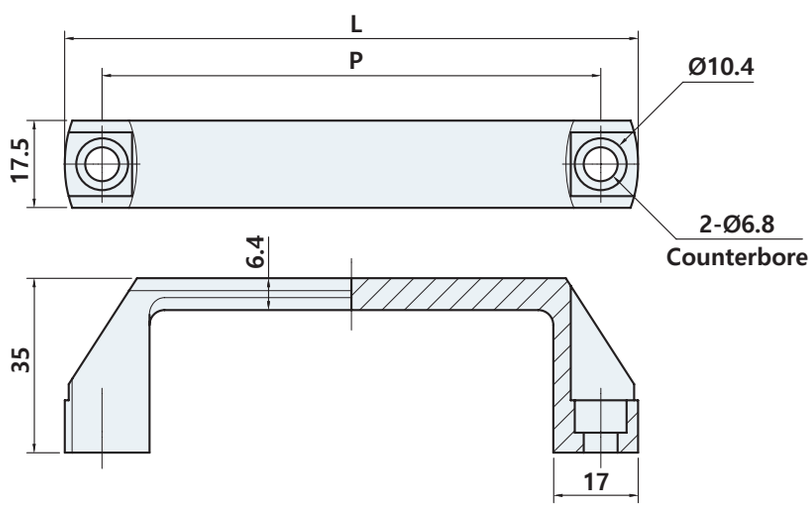

	L	P
PL-1120-100	115	100
PL-1120-130	145	130

제품코드 Product code

PL - 1120 - 100

Hole pitch
100
130

PL-1150



사양 Specification

소 재	스테인리스 주조(STS304)	Material	Stainless steel cast(STS304)
표면처리	광택연마	Finish	Bright polished
특 징	내식성 우수	Feature	Corrosion resistant

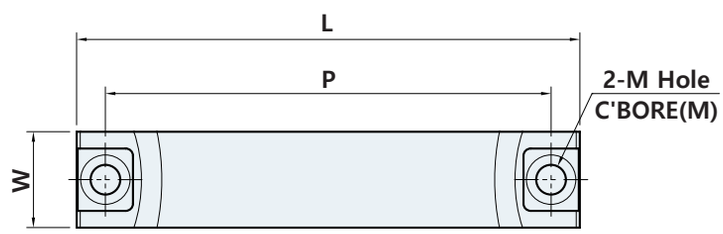

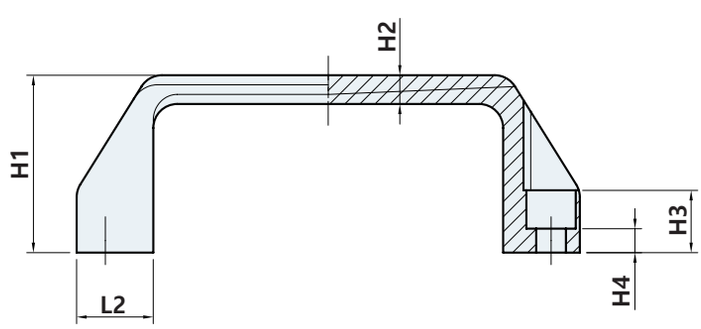

	L	L2	P	W	H1	H2	H3	H4	M	
									Hole	C'B
PL-1150-93	105	16	93	20	37	6	13	5	Ø6.2	Ø10.3
PL-1150-115	132	20.5	115	22	40	7	15.5	6	Ø8.3	Ø13.5
PL-1150-130	147	20.5	130	22	40	7	15.5	6	Ø8.3	Ø13.5

제품코드 Product code

PL - 1150 - 93

Hole pitch
93
115
130

PL-1155-26



STS 304

사양 Specification

소 재	스테인리스 주조(STS304)	Material	Stainless steel cast(STS304)
표면처리	광택연마	Finish	광택연마
특 징	부드러운 그립감	Feature	Soft grip



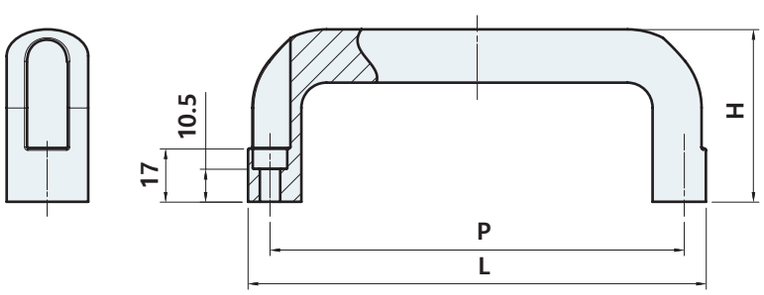

	L	P	H
PL-1155-26-116	130	116	53
PL-1155-26-132	146	132	55
PL-1155-26-164	178	164	57
PL-1155-26-196	210	196	57

제품코드 Product code

PL - 1155 - 26 - 116

Hole pitch
116
132
164
196

PL-1170



사양 Specification

소 재	스테인리스 주조(STS304)	Material	Stainless steel cast(STS304)
표면처리	광택연마	Finish	Bright polished
특 징	내식성 우수	Feature	Corrosion resistant

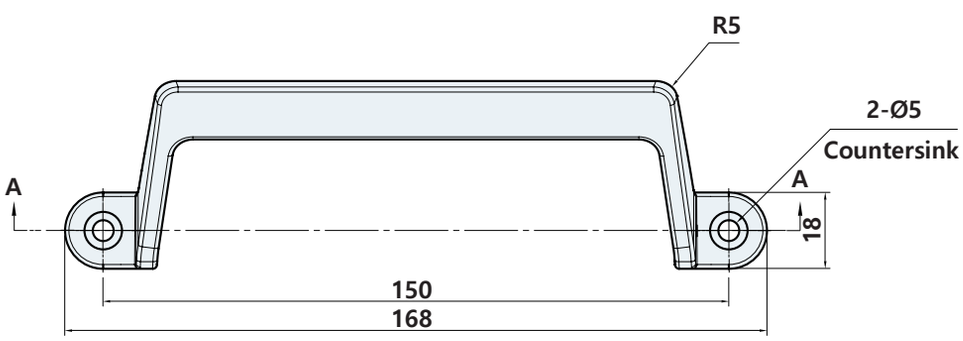

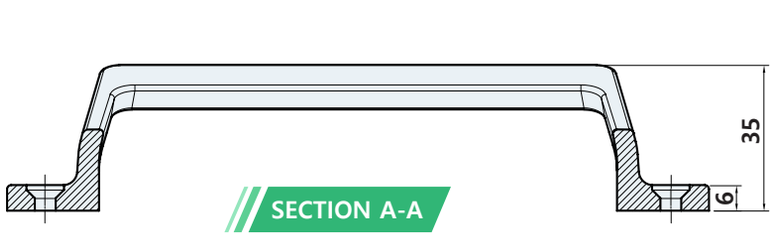

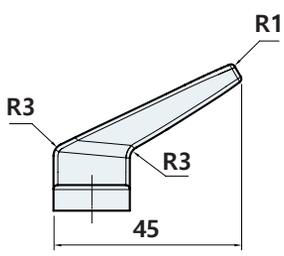

PL-1200



사양 Specification

소 재	스테인리스(STS304)	Material	Stainless steel(STS304)
표면처리	헤어라인	Finish	Hairline
특 징	내식성 우수, 내구성 우수, 다양한 사이즈	Feature	Corrosion resistant, Excellent durability, Various sizes

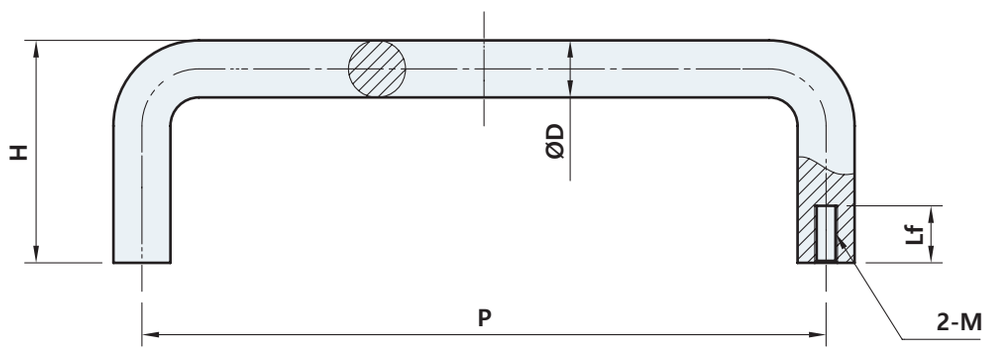

	D	P	H	Lf	M
PL-1200-8-60	8	60	29	7	M4
PL-1200-8-75	8	75	29	7	M4
PL-1200-8-95	8	95	29	7	M4
PL-1200-8-100	8	100	29	7	M4
PL-1200-8-105	8	105	29	7	M4
PL-1200-8-125	8	125	29	7	M4
PL-1200-10-100	10	100	39	10	M6
PL-1200-10-120	10	120	39	10	M6
PL-1200-10-125	10	125	39	10	M6

	D	P	H	Lf	M
PL-1200-10-150	10	150	39	10	M6
PL-1200-10-180	10	180	39	10	M6
PL-1200-10-200	10	200	39	10	M6
PL-1200-10-250	10	250	39	10	M6
PL-1200-12-125	12	125	50	12	M6
PL-1200-12-150	12	150	50	12	M6
PL-1200-12-200	12	200	50	12	M6
PL-1200-12-250	12	250	50	12	M6

제품코드 Product code

PL - 1200 - 8 - 60

- 8 : Diameter — 8, 10, 12
- 60 : Hole pitch — 60, 75, ⋮, 105

PL-1212



사양 Specification

소 재	스테인리스(STS304)	Material	Stainless steel(STS304)
표면처리	헤어라인	Finish	Hairline
특 징	내식성 우수, 내구성 우수, 다양한 사이즈	Feature	Corrosion resistant, Excellent durability, Various sizes

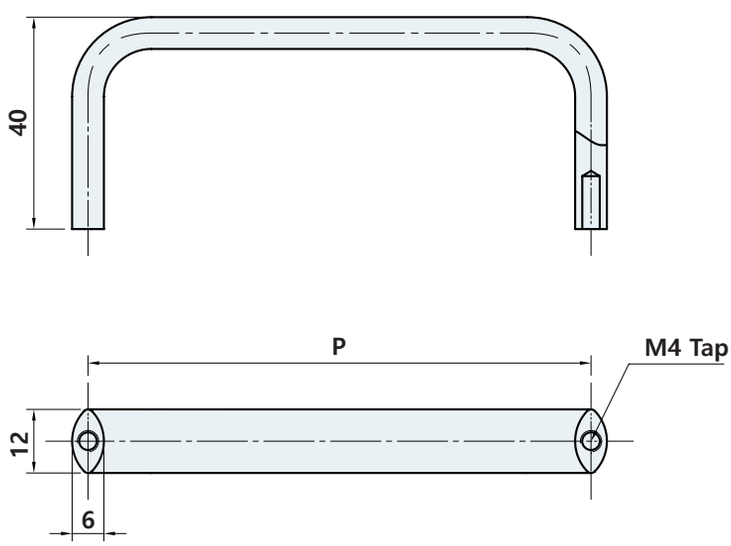

	P
PL-1212-95	95
PL-1212-100	100
PL-1212-120	120
PL-1212-125	125
PL-1212-150	150
PL-1212-180	180
PL-1212-200	200

제품코드 Product code

PL - 1212 - 95

Hole pitch
95
100
⋮
200

PL-1220



STS 304

사양 Specification

소 재	스테인리스 주조(STS304)	Material	Stainless steel cas(STS304)
표면처리	샌딩연마	Finish	Sanding polished
특 징	내식성 우수, 다양한 사이즈	Feature	Corrosion resistant, Various sizes

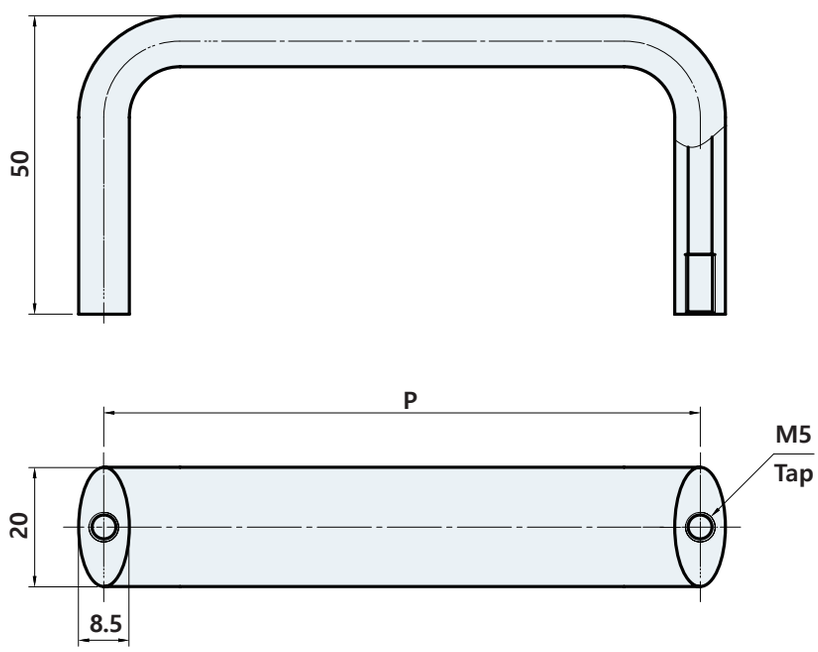

	P
PL-1220-100	100
PL-1220-125	125
PL-1220-150	150
PL-1220-180	180
PL-1220-200	200
PL-1220-250	250
PL-1220-300	300
PL-1220-350	350
PL-1220-400	400
PL-1220-500	500

제품코드 Product code

PL - 1220 - 100

Hole pitch
100
120
⋮
500



PL-1300

#볼트타입

STS 304

사양 Specification

소 재	스테인리스(STS304)	Material	Stainless steel(STS304)
표면처리	헤어라인	Finish	Hairline
특 징	내식성 우수, 내구성 우수, 다양한 사이즈	Feature	Corrosion resistant, Excellent durability, Various sizes

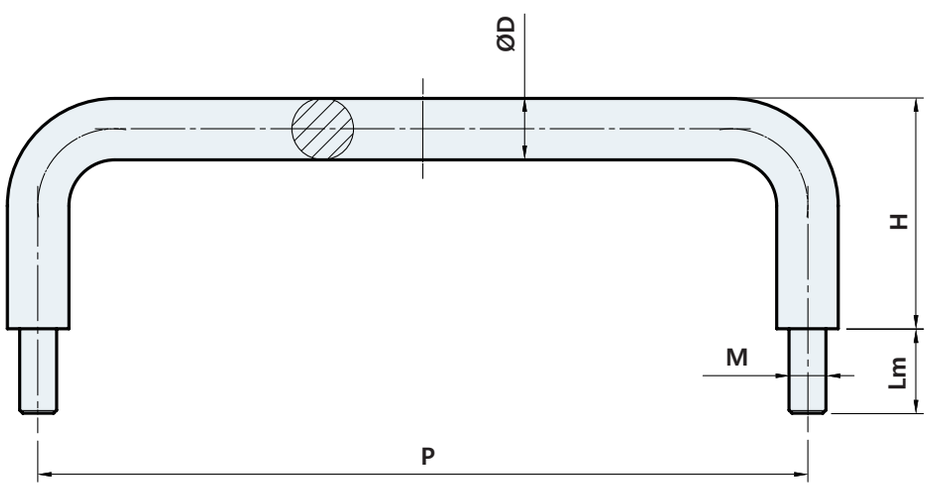

	D	P	H	Lm	M
PL-1300-8-100	8	100	30	11	M5
PL-1300-10-120	10	120	40	11	M6
PL-1300-12-150	12	150	50	20	M8

제품코드 Product code

PL - 1300 - 8 - 100

- Diameter: 8, 10, 12
- Hole pitch: 100, 120, 150

PL-1510

RoHS 4 COMPLIANT



STS 316

사양 Specification

소 재	스테인리스(STS316)	Material	Stainlees steel(STS316)
표면처리	광택연마	Finish	Bright polished
특 징	내식성 우수	Feature	Corrosion resistant

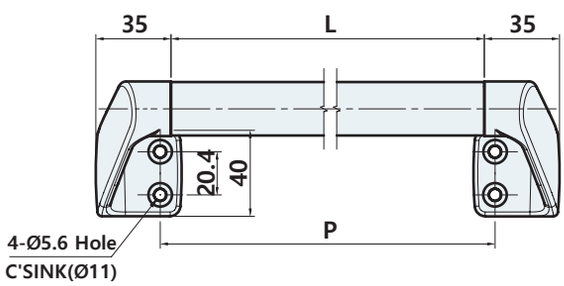

	L	P
PL-1510-240	230	240
PL-1510-340	330	340
PL-1510-440	430	440
PL-1510-540	530	540
PL-1510-640	630	640
PL-1510-740	730	740
PL-1510-840	830	840
PL-1510-940	930	940

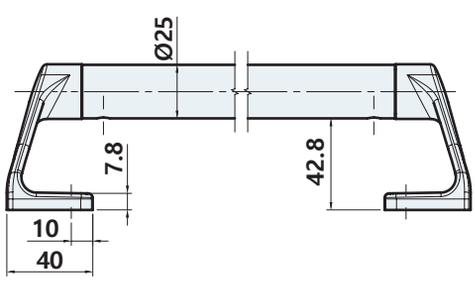

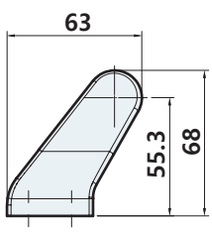

제품코드 Product code

PL - 1510 - 240

Hole pitch
240
340
⋮
940

PL-1900

#환봉손잡이 와셔



STS 304

사양 Specification

소 재	스테인리스(STS304)	Material	Stainlees steel(STS304)
특 징	내식성 우수, 환봉손잡이 와셔	Feature	Corrosion resistant, Used as a pull handle washer

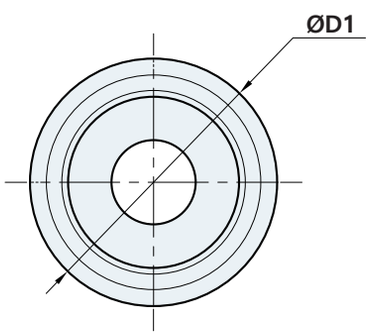

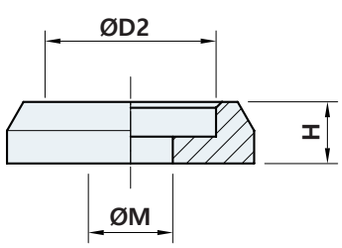

	D1	D2	H	M
PL-1900-6	10	6.1	3	4.2
PL-1900-8	12	8.3	3	4.1
PL-1900-10	14	10.3	3.5	6.5
PL-1900-12	18	12.3	4	8

제품코드 Product code

PL - 1900 - 6

D2
6
8
10
12

PL-3111



사양 Specification

소 재	아연합금	Material	Zinc alloy die-cast
표면처리	크롬도금 [CR], 베로아도금 [VN]	Finish	Bright chrome plated [CR], Gray chrome plated [VN]
특 징	다양한 사이즈, 부드러운 그립감	Feature	Various sizes, Soft grip

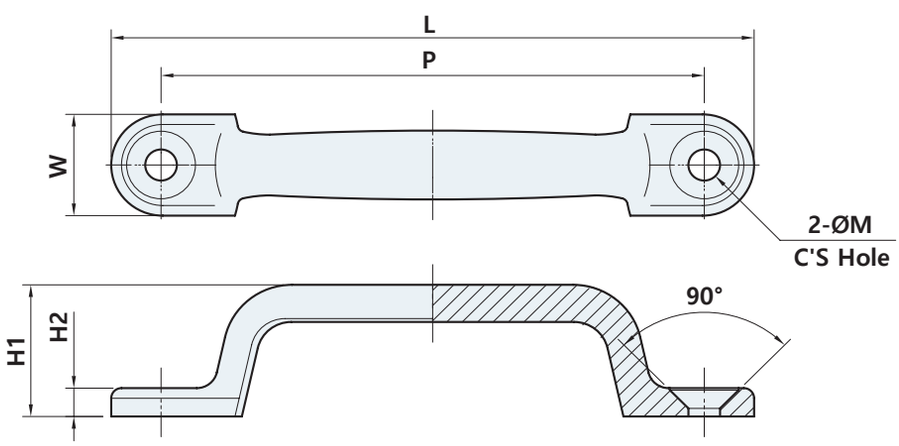

	L	D	W	H1	H2	M
PL-3111-79	94	79	15	19	4.3	4.3
PL-3111-113	133	113	20	27.5	5.4	4.5
PL-3111-140	161	140	22	32	6.3	5.5
PL-3111-170	194	170.5	23	35	6.5	5.5

제품코드 Product code

PL - 3111 - 79 CR

- **Hole pitch**
  - 79
  - 113
  - 140
  - 170
- **Finish**
  - **CR** Bright chrome
  - **VN** Gray chrome

PL-3123

#볼트커버



사양 Specification

소 재	손잡이 : 아연합금, 커버 : ABS	Material	Grip : Zinc alloy die-cast, Cover : ABS
표면처리	손잡이 : 크롬도금 [CR], 베로아도금 [VN], 흑색도장 [BK], 커버 : 흑색	Finish	Grip : Bright chrome plated [CR], Gray chrome plated [VN], Black powder coated [BK], Cover : Black
특 징	우수한 외관(볼트 커버)	Feature	Excellent appearance(Bolt cover)

PL-3123-117

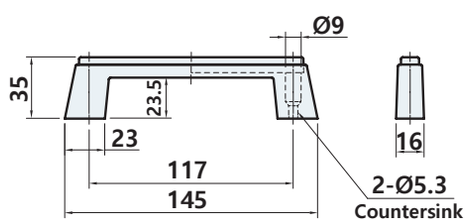

PL-3123-207

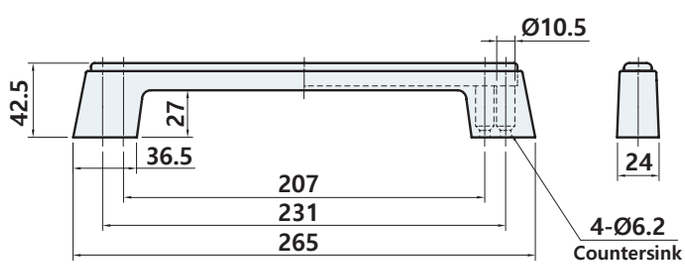

PL-3123-285

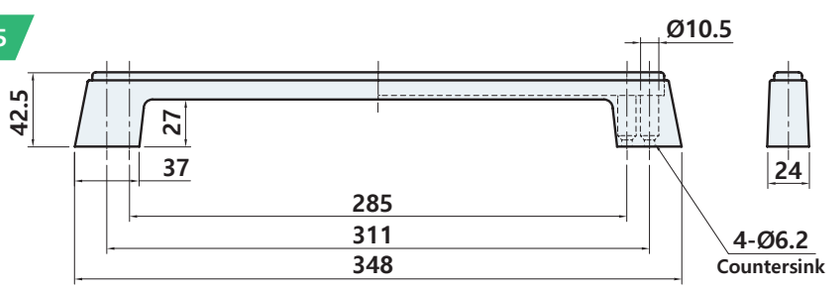

제품코드 Product code

PL - 3213 - 117 CR

Hole pitch	Finish
117	CR Bright chrome
207	BK Black powder
285	VN Gray chrome

PL-3217



사양 Specification

소 재	아연합금	Material	Zinc alloy die-cast
표면처리	크롬도금 [CR], 흑색도장 [BK], 베로아도금 [VN]	Finish	Bright chrome plated [CR], Black powder coated [BK], Gray chrome plated [VN]
특 징	우수한 외관, PL-3217-32는 흑색도장만 가능	Feature	Excellent appearance, PL-3217-32 can only be Black powder coated

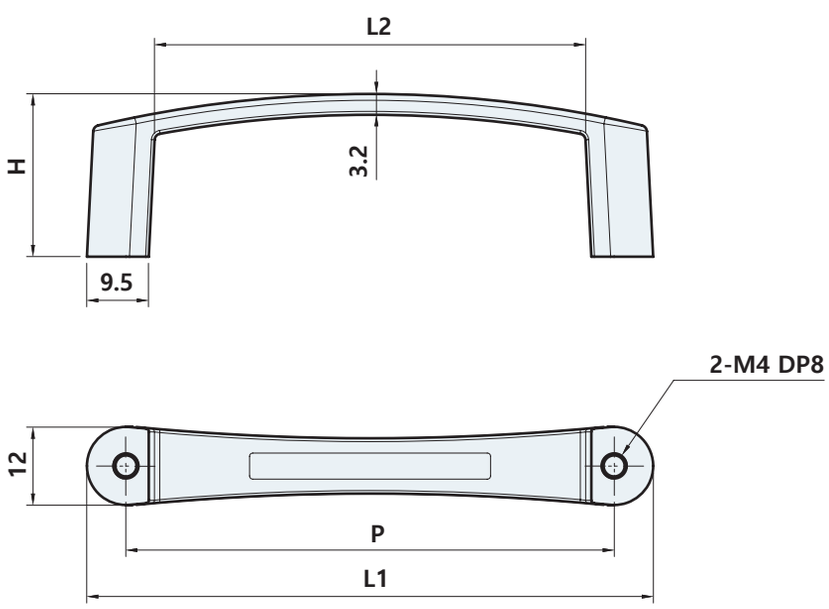

	L1	L2	P	H
PL-3217-32	43.5	23.5	32	15
PL-3217-75	87	66.5	75	25
PL-3217-100	112	91.5	100	25

제품코드 Product code

PL - 3217 - 32 CR

- Hole pitch
  - 32
  - 75
  - 100
- Finish
  - CR Bright chrome
  - BK Black powder
  - VN Gray chrome

PL-3218



사양 Specification

소 재	아연합금	Material	Zinc alloy die-cast
표면처리	크롬도금-헤어라인 [CR-HL], 흑색도금 [BK] 크롬도금 [CR], 베로아도금 [VN]	Finish	Chrome plated-Hairline [CR-HL], Black plated [BK] Bright chrome plated [CR], Gray chrome plated [VN]

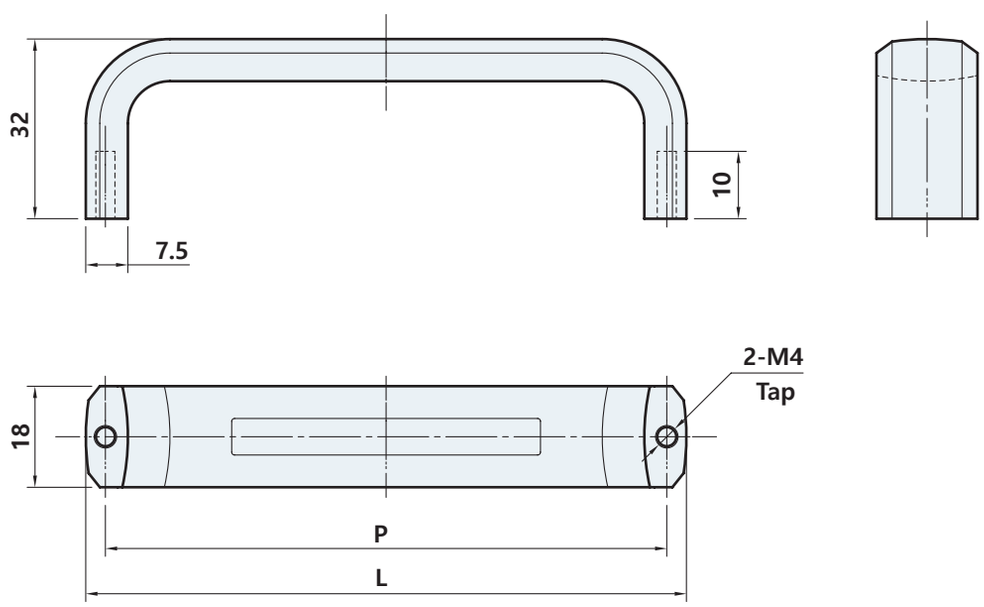

	L	P
PL-3218-100	107	100
PL-3218-120	127	120

제품코드 Product code

PL - 3218 - 100 CR-HL

- **Hole pitch**
  - **100**
  - **120**
- **Finish**
  - **CR-HL** chrome-plated Hairline
  - **BK** Black
  - **CR** Bright chrome
  - **VN** Gray chrome

PL-3536



사양 Specification

소 재	브라켓 : 아연합금 파이프 : 스테인리스(STS304)	Material	Bracket : Zinc alloy die-cast Pipe : Stainless steel(STS304)
표면처리	크롬도금 [CR]	Finish	Bright chrome plated [CR]

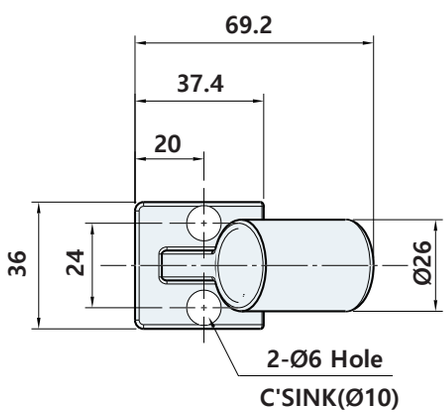

	L	P
PL-3536-250	290	250
PL-3536-300	360	300
PL-3536-350	390	350
PL-3536-400	440	400

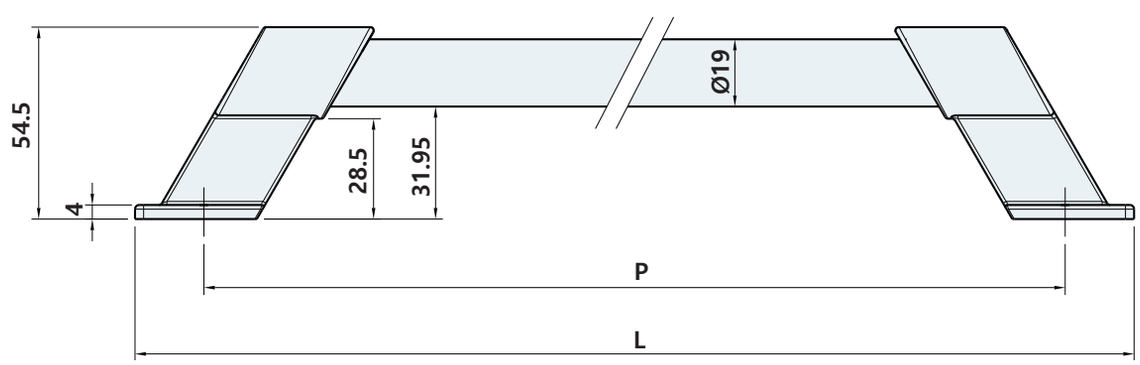

제품코드 Product code

PL - 3536 - 250

Hole pitch
250
300
400

PL-5110



사양 Specification

소 재	알루미늄합금	Material	Aluminium alloy die-cast
표면처리	크롬도금 [CR], 흑색도장 [BK], 실버도장 [SL]	Finish	Bright chrome plated [CR], Black powder coated [BK], Silver powder coated [SL]

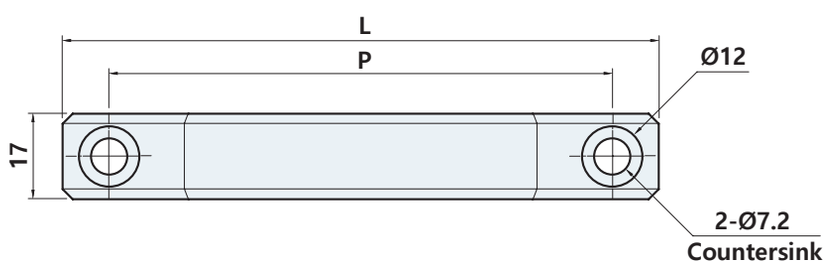

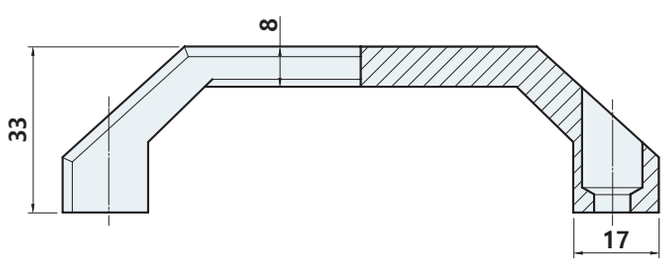

	L	P
PL-5110-100	118	100
PL-5110-130	148	130

제품코드 Product code

PL - 5110 - 100 CR

Hole pitch	Finish
100	**CR** Bright chrome
130	**BK** Black powder
	SL Silver powder

PL-5120



사양 Specification

소 재	알루미늄합금	Material	Aluminium alloy die-cast
표면처리	크롬도금 [CR], 흑색도장 [BK], 실버도장 [SL]	Finish	Bright chrome plated [CR], Black powder coated [BK], Silver powder coated [SL]

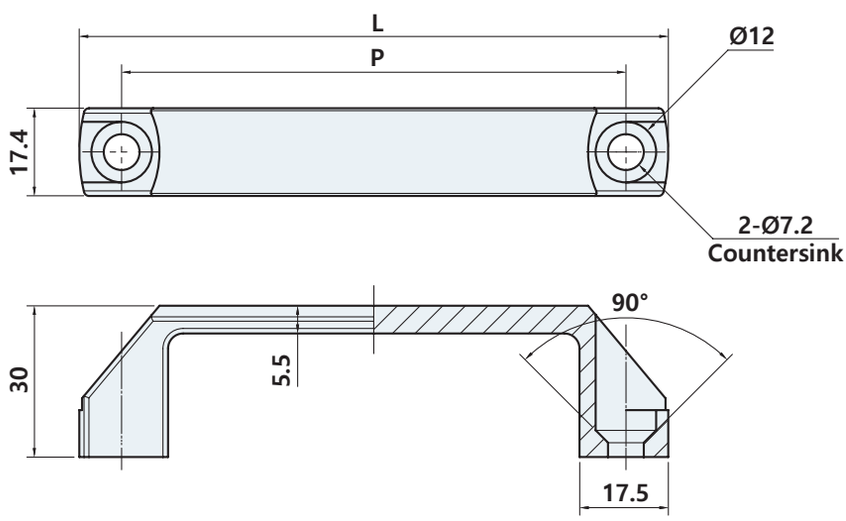

	L	P
PL-5120-100	117	100
PL-5120-130	147	130

제품코드 Product code

PL - 5120 - 100 CR

- Hole pitch
  - 100
  - 130
- Finish
  - CR Bright chrome
  - BK Black powder
  - SL Silver powder

PL-5155-26



사양 Specification

소 재	알루미늄	Material	Aluminium
표면처리	실버도장 [SL], 흑색도장 [BK]	Finish	Silver powder coated [SL], Black powder coated [BK]
특 징	부드러운 그립감	Feature	Soft grip



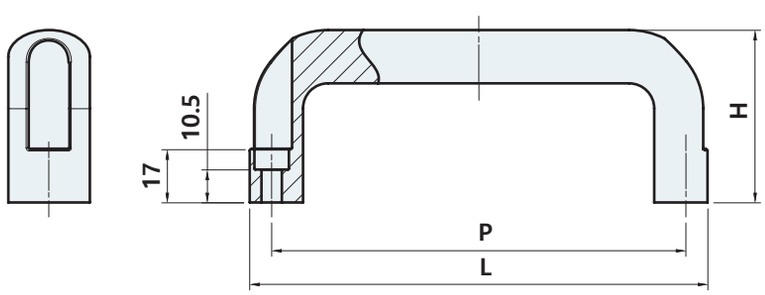

	L	P	H
PL-5155-26-116	130	116	53
PL-5155-26-132	146	132	55
PL-5155-26-164	178	164	57
PL-5155-26-196	210	196	57

제품코드 Product code

PL - 5155 - 26 - 116 SL

- Hole pitch
  - 116
  - 132
  - 164
  - 196
- Finish
  - SL Silver coated
  - BK Black coated

PL-5200

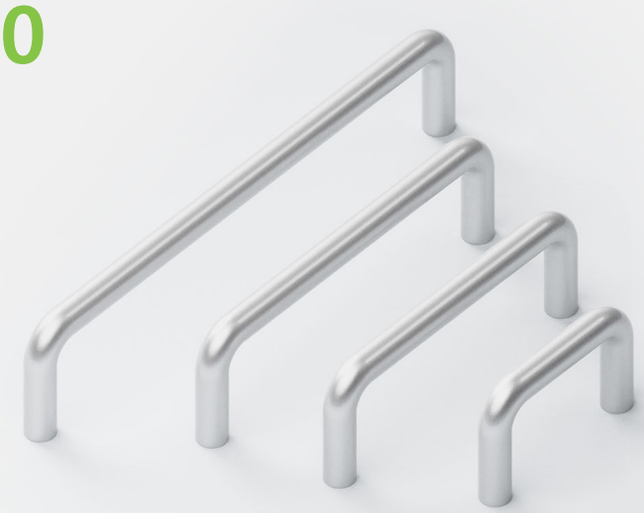

사양 Specification

소 재	알루미늄	Material	Aluminium
표면처리	실버도장 [SL]	Finish	Silver powder coated [SL]
특 징	내식성 우수, 내구성 우수, 다양한 사이즈	Specific use	Corrosion resistant, Excellent durability, Various sizes

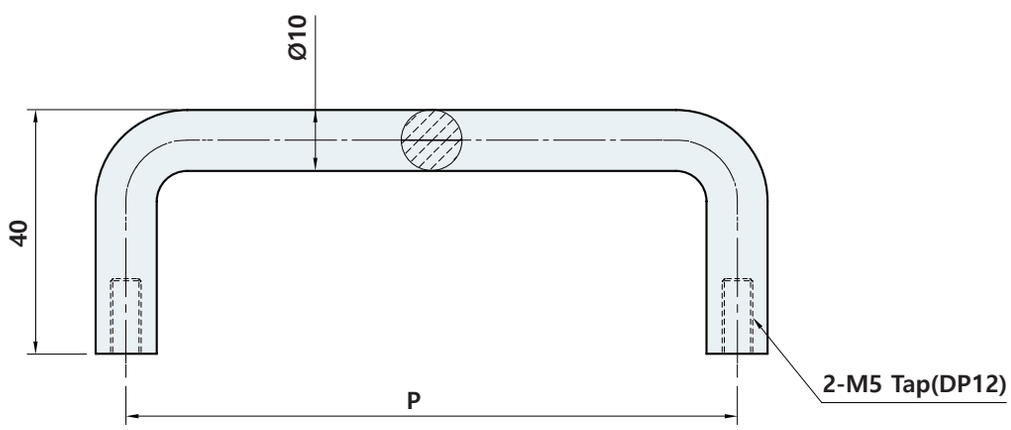

	P
PL-5200-10-55	55
PL-5200-10-100	100
PL-5200-10-120	120
PL-5200-10-180	180

제품코드 Product code

PL - 5200 - 10 - 55

Hole pitch
55
100
120
180

PL-5216



사양 Specification

소 재	알루미늄합금	Material	Aluminium alloy die-cast
표면처리	실버펄 도장 [SL], 흑색 아노다이징 [BK], 크롬도금 [CR]	Finish	Silver pearl coated[SL], Black anodizing[BK], Bright chrome plated[CR]
특 징	우수한 외관	Feature	Excellent appearance

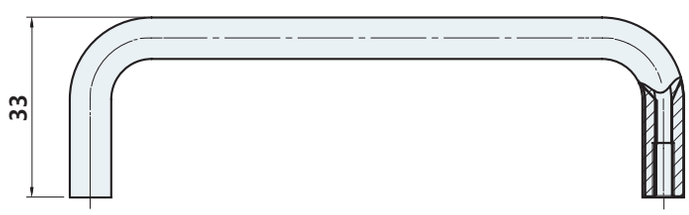

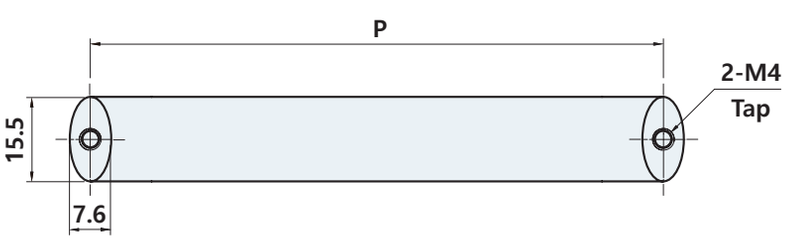

	P
PL-5216-65	65
PL-5216-75	75
PL-5216-95	95
PL-5216-105	105
PL-5216-125	125
PL-5216-150	150

제품코드 Product code

PL - 5216 - 65 SL

- Hole pitch
  - 65
  - 75
  - ⋮
  - 150
- Finish
  - SL Silver pearl
  - BK Black powder
  - CR Bright chrome

PL-5222



사양 Specification

소 재	알루미늄	Material	Aluminium
표면처리	흑색도장 [BK]	Finish	Black powder coated [BK]
특 징	우수한 외관, 부드러운 그립감	Feature	Excellent appearance, Soft grip

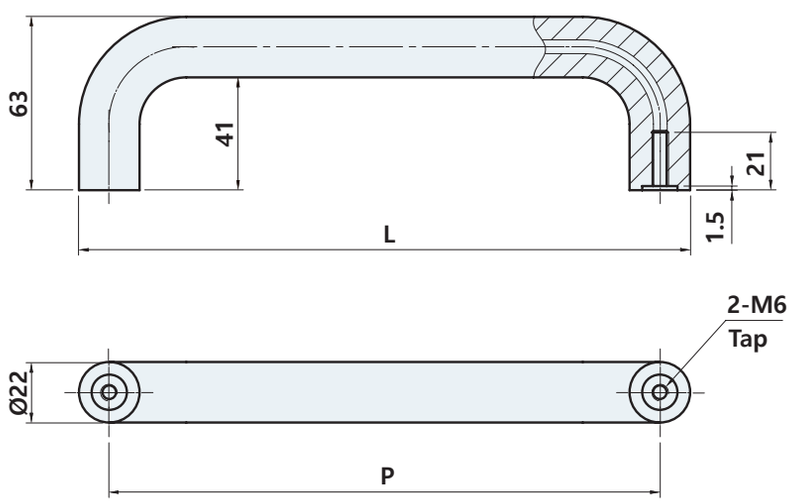

	L	P
PL-5222-200	222	200
PL-5222-226	248	226
PL-5222-326	348	326 (※단종)
PL-5222-426	448	426

제품코드 Product code

PL - 5222 - 200

Hole pitch
200
226
326
426

PL-5250-20



사양 Specification

소 재	알루미늄	Material	Aluminium
표면처리	흑색도장 [BK]	Finish	Black powder coated [BK]
특 징	부드러운 그립감	Feature	Soft grip

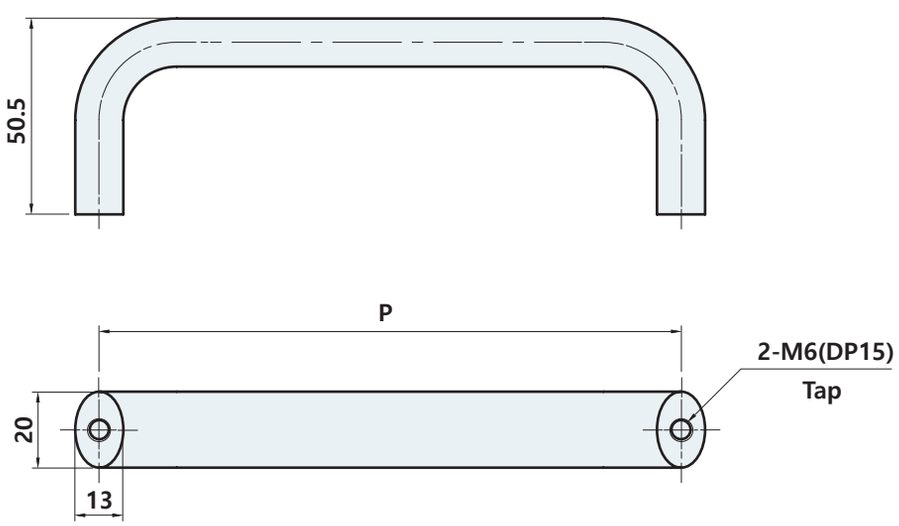

	P
PL-5250-20-100	100
PL-5250-20-110	110
PL-5250-20-115	115
PL-5250-20-120	120
PL-5250-20-150	150

제품코드 Product code

PL - 5250 - 20 - 100

Hole pitch
100
110
115
120

PL-5305

#볼트커버



사양 Specification

소 재	브라켓 : 나일론(PA66), 손잡이 : 알루미늄	Material	Bracket : Nylon(PA66), Grip : Aluminium
표면처리	브라켓 : 흑색, 손잡이 : 샌딩 실버 아노다이징 [SL] 샌딩 흑색 아노다이징 [BK]	Finish	Bracket : Black, Grip : Sanding silver anodizing [SL], Sanding black anodizing [BK]
특 징	우수한 외관(볼트 커버), 내구성 우수(유리섬유 강화 플라스틱)	Feature	Excellent appearance(Bolt cover), Excellent durability(Glass reinforced nylon)

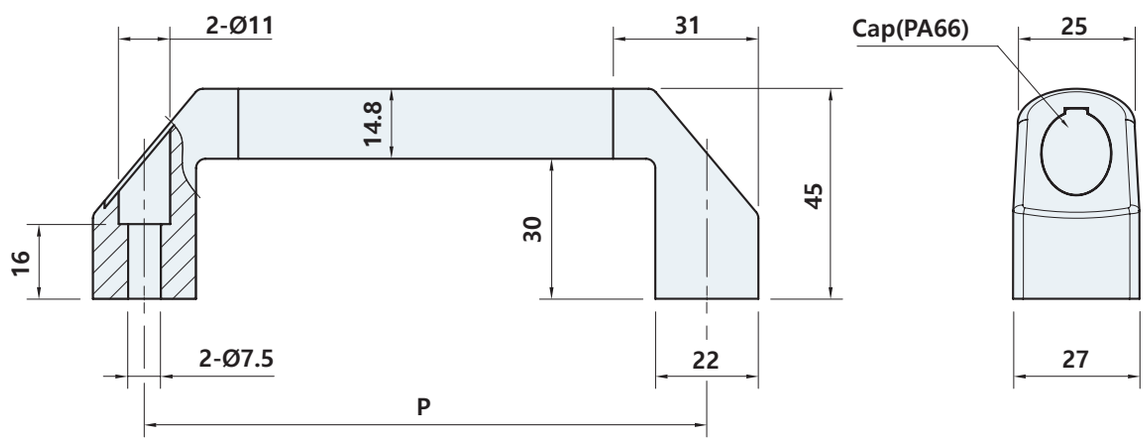

	P
PL-5305-120	120
PL-5305-140	140
PL-5305-170	170

제품코드 Product code

PL - 5305 - 120

Hole pitch
120
140
170

PL-5510

RoHS 6 COMPLIANT



사양 Specification

소 재	브라켓 : 아연합금, 파이프 : 알루미늄	Material	Bracket : Zinc alloy die-cast, Pipe : Aluminium
표면처리	브라켓 : 새틸라이트 크롬 도금 파이프 : 아노다이징	Finish	Bracket : Satellite chrome plated, Pipe : Anodizing

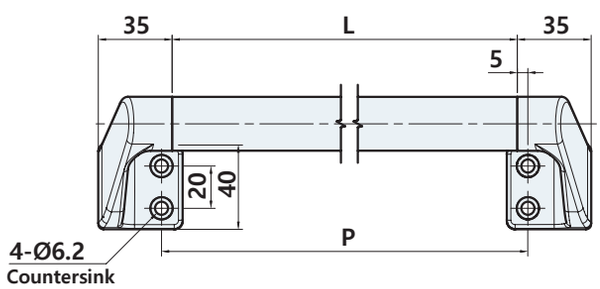

	L	P
PL-5510-240	230	240
PL-5510-340	330	340
PL-5510-440	430	440
PL-5510-540	530	540
PL-5510-640	630	640
PL-5510-740	730	740
PL-5510-840	830	840
PL-5510-940	930	940

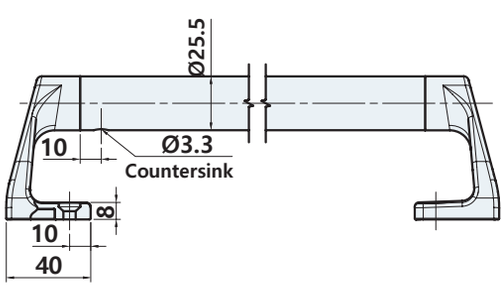

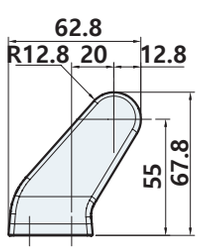

제품코드 Product code

PL - 5510 - 240

Hole pitch
240
340
⋮
940

PL-5528

#볼트커버

#다양한사이즈



사양 Specification

소 재	브라켓 : 나일론(PA66), 손잡이 : 알루미늄	Material	Bracket : Nylon(PA66), Grip : Aluminium
표면처리	브라켓 : 흑색, 손잡이 : 아노다이징 실버 [SL], 아노다이징 흑색 [BK]	Finish	Bracket : Black, Grip : Anodizing silver [SL], Anodizing black [BK]
특 징	우수한 외관(볼트 커버), 다양한 사이즈(길이)	Feature	Excellent appearance(Bolt cover), Various sizes(length)

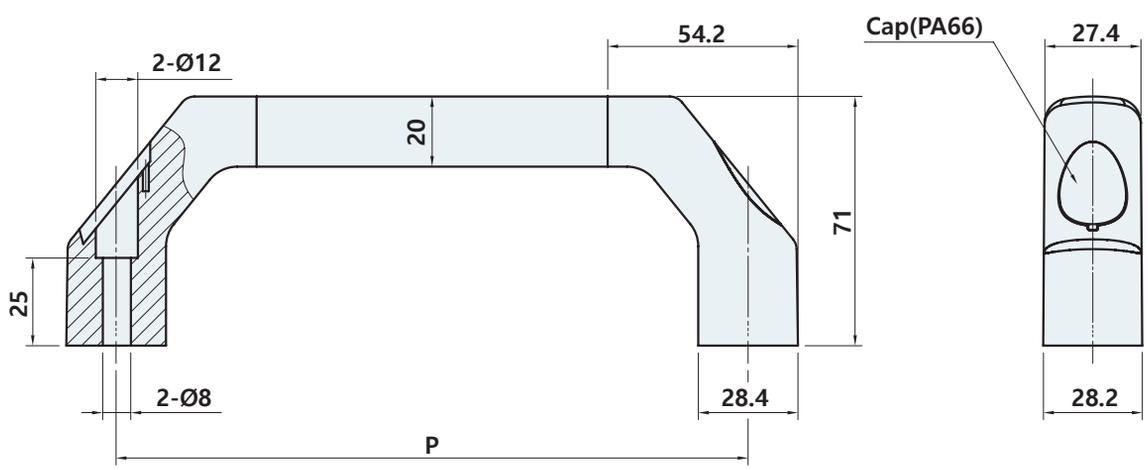

	P
PL-5528-180	180
PL-5528-200	200
PL-5528-250	250
PL-5528-300	300
PL-5528-400	400
PL-5528-500	500

제품코드 Product code

PL - 5528 - 180

Hole pitch
180
200
⋮
500

PL-6620

#가방손잡이



사양 Specification

소 재	손잡이 : PVC, 브라켓 : 아연합금	Material	Grip : PVC, Bracket : Zinc alloy die-cast
표면처리	손잡이 : 흑색, 브라켓 : 흑색도장	Finish	Grip : Black, Bracket : Black powder coated
특 징	사용시에만 들어올려 사용 내구성 우수 (내부 철심)	Feature	Used only by lifting, Excellent durability (Inner core)

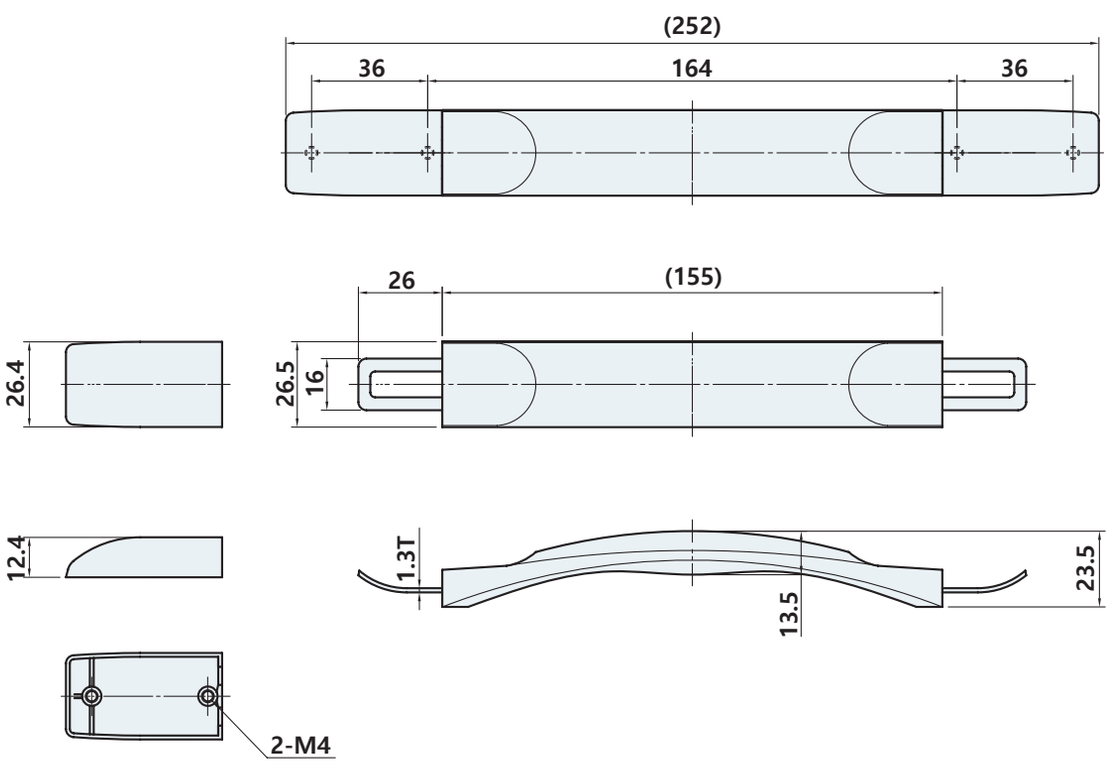

PL-6624

#가방손잡이



사양 Specification

소 재	손잡이 : PVC, 브라켓 : 철	Material	Grip : PVC, Bracket : Steel
표면처리	손잡이 : 흑색, 브라켓 : 크롬도금	Finish	Grip : Black, Bracket : Bright chrome plated
특 징	사용시에만 들어올려 사용, 내구성 우수 (내부 철심)	Feature	Used only by lifting, Excellent durability(Inner core)

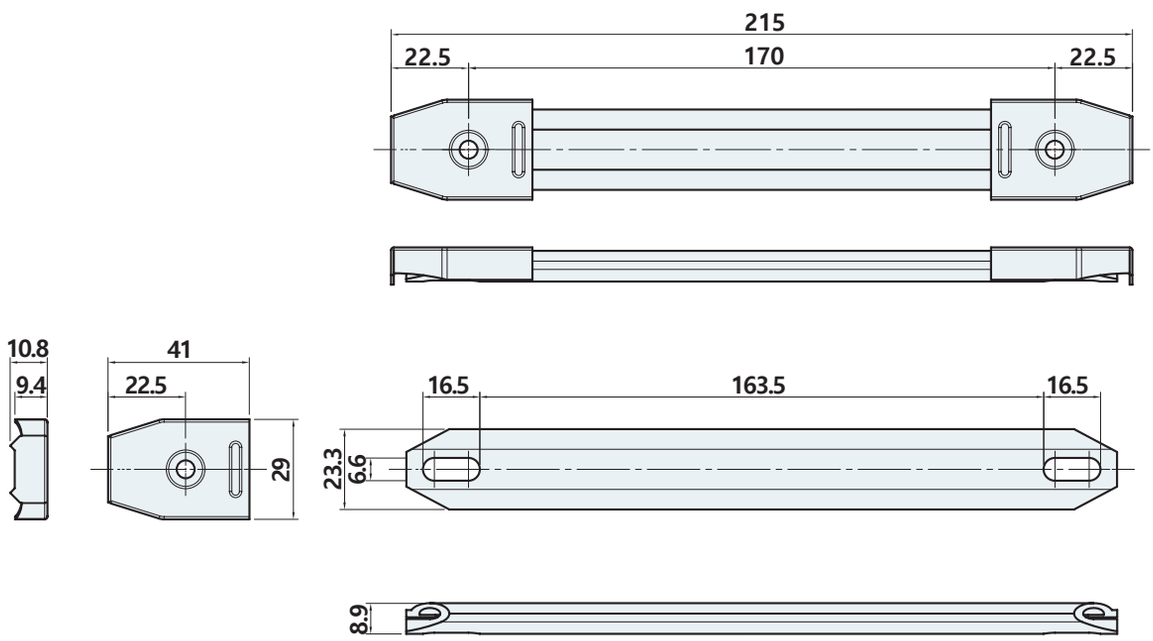

PE-1214B-120

#헤어라인



STS 304

사양 Specification

소 재	스테인리스(STS304)	Material	Stainless steel(STS304)
표면처리	헤어라인	Finish	Hairline
특 징	내식성 우수, 볼트타입	Feature	Corrosion resistant, Bolt type

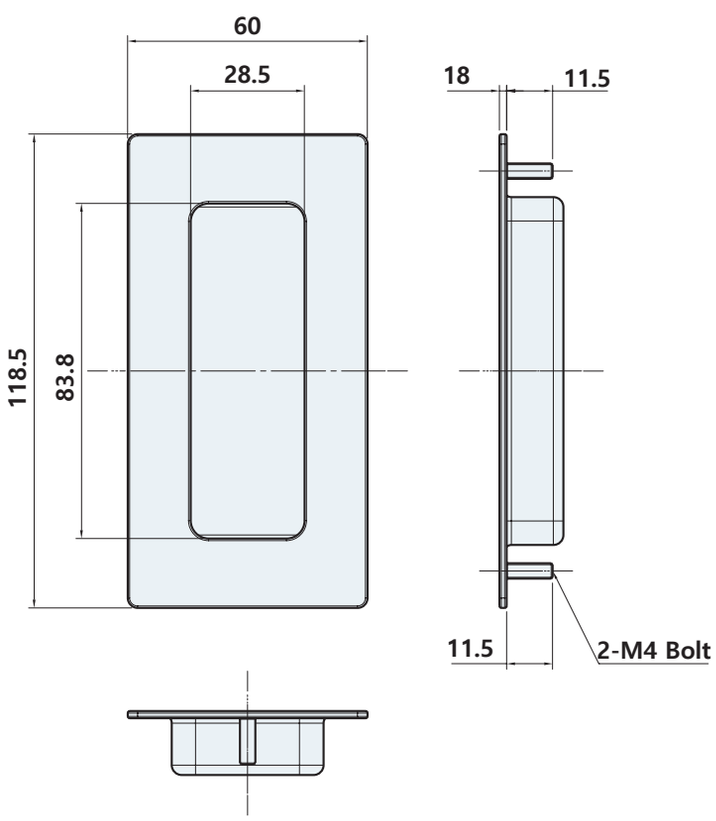

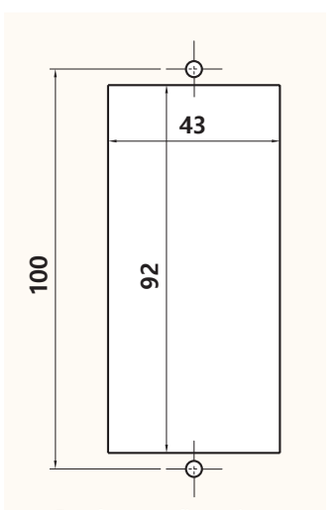

Panel cutout dimensions

PE-1216 B,N

#헤어라인



STS 304

사양 Specification

소 재	스테인리스(STS304)	Material	Stainless steel(STS304)
표면처리	헤어라인	Finish	Hairline
특 징	내식성 우수, 볼트타입, 너트타입	Feature	Corrosion resistant, Bolt type, Nut type

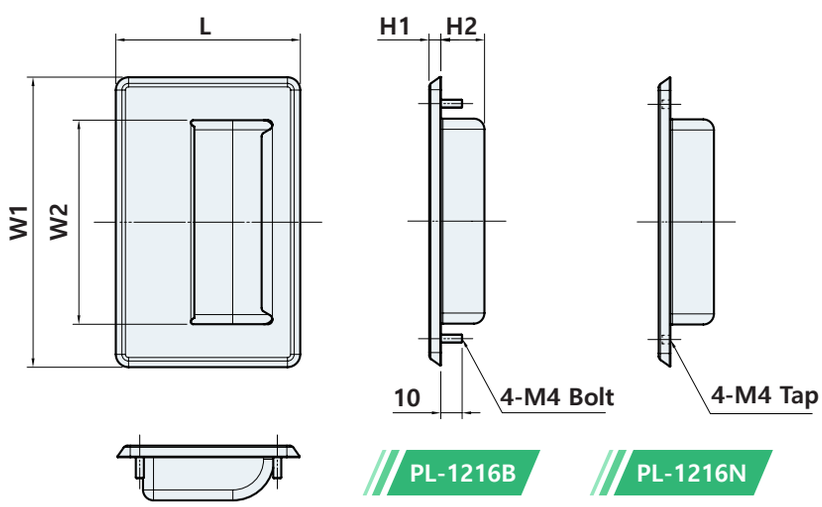

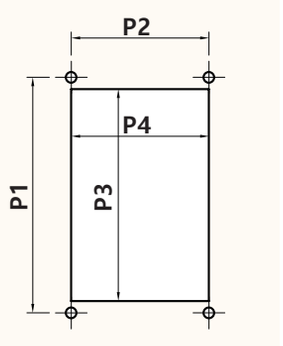

Panel cutout dimensions

	L	W1	W2	H1	H2	P1	P2	P3	P4
PE-1216(B)(N)-95	60	95	61	5.1	11.5	76	32	65	45
PE-1216(B)(N)-109	62.5	109.5	70	5.3	13.2	88	38	75	45
PE-1216(B)(N)-135	86	135	95	5.5	20.5	110	65	99	65

제품코드 Product code

PE - 1216 B - 98

- **Type**
  - **B** Bolt type
  - **N** Nut type
- **Size**
  - **95**
  - **109**
  - **135**

PE-3160

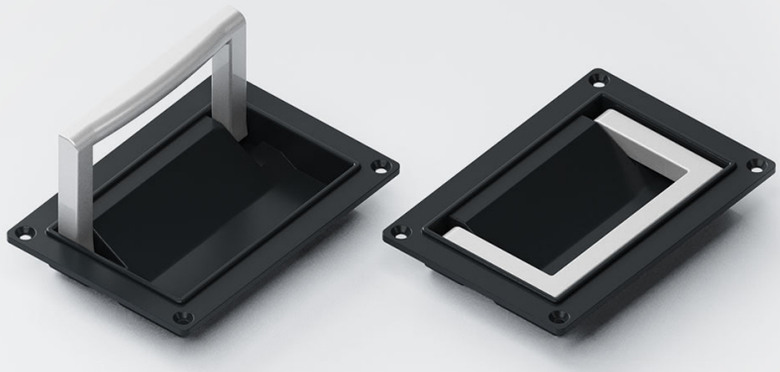

사양 Specification

소 재	아연합금	Material	Zinc alloy die-cast
표면처리	몸체 : 흑색도장, 손잡이 : 실버도장	Finish	Body : Black powder coated, Grip : Silver powder coated
특 징	우수한 외관, 손잡이를 들었을 때 90° 지점에서 고정, 설치 후 앞쪽으로 돌출이 거의 없음	Feature	Excellent appearance, When the handle is lifted, it is fixed at the 90° point, Almost no forward protrusion after installation

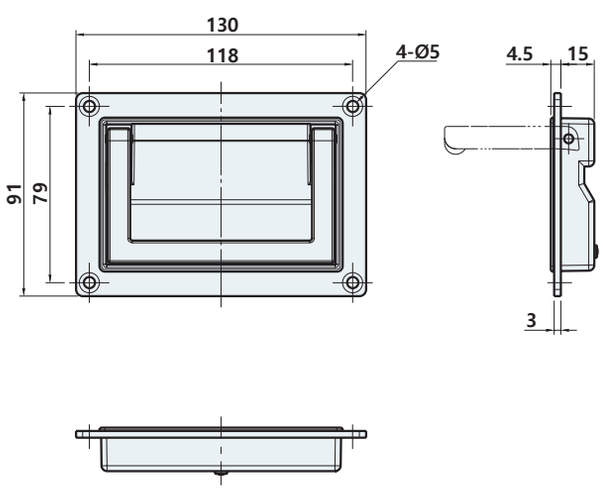

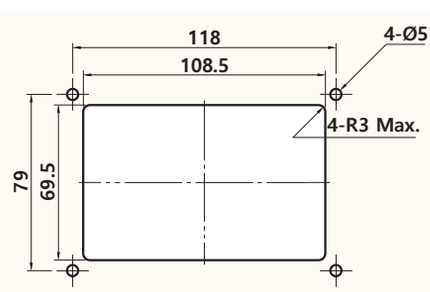

Panel cutout dimensions

PE-3200, 3250



사양 Specification

소 재	아연합금	Material	Zinc alloy die-cast
표면처리	크롬도금 [CR], 흑색도장 [BK], 베로아도금 [VN]	Finish	Bright chrome plated [CR], Black powder coated [BK], Gray chrome plated [VN]
특 징	내구성 우수, 돌출 최소화	Feature	Excellent durability, Minimize overhang

PE-3250

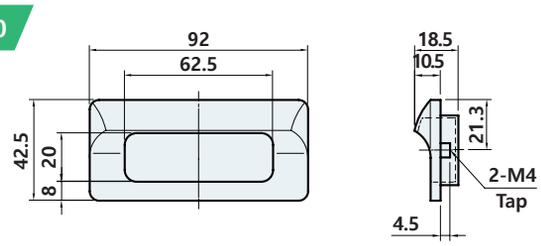

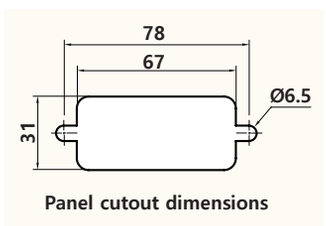

PE-3200

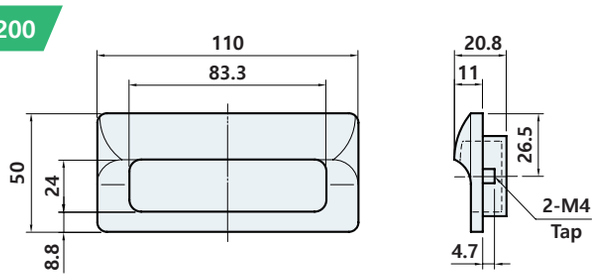

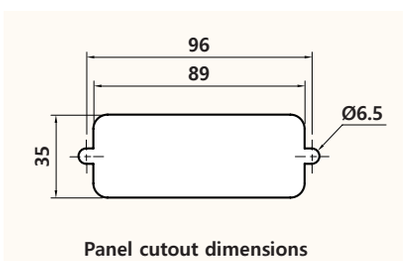

PE-3200-140

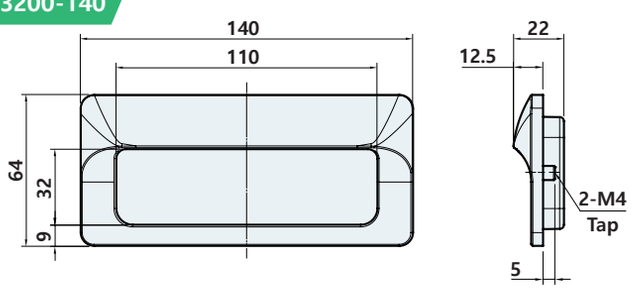

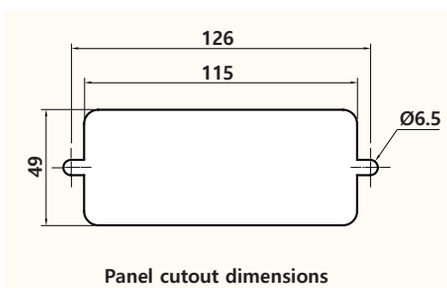

제품코드 Product code

PE - 32 [00] [CR]

Name	Finish
00	**CR** Bright chrome
50	**BK** Black powder
	VN Gray chrome

PE-3220



사양 Specification

소 재	정면 부속 : 아연합금, 후면 부속 : 플라스틱(FRP)	Material	Font-parts : Zinc alloy die-cast, Rear-parts : Plastic(FRP)
표면처리	정면부속: 크롬도금 [CR], 흑색도장 [BK], 베로아도금 [VN] 후면부속: 흑색	Finish	Front-parts: Bright chrome plated [CR], Black powder coated [BK], Gray chrome plated [VN] Rear-parts: Black
특 징	내구성 우수, 내열성 우수, 돌출 최소화, 적용 판넬 두께 다양함	Feature	Excellent durability, Excellent heat resistance, Minimize overhang, Various applicable panel thicknesses

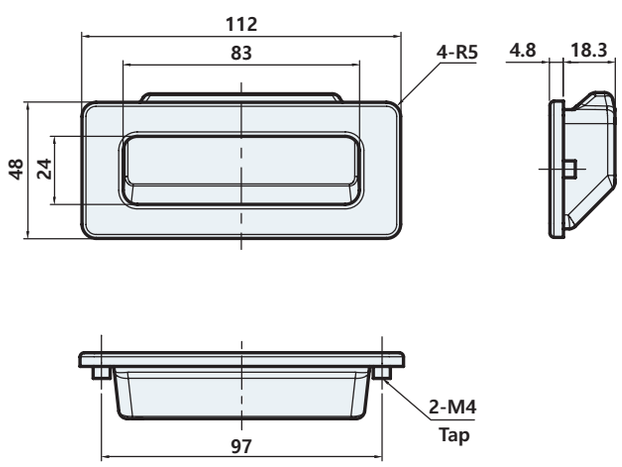

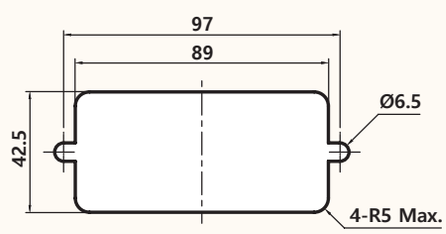

Panel cutout dimensions

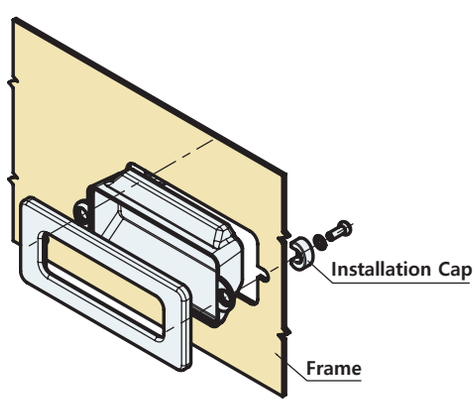

Example of installation

제품코드 Product code

PE - 3220 CR

Finish
CR Bright chrome
BK Black powder
VN Gray chrome

PE-3300



사양 Specification

소 재	아연합금	Material	Zinc alloy die-cast
표면처리	크롬도금 [CR], 흑색도금 [BK], 베로아도금 [VN]	Finish	Bright chrome plated [CR], Black chrome plated [BK], Gray chrome plated [VN]
특 징	우수한 외관, 손잡이를 들었을 때 90° 지점에서 고정, 설치 후 앞쪽으로 돌출이 거의 없음	Feature	Excellent appearance, When the handle is lifted, it is fixed at the 90° point, Almost no forward protrusion after installation

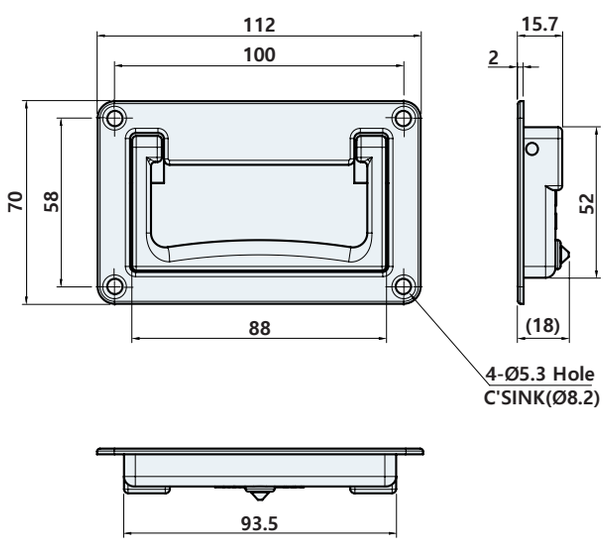

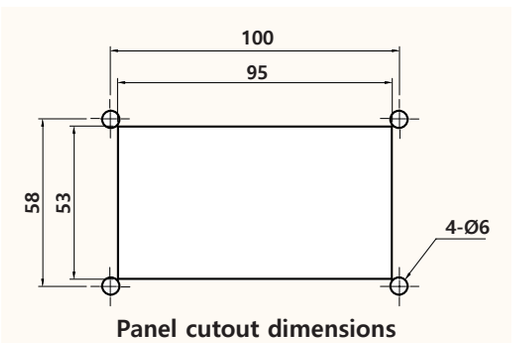

Panel cutout dimensions

제품코드 Product code

PE - 3300 CR

Finish
CR Bright chrome
BK Black chrome
VN Gray chrome

PE-6200, 6200-140



사양 Specification

소 재	플라스틱(ABS)	Material	Plastic(ABS)
표면처리	아이보리 [IV], 흑색 [BK]	Finish	Ivory [IV], Black [BK]
특 징	내구성 우수, 돌출 최소화	Feature	Excellent durability, Minimize overhang

PE-6200

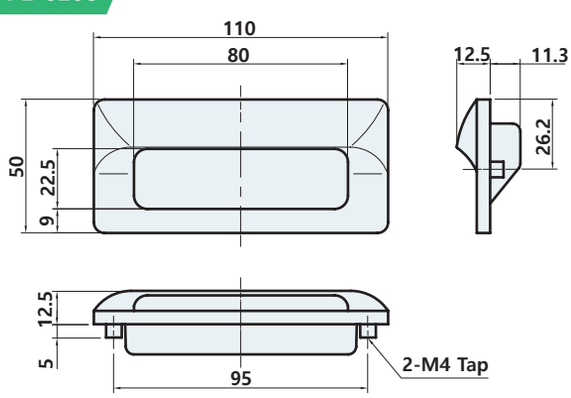

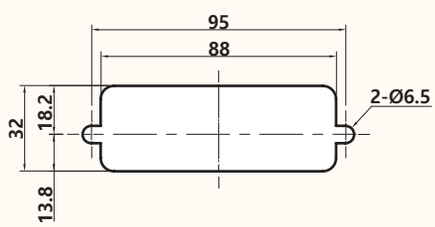

Panel cutout dimensions

PE-6200-140

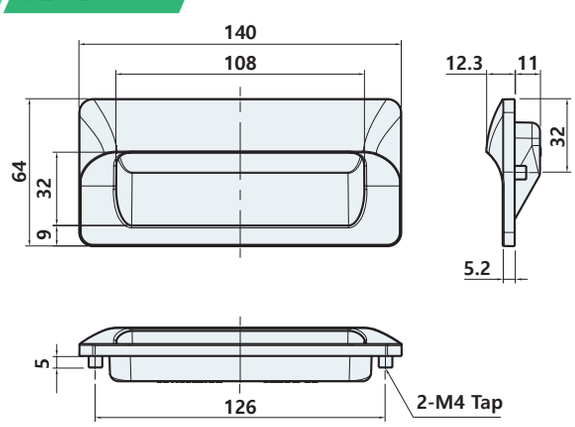

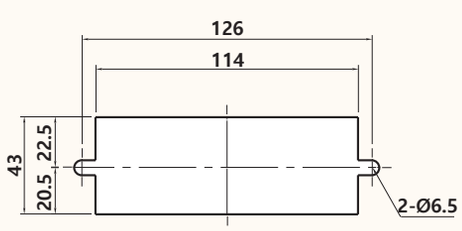

Panel cutout dimensions

제품코드 Product code

PE - 6200 IV

Finish
IV Ivory
BK Black

PE-6503

RoHS 4 COMPLIANT



사양 Specification

소 재	플라스틱(ABS)	Material	Plastic(ABS)
표면처리	흑색 [BK]	Finish	Black [BK]
특 징	내구성 우수, 간편설치, 돌출 최소화 PE-6503-1 : 적용 판넬 두께 1.6T, PE-6503-2 : 적용 판넬 두께 1.2T	Feature	Excellent durability, Easy installation, Minimize overhang, PE-6503-1 : Applicable panel thickness 1.6T, PE-6503-2 : Applicable panel thickness 1.2T

PE- 6503-1

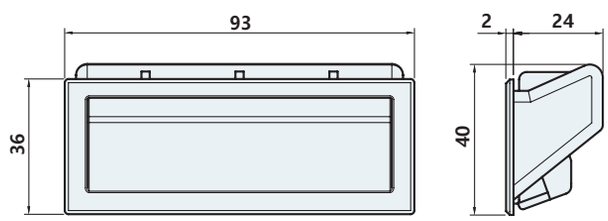

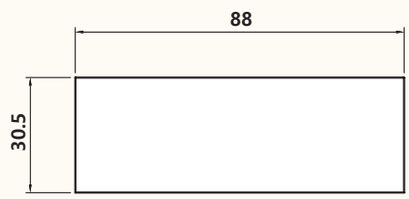

Panel cutout dimensions

PE- 6503- 2

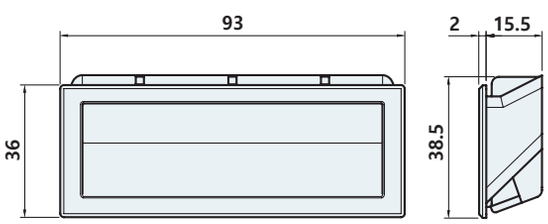

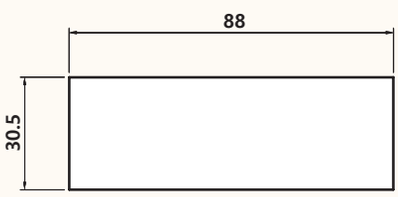

Panel cutout dimensions

제품코드 Product code

PE - 6503 - 1

Size
1
2

PE-6504



사양 Specification

소 재	플라스틱(ABS)	Material	Plastic(ABS)
표면처리	흑색 [BK],아이보리 [IV]	Finish	Black [BK],Ivory [IV]
특 징	내구성 우수, 간편설치, 돌출 최소화, 적용 판넬 두께 다양함	Feature	Excellent durability, Easy installation, Minimize overhang, Various applicable panel thicknesses

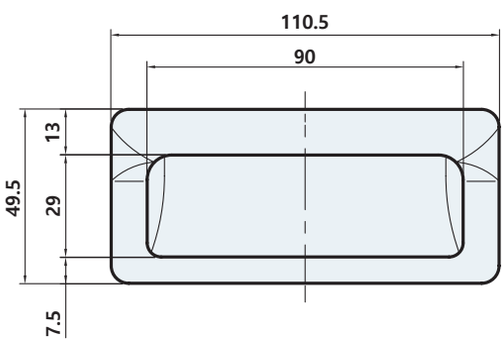

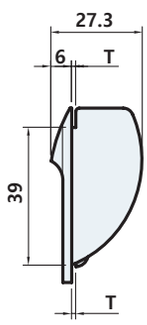

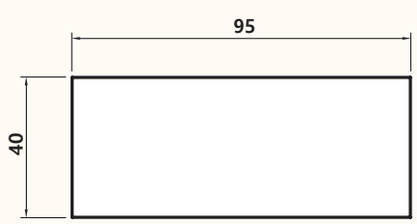

Panel cutout dimensions

	T
PE-6504-1.0	1.0
PE-6504-1.2	1.2
PE-6504-1.6	1.6
PE-6504-2.0	2.0
PE-6504-2.3	2.3

제품코드 Product code

PE - 6504 - 1.0 BK

- 1.0 — Panel thickness
  - 1.0
  - 1.2
  - ⋮
  - 2.3
- BK — Finish
  - BK Black
  - IV Ivory

PE-6515



사양 Specification

소 재	플라스틱(ABS)	Material	Plastic(ABS)
표면처리	아이보리 [IV], 회색 [GY], 빨강 [RD]	Finish	Ivory [IV], Gray [GY], Red [RD]
특 징	내구성 우수, 간편설치, 돌출 최소화	Feature	Excellent durability, Easy installation, Minimize overhang

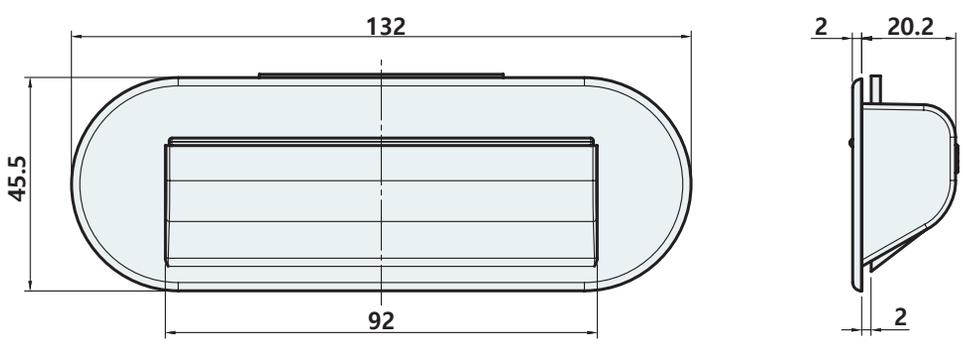

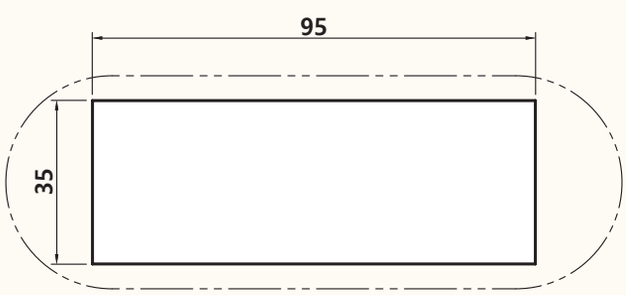

Panel cutout dimensions

제품코드 Product code

PE - 6515 IV

Finish
IV Ivory
GY Gray
RD Red

PE-6531



사양 Specification

소 재	나일론(PA6) [유리섬유]	Material	Nylon(PA6) [Fiber reinforced]
표면처리	흑색 [BK]	Finish	Black [BK]
특 징	내구성 우수, 간편설치, 내열성 우수, 돌출 최소화, 적용 판넬 두께 다양함	Feature	Excellent durability, Easy installation, excellent heat resistance, Minimize overhang, Various applicable panel thicknesses

PE-6531-1

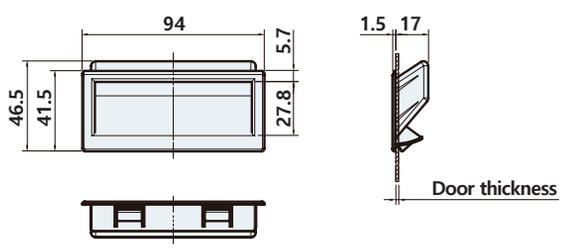

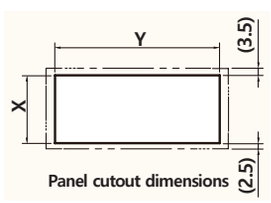

Door thickness	XY
0.75~1	$35.5^{+0.3}$ $86^{+0.3}$
1~2	$36^{+0.3}$ $86^{+0.3}$

PE-6531-2

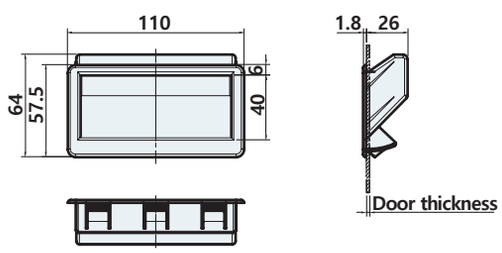

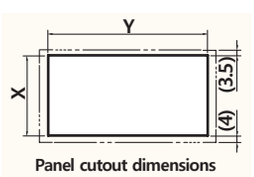

Door thickness	XY
1.5~2	$50^{+0.3}$ $100^{+0.3}$
2~3	$50.5^{+0.3}$ $100^{+0.3}$

제품코드 Product code

PE - 6531- 1

Size
1
2

PF-1108



STS 316

사양 Specification

소 재	스테인리스(STS316)	Material	Stainless steel(STS316)
표면처리	광택연마	Finish	Bright polished
특 징	내식성 우수(STS316), 내구성 우수(STS316), 간편설치, 접힘으로 돌출 감소, 내부 볼캐치로 90° 지점 홀딩	Feature	Corrosion resistant(STS316), Excellent durability(STS316), Easy installation, Reduction of protrusion by folding, 90° point holding with internal ball catch

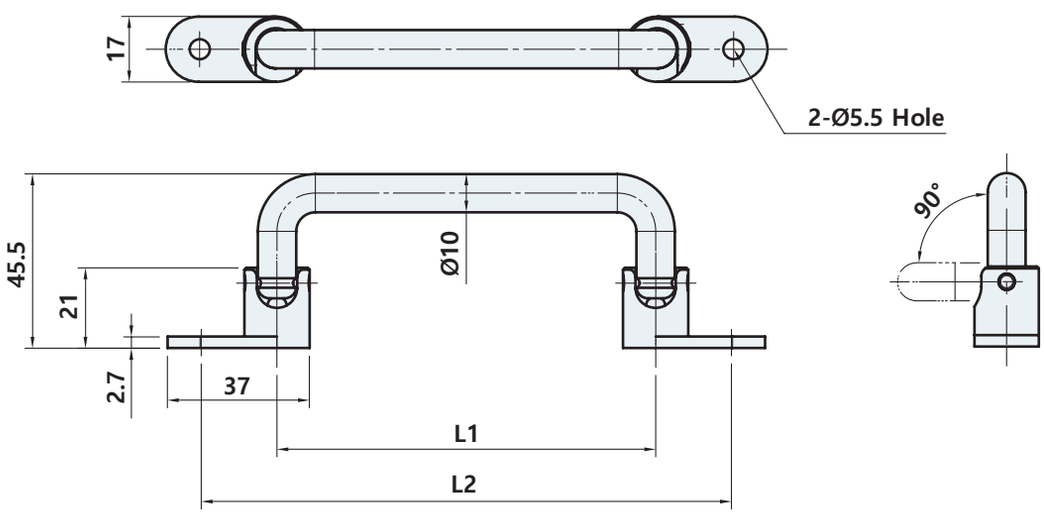

	L1	L2
PF-1108-10-138	98.6	138
PF-1108-10-158	118.6	158
PF-1108-10-180	140.6	180
PF-1108-10-218	178.6	218

제품코드 Product code

PF - 1108 - 10 - 138

Hole pitch
138
158
180
218

PF-1181



사양 Specification

소 재	스테인리스 주조(STS304)	Material	Stainless steel cast(STS304)
표면처리	광택연마	Finish	Bright polished
특 징	내식성 우수, 내구성 우수, 접힘으로 돌출 감소, 내부 볼캐치로 90° 지점 홀딩	Feature	The handle automatically lowers with a built-in spring, Reduction of protrusion by folding, 90° point holding with internal ball catch

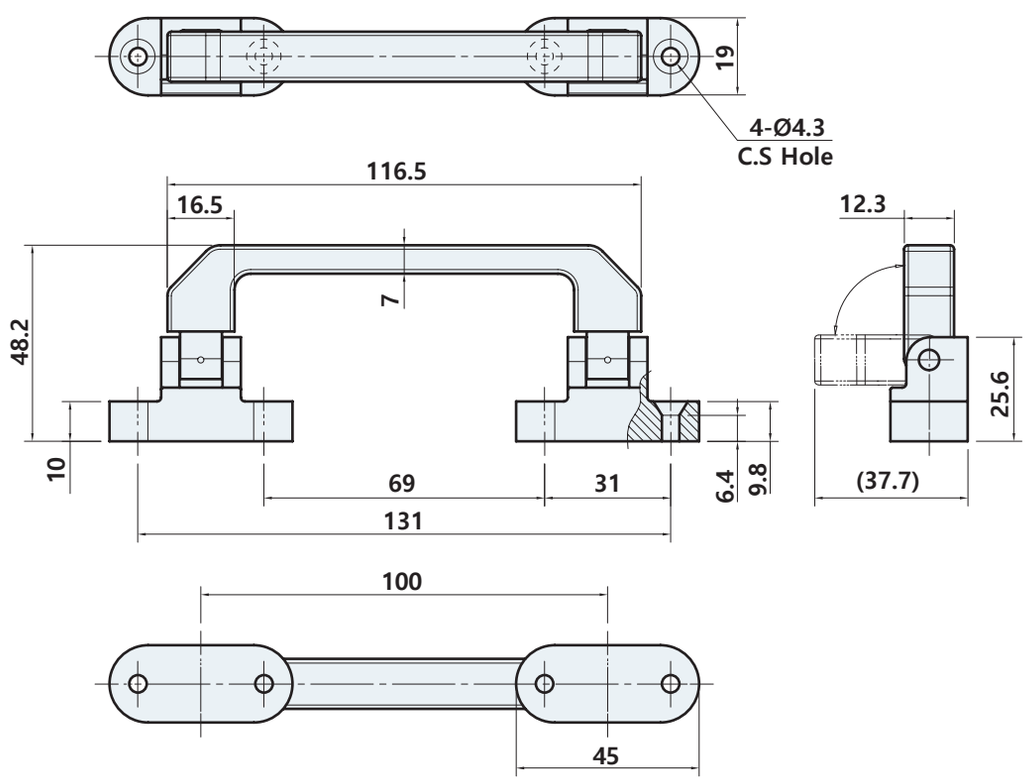

PF-1341

#접이손잡이



STS 304

사양 Specification

소 재	스테인리스(STS304)	Material	Stainless steel(STS304)
표면처리	광택연마	Finish	Bright polished
특 징	내식성 우수, 내구성 우수, 다양한 사이즈, 접힘으로 돌출 감소	Feature	Corrosion resistant, Excellent durability, Various sizes, Reduction of protrusion by folding

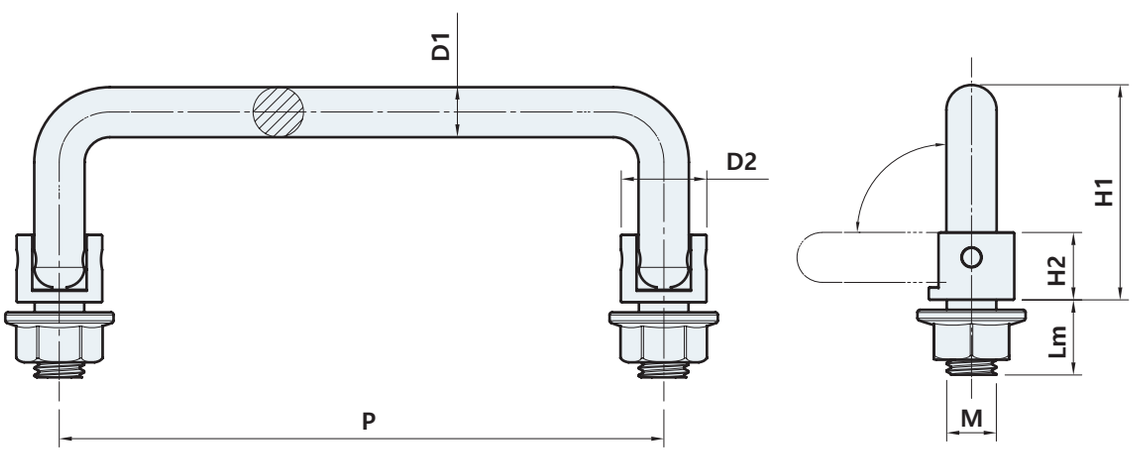

	D1	D2	P	H1	H2	Lm	M
PF-1341-6-50	6	10	50	26	8	7	M5
PF-1341-6-75			75				
PF-1341-8-68	8	14	68	32	10	11	M6
PF-1341-8-100			100				
PF-1341-8-110			110				
PF-1341-8-120			120				
PF-1341-10-100	10	17	100	43	13.5	15	M10
PF-1341-10-120			120				
PF-1341-10-125			125				
PF-1341-10-150			150				

제품코드 Product code

PF - 1341 - 6 - 50

- Diameter: 6, 8, 10
- Hole pitch: 50, 75, ⋮, 150

PF-2410



사양 Specification

소 재	냉간압연강(SPCC)	Material	Cold rolling steel(SPCC)
표면처리	크롬도금 [CR]	Finish	Bright chrome plated [CR]
특 징	스프링이 내장되어 손잡이가 자동으로 내려옴	Feature	The handle automatically lowers with a built-in spring

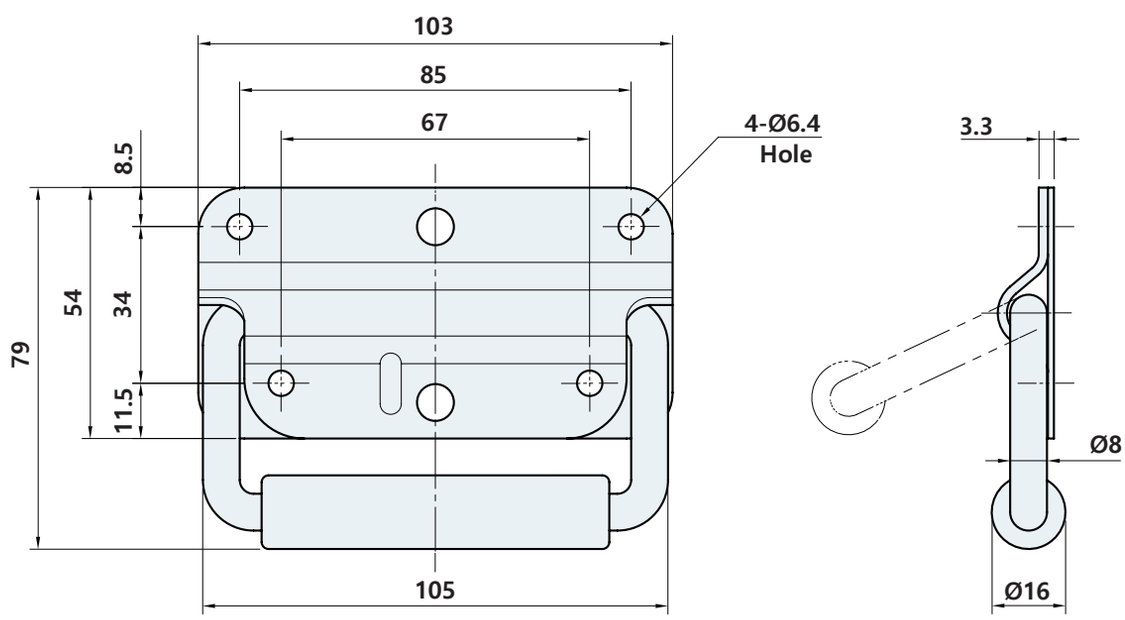

PF-3180

#접이손잡이



사양 Specification

소 재	아연합금	Material	Zinc alloy die-cast
표면처리	베로아도금 [VN]	Finish	Gray chrome plated [VN]
특 징	우수한 외관 (볼트 커버)	Feature	Excellent appearance (Bolt cover)

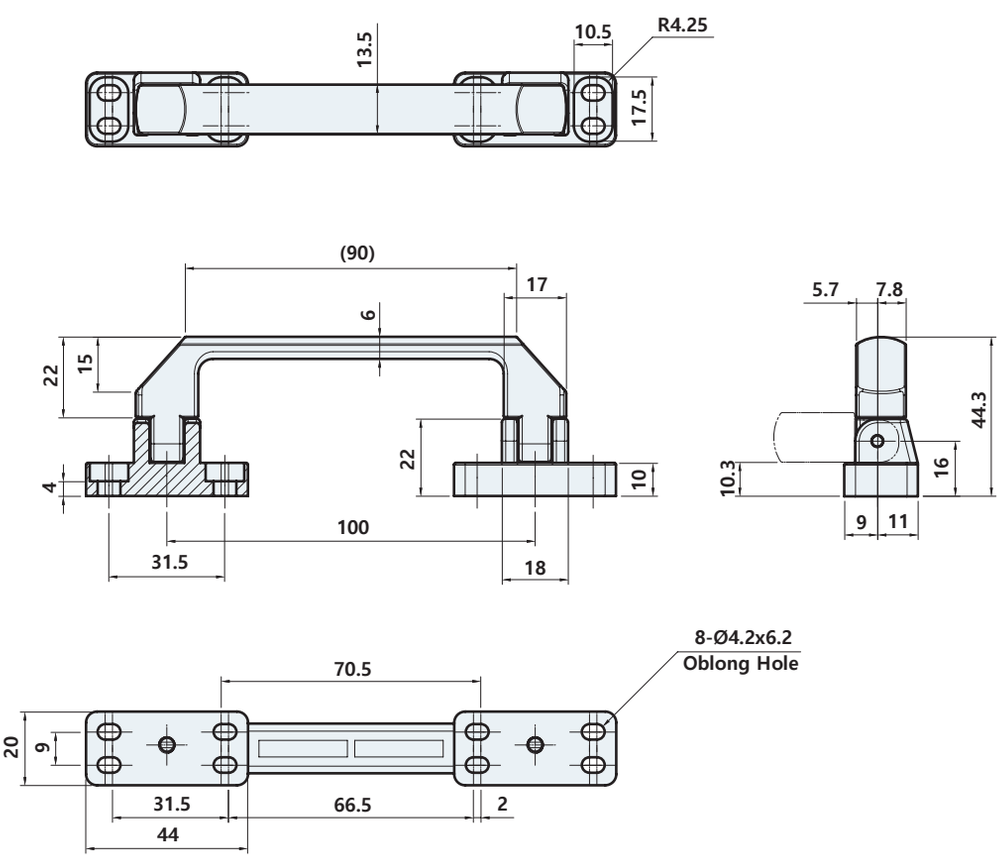

PF-3380

#접이손잡이

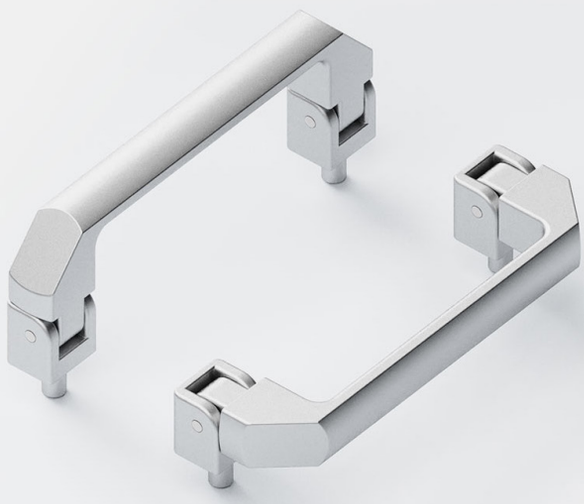

사양 Specification

소 재	아연합금	Material	Zinc alloy die-cast
표면처리	베로아도금 [VN]	Finish	Gray chrome plated [VN]

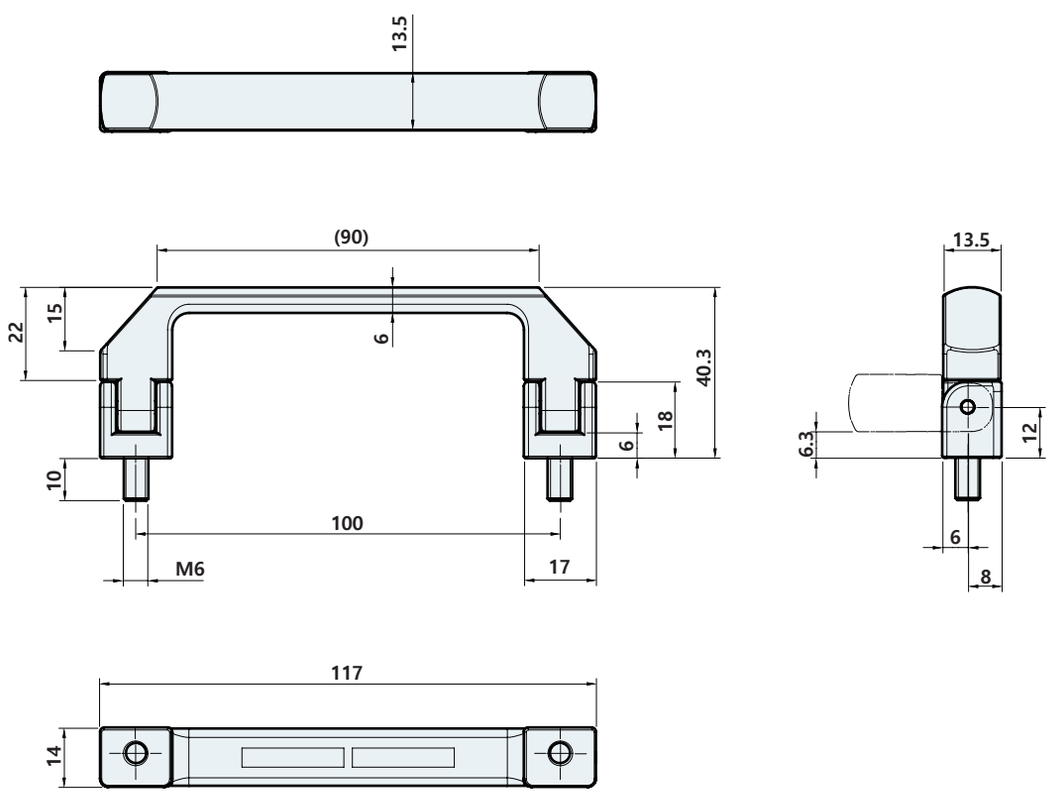

PKJ-17-316



사양 Specification

소 재	스테인리스(STS316)
특 징	우수한 외관, 내식성 우수 (STS316)

Material	Stainless steel(STS316)
Feature	Excellent appearance, Corrosion resistant (STS316)

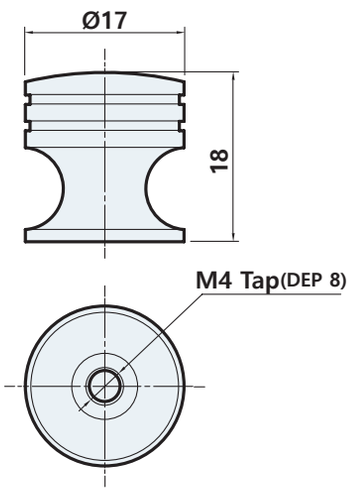

PK-1201

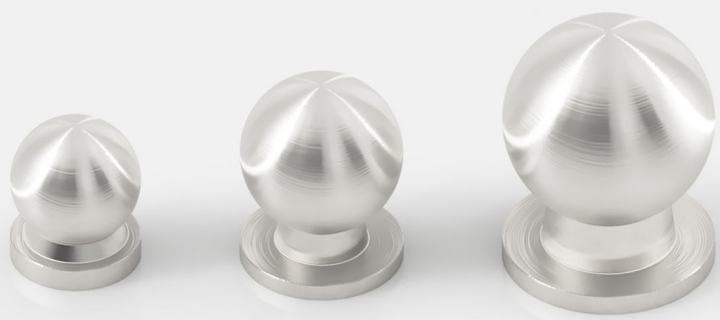

사양 Specification

소 재	스테인리스(STS316)	Material	Stainless steel(STS316)
특 징	내식성 우수(STS316), 내구성 우수(STS316)	Feature	Corrosion resistant(STS316), Excellent durability(STS316)

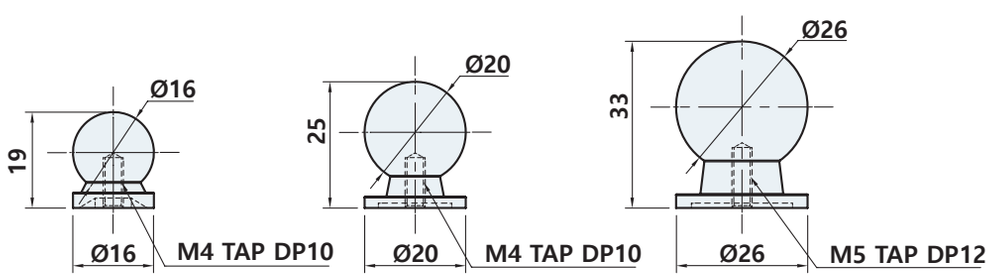

PK-1201-16 PK-1201-20 PK-1201-26

PK-1206

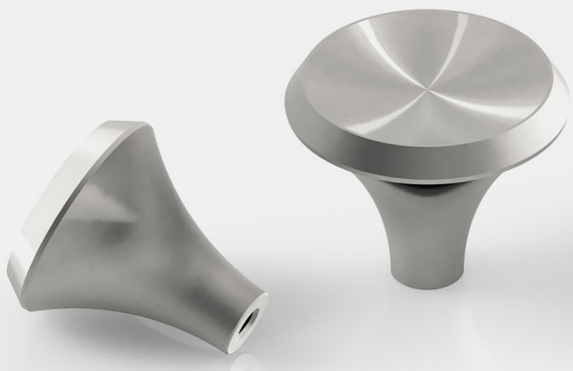

STS 316

사양 Specification

소 재	스테인리스(STS316)	Material	Stainless steel(STS316)
특 징	내식성 우수(STS316), 내구성 우수(STS316)	Feature	Corrosion resistant(STS316), Excellent durability(STS316)

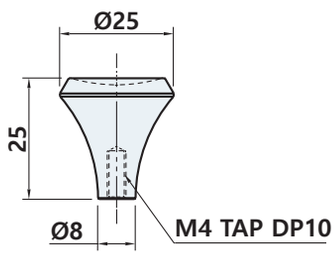

PK-1206-25

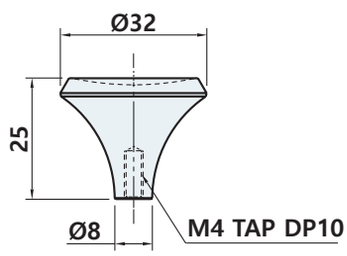

PK-1206-32

PK-1207

RoHS 4 COMPLIANT



STS 316

사양 Specification

소 재	스테인리스(STS316)	Material	Stainless steel(STS316)
표면처리	헤어라인	Finish	Hairline
특 징	내식성 우수(STS316), 내구성 우수(STS316)	Feature	Corrosion resistant(STS316), Excellent durability(STS316)

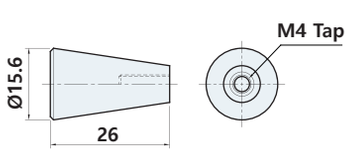

PK-1207-16

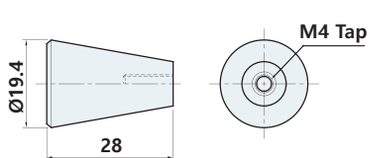

PK-1207-20

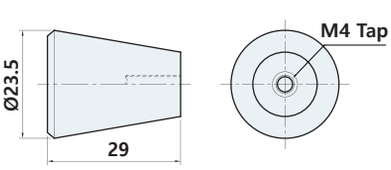

PK-1207-26

INDUSTRIAL PARTS

Catalog 2024

ISO 9001:2008, ISO 14001:2004 / Venture

경첩
HINGE



HS-1015 Series

#다양한사이즈



STS 316 | LR

사양 Specification

소 재	스테인리스(STS316)	Material	Stainless steel(STS316)
표면처리	밀러	Finish	Mirror plate
특 징	좌우겸용, 내식성 우수, 내구성 우수, 다양한 사이즈	Feature	For both left and right use, Corrosion resistant, Excellent durability, Various sizes

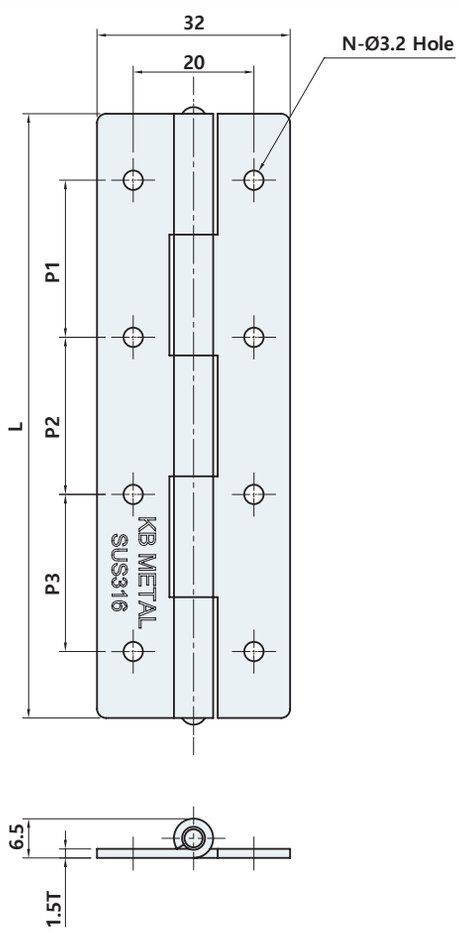

	L	P1	P2	P3	N
HS-1015-25-316	25	13	-	-	4
HS-1015-30-316	30	16	-	-	4
HS-1015-40-316	40	24	-	-	4
HS-1015-50-316	50	30	-	-	4
HS-1015-60-316	60	22	22	-	6
HS-1015-65-316	65	24	24	-	6
HS-1015-75-316	75	28	28	-	6
HS-1015-80-316	80	30	30	-	6
HS-1015-90-316	90	35	35	-	6
HS-1015-100-316	100	26	26	26	8

제품코드 Product code

HS - 1015 - 25 - 316

Size
25
30
⋮
100

HS-1238, HT-2238

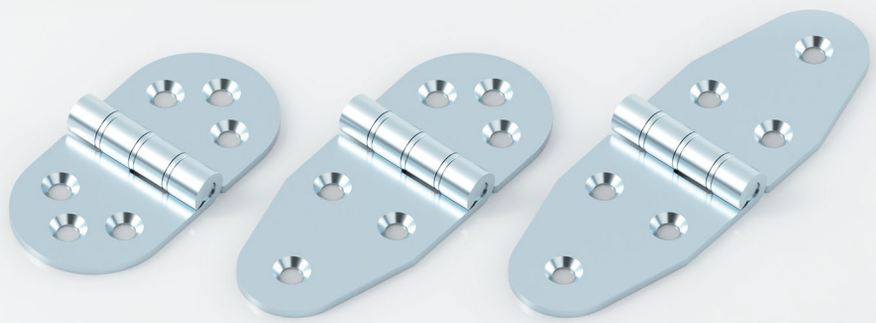

사양 Specification

소 재	HS-1238 : 스테인리스(STS304) HT-2238 : 철	Material	HS-1238 : Stainless steel(STS304) HT-2238 : Steel
표면처리	HS-1238 : 바렐연마 HT-2238 : 아연도금	Finish	HS-1238 : Barrel polished HT-2238 : Zinc plated
특 징	좌우겸용, HS-1238 : 내식성 우수	Feature	For both left and right use, HS-1238 : Corrosion resistant

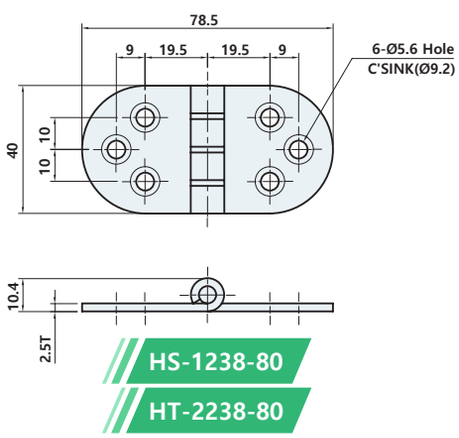

HS-1238-80
HT-2238-80

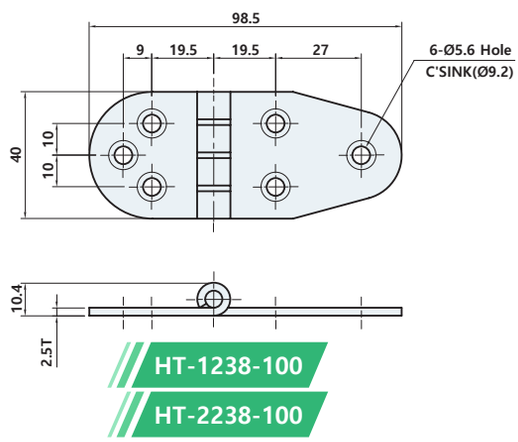

HT-1238-100
HT-2238-100

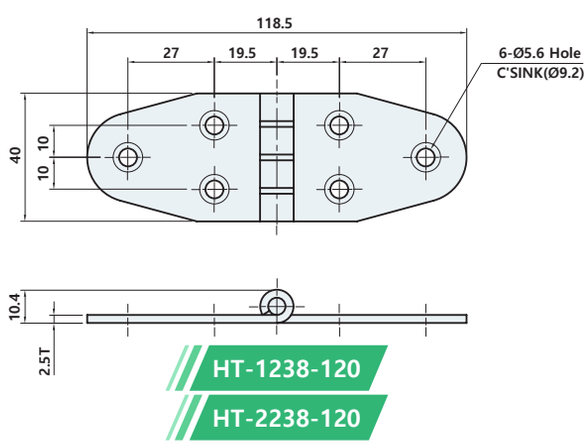

HT-1238-120
HT-2238-120

제품코드 Product code

H S - 1 238 - 80

Material	Material	Size
HT STS304	1	**80**
HS Steel	2	**100**
		120

HC-110(A)

RoHS 4 COMPLIANT

#다양한사이즈



STS 304 | LR

사양 Specification

소 재	스테인리스 주조(STS304)	Material	Stainless steel cast(STS304)
표면처리	광택연마	Finish	Bright polished
특 징	좌우겸용, 내식성 우수, 스테인리스 와셔 사용, 다양한 사이즈, HC-110A : 아세탈 부싱[부드러운 작동]	Feature	For both left and right use, Corrosion resistant, Use stainless washers, Various sizes, HC-110A : Acetal bushing[Smooth operation]

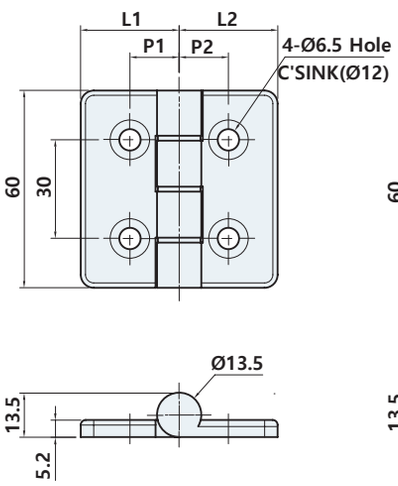

HC-110

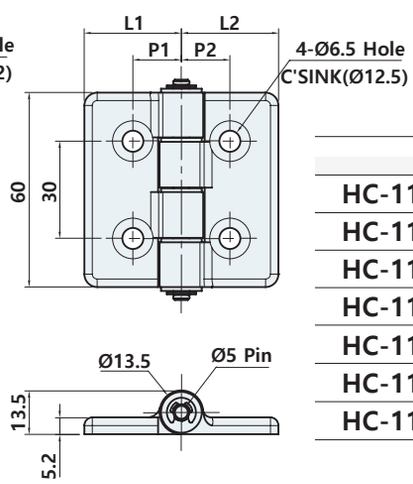

HC-110A

	L1	L2	P1	P2
HC-110-6050-30	25	25	15	15
HC-110-6060-30	30	30	15	15
HC-110-6065-35	30	35	15	20
HC-110-6070-40	35	35	20	20
HC-110A-6060-30	30	30	15	15
HC-110A-6065-35	30	35	15	20
HC-110A-6070-40	35	35	20	20

제품코드 Product code

HC-110 **A** - **6060** - **30**

- **Type**
  - **None**
  - **A** Acetal bushing
- **Size**
  - 60X50
  - 60X60
  - 60X65
  - 60X70
- **Size**
  - 30
  - 35
  - 40

HC-1102, 1103-32



사양 Specification

소 재	스테인리스 주조(STS304)	Material	Stainless steel cast(STS304)
표면처리	광택연마	Finish	Bright polished
특 징	좌우겸용, 내식성 우수	Feature	For both left and right use, Corrosion resistant

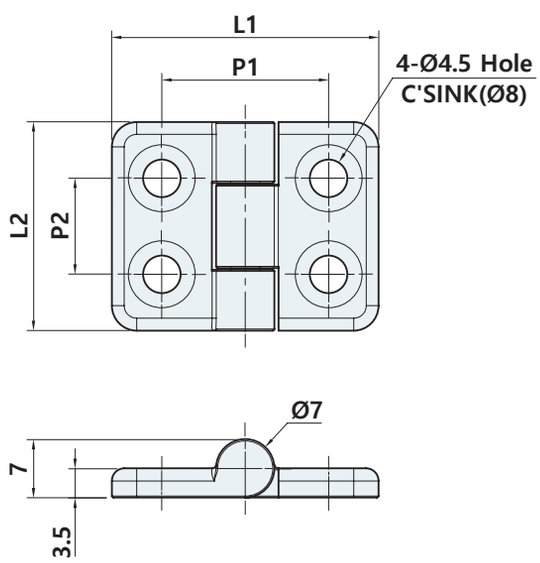

	L1	L2	P1	P2
HC-1102-32	32	25	20	11.5
HC-1102-40	40	25	25	11.5
HC-1103-32	32	30	20	16

제품코드 Product code

HC-110 [2] - [32]

Name	Size
2	32
3	40

HC-1103

RoHS 4 COMPLIANT



STS 304 | LR

사양 Specification

소 재	스테인리스 주조(STS304)	Material	Stainless steel cast(STS304)
표면처리	광택연마	Finish	Bright polished
특 징	좌우겸용, 내식성 우수, 스테인리스 와셔 사용	Feature	For both left and right use, Corrosion resistant, Use stainless washers

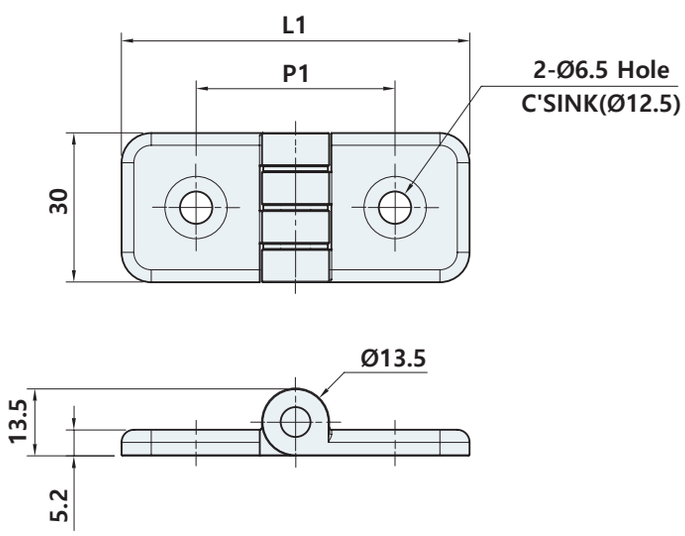

	L1	P1
HC-1103-60	60	30
HC-1103-70	70	40

제품코드 Product code

HC-1103-60

Size
60
70

HC-1104

RoHS 4 COMPLIANT

#다양한사이즈



사양 Specification

소 재	스테인리스 주조(STS304)	Material	Stainless steel cast(STS304)
표면처리	광택연마	Finish	Bright polished
특 징	좌우겸용, 내식성 우수, 스테인리스 와셔 사용, 다양한 사이즈	Feature	For both left and right use, Corrosion resistant, Use stainless washers, Various sizes

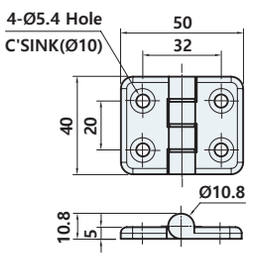

HC-1104-50

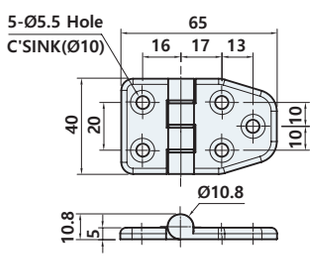

HC-1104-65

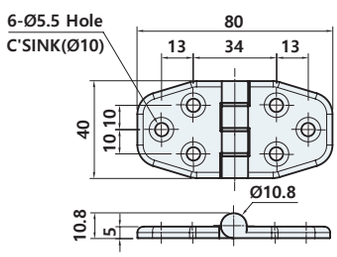

HC-1104-80

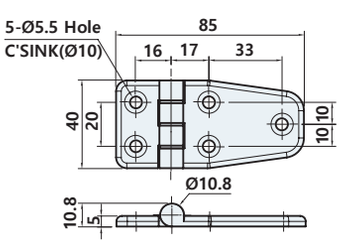

HC-1104-85

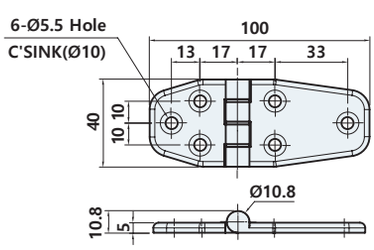

HC-1104-100

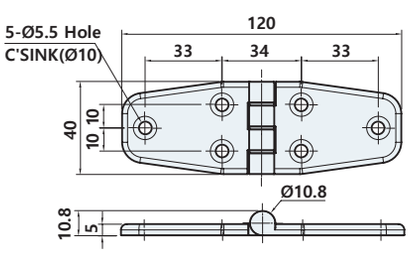

HC-1104-120

제품코드 Product code

HC - 1104 - 60

Size
50
65
⋮
120

HC-1105-70

RoHS 4 COMPLIANT



STS 304 LR

사양 Specification

소 재	스테인리스 주조(STS304)	Material	Stainless steel cast(STS304)
표면처리	광택연마	Finish	Bright polished
특 징	좌우겸용, 내식성 우수, 스테인리스 와셔 사용	Feature	For both left and right use, Corrosion resistant, Use stainless washers

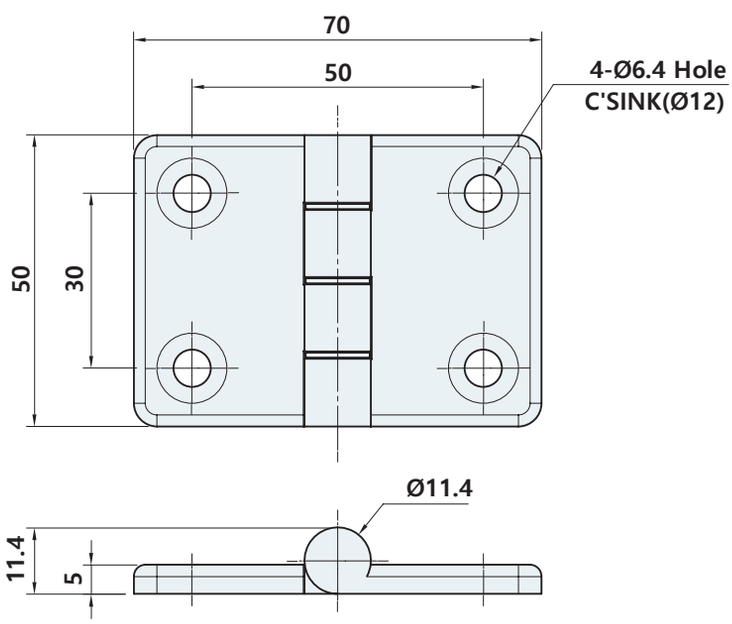

HC-1106M

#베어링 #클린룸



사양 Specification

소 재	스테인리스 주조(STS304)	Material	Stainless steel cast(STS304)
표면처리	광택연마	Finish	Bright polished
특 징	좌우겸용, 부드러운 작동(베어링 사용), 내부 자석으로 파티클 방지, 내식성 우수	Feature	For both left and right use, Smooth operation(Bearing use), Internal magnet prevents particle, Corrosion resistant

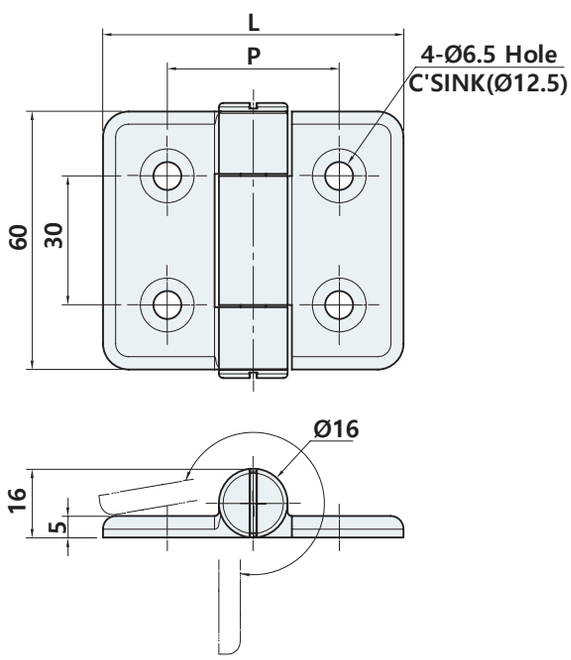

	L	P
HC-1106M-60	60	30
HC-1106M-70	70	40

제품코드 Product code

HC - 1106M - 60

Size
60
70

HC-1108

RoHS 4 COMPLIANT



STS 304 | LR

사양 Specification

소 재	스테인리스 주조(STS304)	Material	Stainless steel cast(STS304)
표면처리	광택연마	Finish	Bright polished
특 징	좌우겸용, 내식성 우수	Feature	For both left and right use, Corrosion resistant

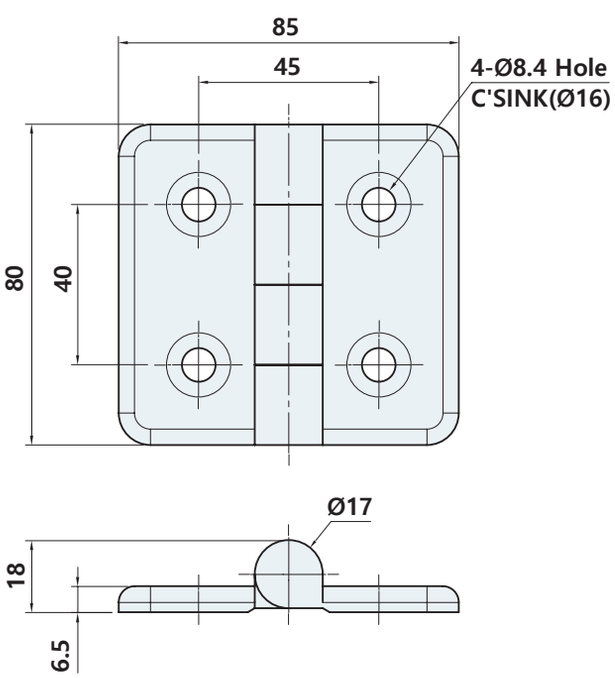

HC-1110

#장공힌지



사양 Specification

소 재	스테인리스 주조(STS304)	Material	Stainless steel cast(STS304)
표면처리	광택연마	Finish	Bright polished
특 징	좌우겸용, 내식성 우수	Feature	For both left and right use, Corrosion resistant

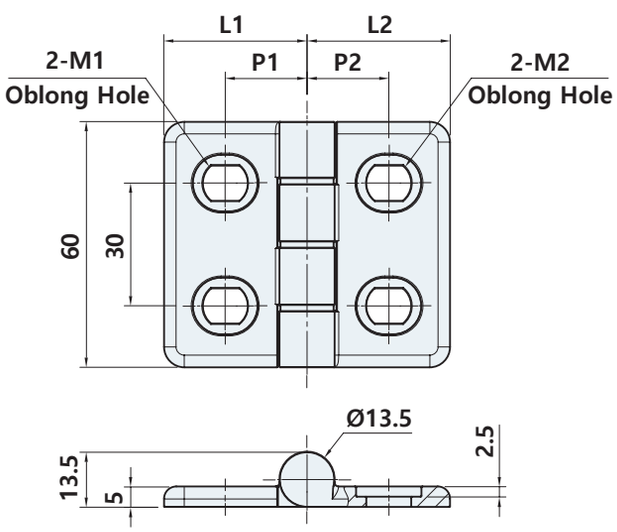

	L1	L2	P1	P2	M1	M2
HC-1110-60	30	30	15	15	6.5x9	6.5x9
HC-1110-65	30	35	15	20	6.5x9	8.6x11
HC-1110-70	35	35	20	20	8.6x11	8.6x11

제품코드 Product code

HC-1110-60

Size
60
65
70

HC-1119

RoHS 4 COMPLIANT



STS 304 | LR

사양 Specification

소 재	스테인리스 주조(STS304)	Material	Stainless steel cast(STS304)
표면처리	광택연마	Finish	Bright polished
특 징	좌우겸용, 내식성 우수, 스테인리스 와셔 사용	Feature	For both left and right use, Corrosion resistant, Use stainless washers

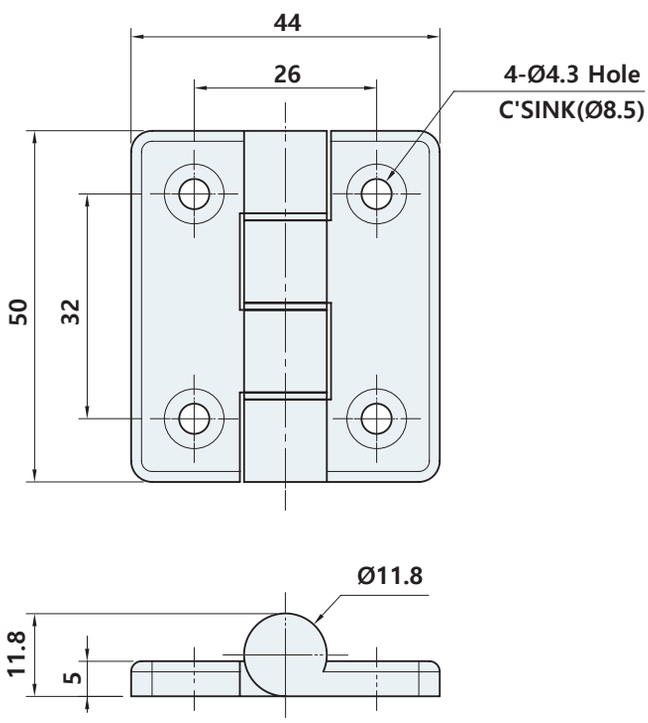

HC-1120B-110

#베어링



사양 Specification

소 재	스테인리스 주조(STS304)	Material	Stainless steel cast(STS304)
표면처리	광택연마	Finish	Bright polished
특 징	좌우겸용, 내식성 우수, 부드러운 작동 (베어링 삽입)	Feature	For both left and right use, Corrosion resistant, Smooth operation (Insert bearing)

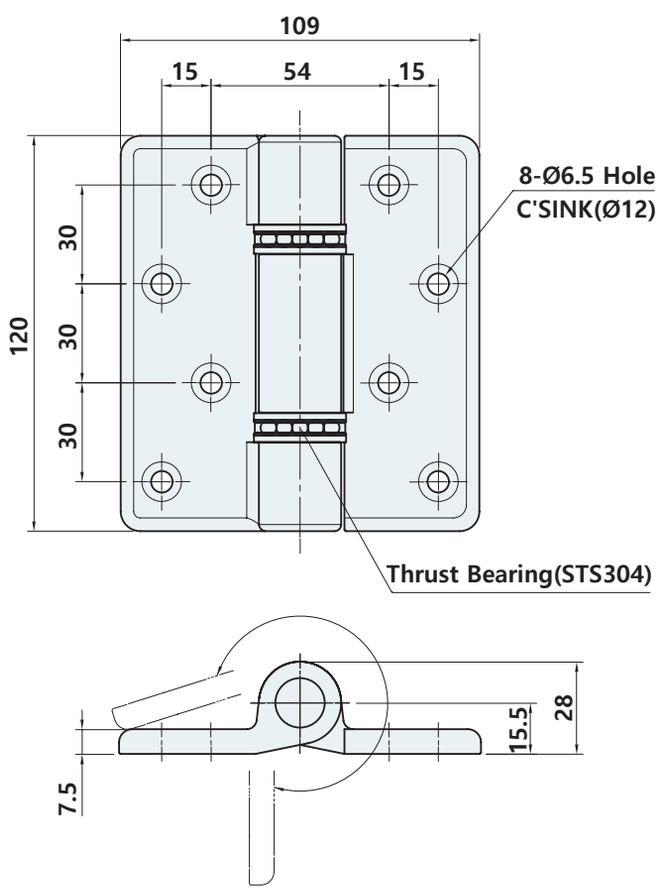

HC-1130

RoHS 4 COMPLIANT



STS 304 | LR

사양 Specification

소 재	스테인리스 주조(STS304)	Material	Stainless steel cast(STS304)
표면처리	광택연마	Finish	Bright polished
특 징	좌우겸용, 내식성 우수	Feature	For both left and right use, Corrosion resistant

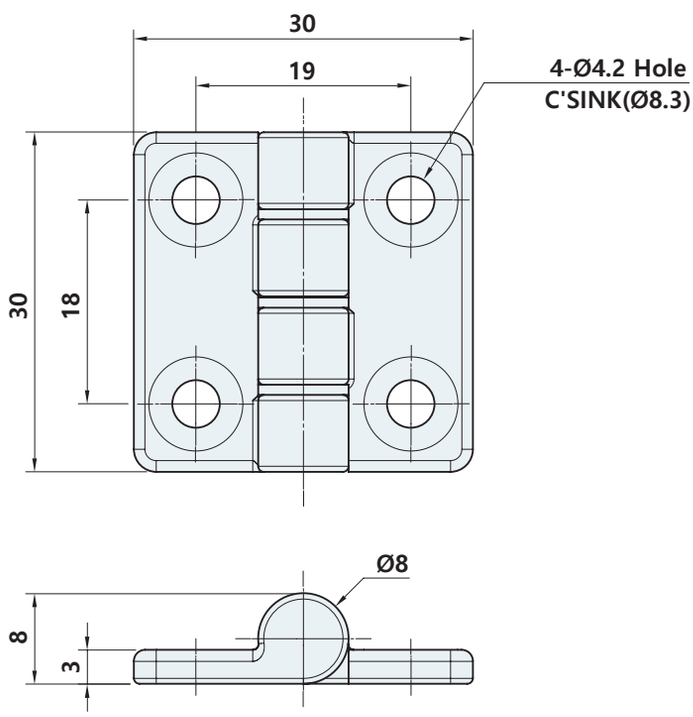

HC-1141



사양 Specification

소 재	스테인리스 주조(STS304)	Material	Stainless steel cast(STS304)
표면처리	광택연마	Finish	Bright polished
특 징	좌우겸용, 내식성 우수, 스테인리스 와셔 사용	Feature	For both left and right use, Corrosion resistant, Use stainless washers

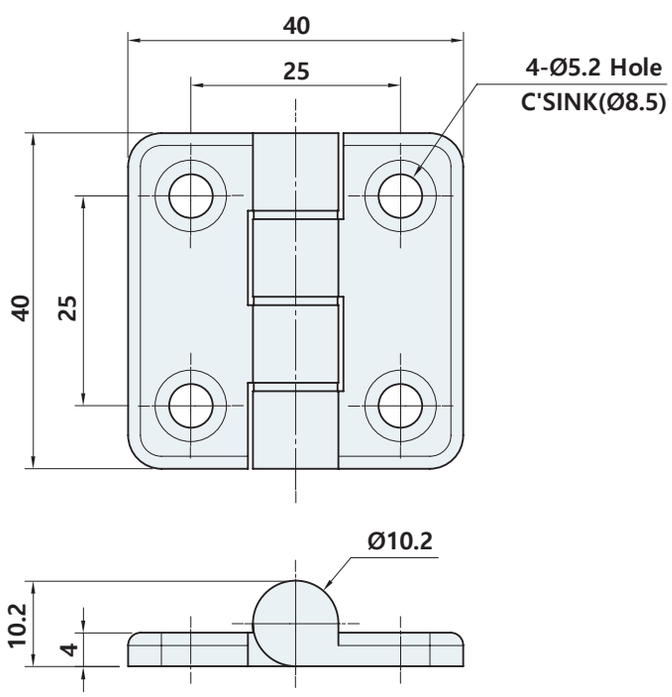

HC-1160 Series

RoHS 4 COMPLIANT

[HC-1160-50, 1170-50, 1190-50, 1180-70]



STS 304 LR

사양 Specification

소 재	스테인리스 주조(STS304)	Material	Stainless steel cast(STS304)
표면처리	광택연마	Finish	Bright polished
특 징	좌우겸용, 내식성 우수	Feature	For both left and right use, Corrosion resistant

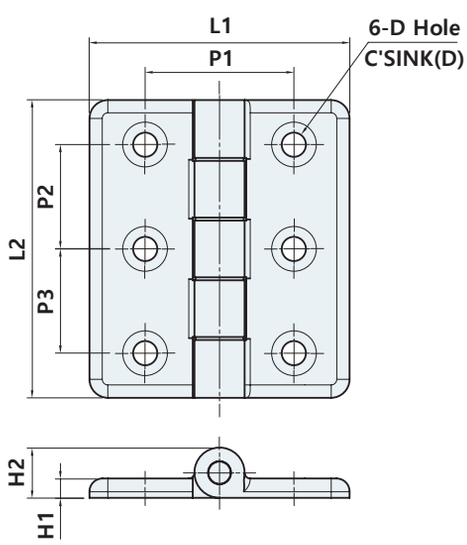

	L1	L2	P1	P2	P3	H1	H2	D	
								Hole	C'S
HC-1160-50	50	60	30	21	21	3.5	10	Ø5.7	Ø9.8
HC-1170-50	50	70	30	26	26	3.4	10	Ø6	Ø10
HC-1190-50	50	90	30	30	30	5.5	13.4	Ø6.3	Ø12
HC-1180-70	70	80	40	28	28	5.2	13.5	Ø6.5	Ø12

제품코드 Product code

HC-11 60 - 50

Size	Size
60	50
70	70
90	
80	

HC-1162, 1163

#다양한사이즈



사양 Specification

소 재	스테인리스 주조(STS304)	Material	Stainless steel cast(STS304)
표면처리	광택연마	Finish	Bright polished
특 징	좌우겸용, 내식성 우수, 다양한 사이즈	Feature	For both left and right use, Corrosion resistant, Various sizes

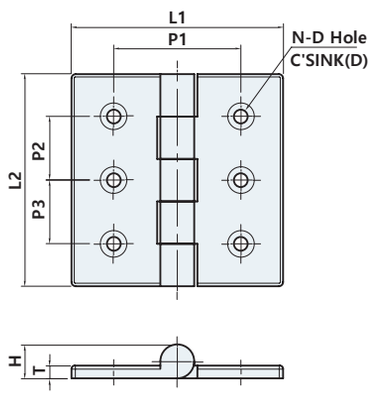

HC-1162

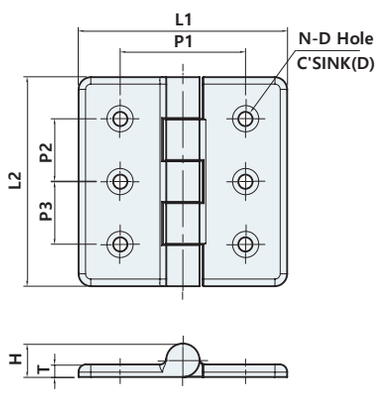

HC-1163

	L1	L2	P1	P2	P3	N	D		T	H
							Hole	C'S		
HC-1162-50	50	50	35	20	-	4	Ø4.5	Ø8.5	5	14
HC-1162-65	65	65	40	35	-	4	Ø5.5	Ø11	5	14
HC-1162-75	75	75	50	40	-	4	Ø6.5	Ø12.5	6	16.4
HC-1162-100	100	100	60	30	30	6	Ø6.5	Ø12.5	6	16
HC-1163-50	50	50	35	20	-	4	Ø4.6	Ø8.6	5	14
HC-1163-65	65	65	40	35	-	4	Ø6	Ø11.2	5	14
HC-1163-75	75	75	50	40	-	4	Ø6.8	Ø12.5	6	16
HC-1163-100	100	100	60	30	30	6	Ø6.8	Ø12.5	6	16

제품코드 Product code

HC-11**62**-**50**

Name	Size
62	50
63	65
	75
	100

HC-1166-316

RoHS 4 COMPLIANT



STS 316 | LR

사양 Specification

소 재	스테인리스 주조(STS316)	Material	Stainless steel cast(STS316)
표면처리	전해연마	Finish	Electrolytic polishing
특 징	좌우겸용, 내식성 우수, 내구성 우수	Feature	For both left and right use, Corrosion resistant, Excellent durability

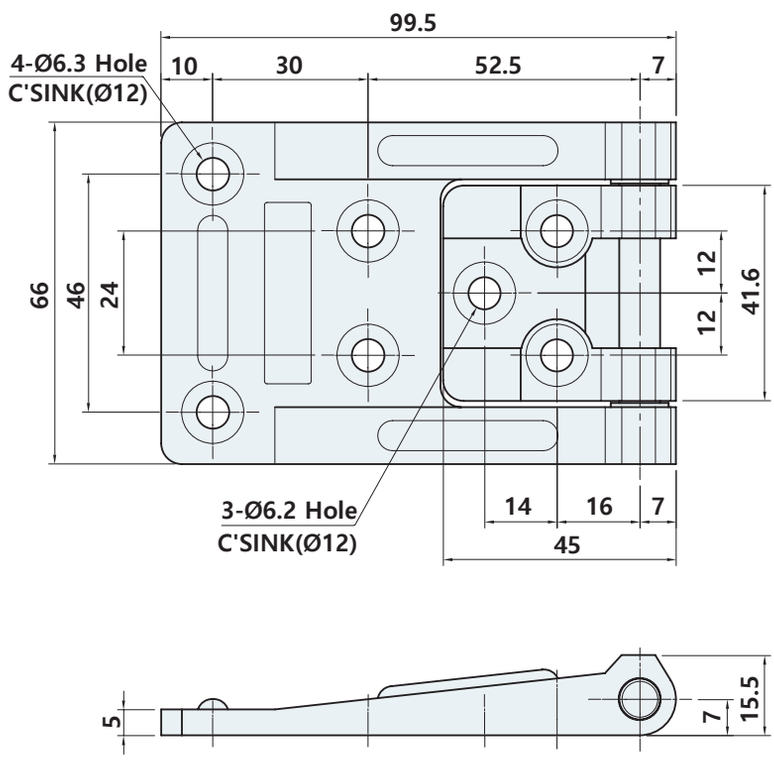

HC-1190-75C-1



사양 Specification

소 재	스테인리스 주조(STS304)	Material	Stainless steel cast(STS304)
표면처리	광택연마	Finish	Bright polished
특 징	좌우겸용, 내식성 우수	Feature	For both left and right use, Corrosion resistant

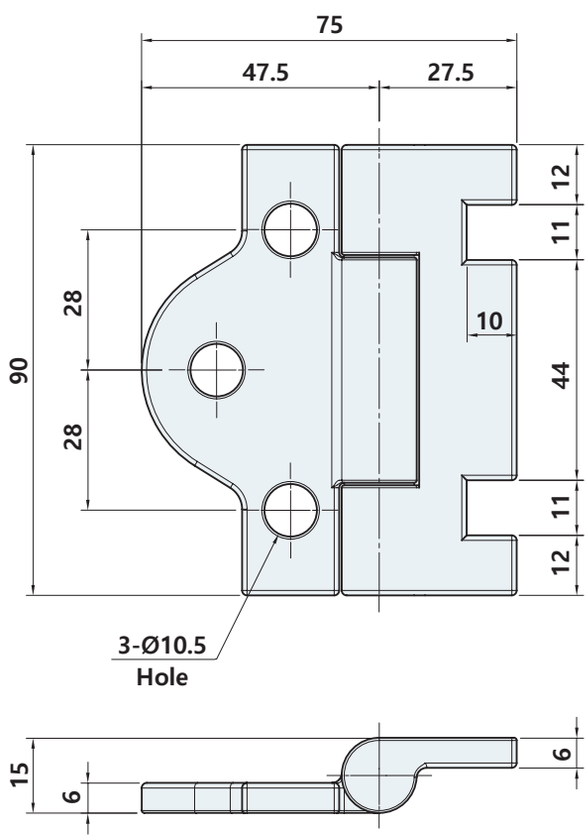

HC-11300B-240

RoHS 4 COMPLIANT



STS 304 | LR

사양 Specification

소 재	스테인리스 주조(STS304)	Material	Stainless steel cast(STS304)
표면처리	헤어라인	Finish	Hairline
특 징	좌우겸용, 내식성 우수	Feature	For both left and right use, Corrosion resistant

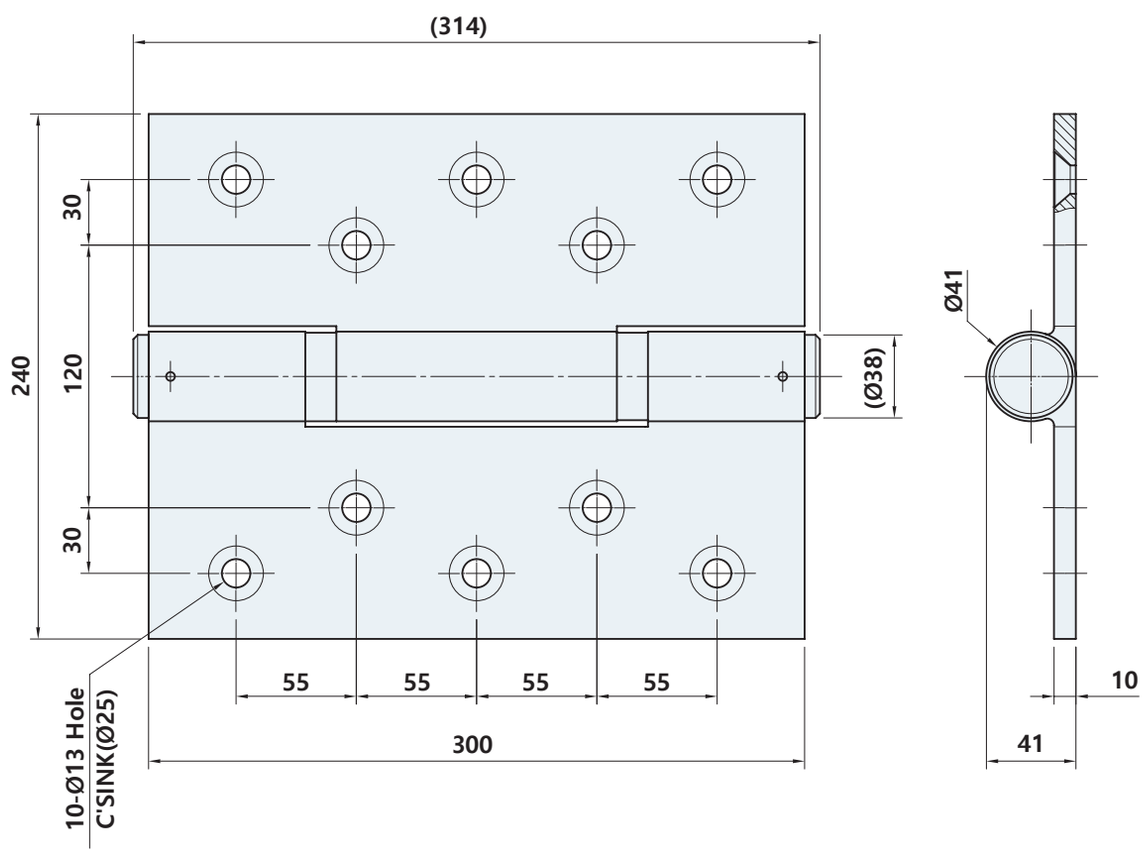

HC-1340-316, 1354-316



사양 Specification

소 재	스테인리스 주조(STS316)	Material	Stainless steel cast(STS316)
표면처리	광택연마	Finish	Bright polished
특 징	좌우겸용, 내식성 우수, 내구성 우수, 너트포함, 우수한 외관, 본체에 볼트 부착	Feature	For both left and right use, Corrosion resistant, Excellent durability, Nut included, Excellent appearance, Attach bolts to the body

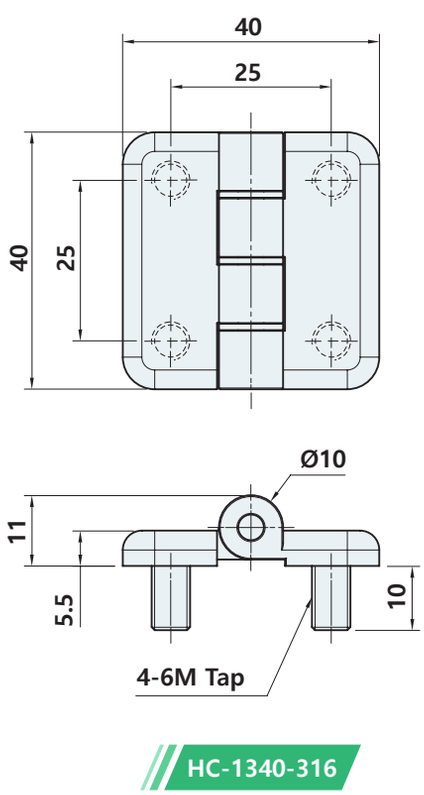

HC-1340-316

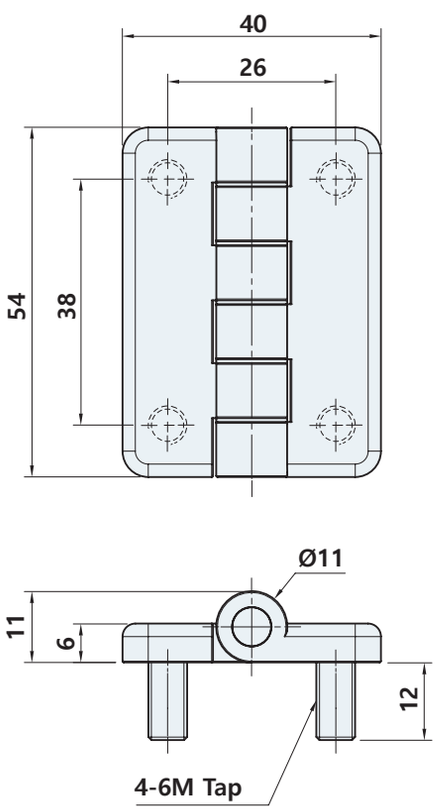

HC-1354-316

HC-3023

#다양한사이즈



LR

사양 Specification

소 재	아연합금	Material	Zinc alloy die-cast
표면처리	크롬도금 [CR], 흑색도금 [BK], 베로아도금 [VN]	Finish	Bright chrome plated [CR], Black plated [BK], Gray chrome plated [VN]
특 징	좌우겸용, 소형도어에 적합, 부드러운 작동, 우수한 외관	Feature	For both left and right use, Suitable size for small doors, Smooth operation, Excellent appearance

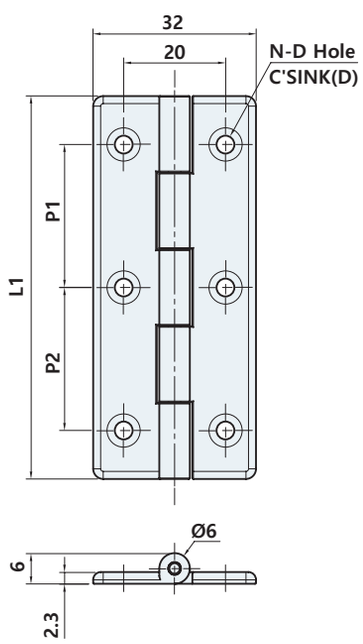

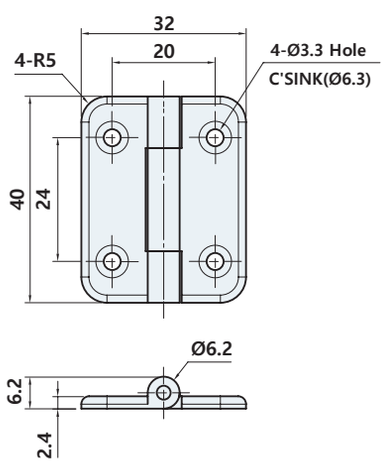

	L1	P1	P2	N	D	
					Hole	C'S
HC-3023-25	25	13.5	-	4	Ø3.5	Ø6.5
HC-3023-30	30	16	-	4	Ø3.5	Ø6.5
HC-3023-50	50	31	-	4	Ø3.5	Ø6.5
HC-3023-75	75	28	28	6	Ø4.3	Ø8.2

제품코드 Product code

HC - 3023 - 25 CR

Size	Finish
25	CR Bright chrome
30	BK Black powder
50	VN Gray chrome
75	

HC-3032



사양 Specification

소 재	아연합금	Material	Zinc alloy die-cast
표면처리	크롬도금 [CR], 흑색도금 [BK], 베로아도금 [VN]	Finish	Bright chrome plated [CR], Black plated [BK], Gray chrome plated [VN]
특 징	좌우겸용, 부드러운 작동, 우수한 외관	Feature	For both left and right use, Smooth operation, Excellent appearance

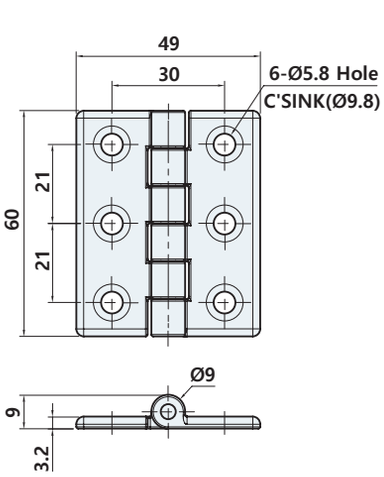

HC-3032-60

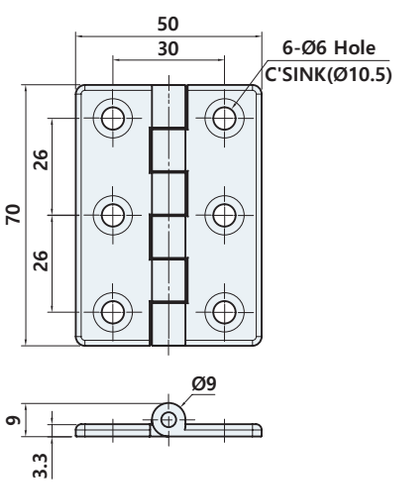

HC-3032-70

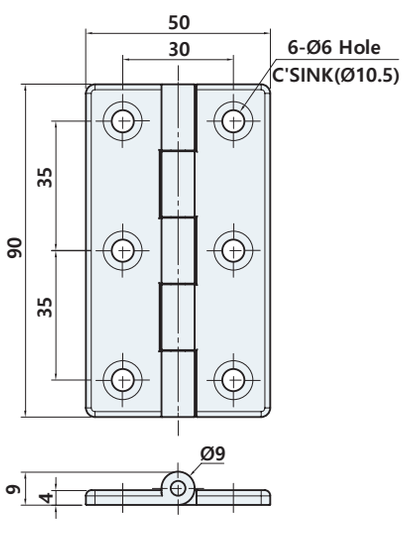

HC-3032-90

제품코드 Product code

HC - 3032 - 60 CR

Size	Finish
60	CR Bright chrome
70	BK Black powder
90	VN Gray chrome

HC-310(A)

RoHS 4 COMPLIANT

#다양한타공홀

#아세탈와셔



LR

사양 Specification

소 재	아연합금	Material	Zinc alloy die-cast
표면처리	크롬도금 [CR], 흑색도장 [BK], 베로아도금 [VN]	Finish	Bright chrome plated [CR], Black powder coated [BK], Gray chrome plated [VN]
특 징	좌우겸용, HC-310 : 스테인리스 와셔 사용, HC-310A : 아세탈 와셔 사용(부드러운 작동)	Feature	For both left and right use, HC-310 : Use stainless washers, HC-310A : Use acetal washers(Smooth operation)

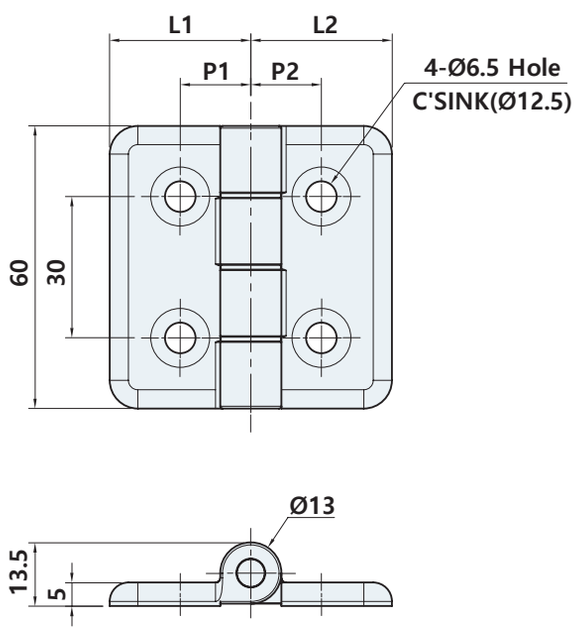

	L1	L2	P1	P2
HC-310-6060-30	30	30	15	15
HC-310-6060-31	30	30	15.5	15.5
HC-310-6060-33	30	30	15.5	18
HC-310-6060-36	30	30	18	18
HC-310-6065-35	30	35	15	20
HC-310-6065-36	30	35	15.5	20.5
HC-310-6065-38	30	35	18	20.5
HC-310-6070-40	35	35	20	20
HC-310-6070-41	35	35	20.5	20.5
HC-310A-6060-30	30	30	15	15
HC-310A-6065-35	30	35	15	20
HC-310A-6070-40	35	35	20	20

제품코드 Product code

HC-310 [A] - [6060] - [30] [CR]

- Type: None / A Acetal bushing
- Size: 60X60 / 60X65 / 60X70
- Size: 30 ⋮ 41
- Finish: CR Bright chrome / BK Black powder / VN Gray chrome

HC-3103



사양 Specification

소 재	아연합금	Material	Zinc alloy die-cast
표면처리	크롬도금 [CR], 흑색도장 [BK], 베로아도금 [VN]	Finish	Bright chrome plated [CR], Black powder coated [BK], Gray chrome plated [VN]
특 징	좌우겸용, 스테인리스 와셔 사용	Feature	For both left and right use, Use stainless washers

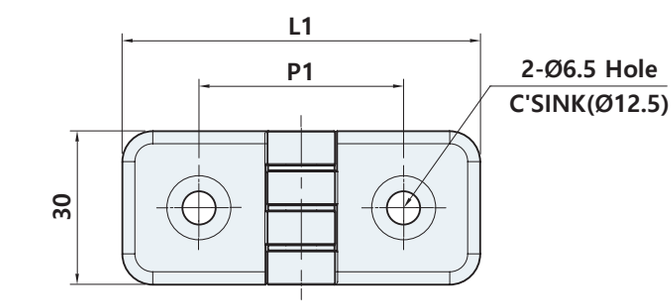

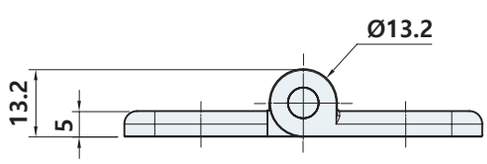

	L1	P1
HC-3103-60	60	30
HC-3103-70	70	40

제품코드 Product code

HC - 3103 - 60 CR

Size	Finish
60	CR Bright chrome
70	BK Black powder
	VN Gray chrome

HC-3104

#다양한사이즈



LR

사양 Specification

소 재	아연합금	Material	Zinc alloy die-cast
표면처리	크롬도금 [CR], 흑색도장 [BK], 베로아도금 [VN]	Finish	Bright chrome plated [CR], Black powder coated [BK], Gray chrome plated [VN]
특 징	좌우겸용, 다양한 사이즈	Feature	For both left and right use, Various sizes

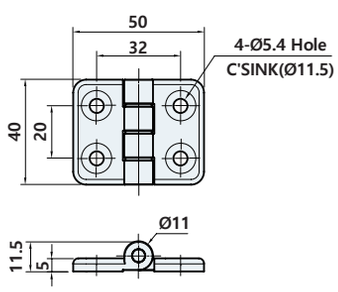

HC-3104-50

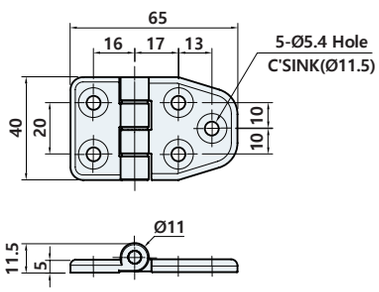

HC-3104-65

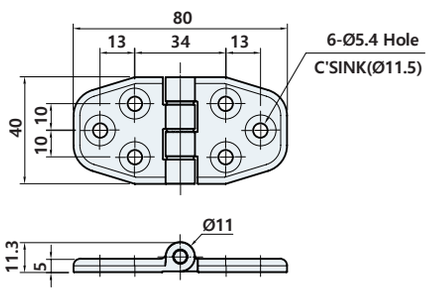

HC-3104-80

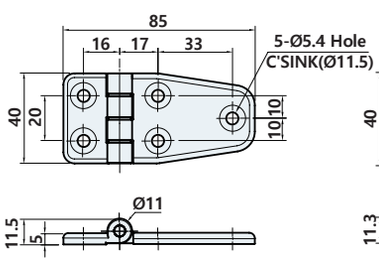

HC-3104-85

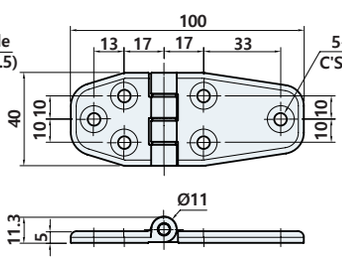

HC-3104-100

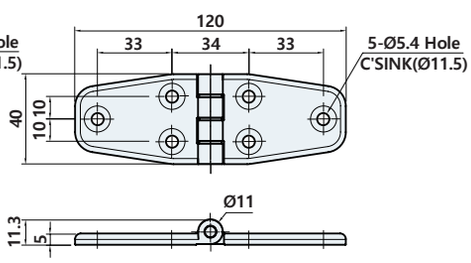

HC-3104-120

제품코드 Product code

HC - 3104 - 50 CR

Size	Finish
50	CR Bright chrome
65	BK Black powder
⋮	VN Gray chrome
120	

HC-3105



사양 Specification

소 재	아연합금	Material	Zinc alloy die-cast
표면처리	크롬도금 [CR], 흑색도장 [BK], 베로아도금 [VN]	Finish	Bright chrome plated [CR], Black powder coated [BK], Gray chrome plated [VN]
특 징	좌우겸용, 스테인리스 와셔 사용	Feature	For both left and right use, Use stainless washers

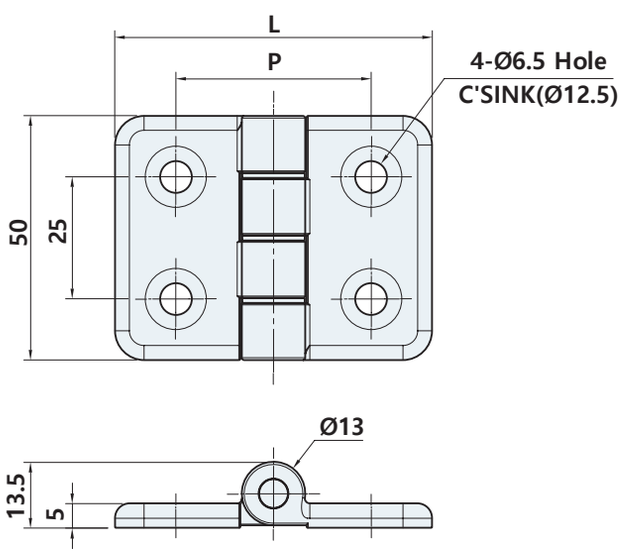

	L	P
HC-3105-55	55	30
HC-3105-65	65	40

제품코드 Product code

HC - 3105 - 55 CR

Size	Finish
55	CR Bright chrome
65	BK Black powder
	VN Gray chrome

HC-3106M

#베어링 #클린룸



사양 Specification

소 재	아연합금	Material	Zinc alloy die-cast
표면처리	베로아도금 [VN]	Finish	Gray chrome plated [VN]
특 징	좌우겸용, 부드러운 작동(베어링 사용), 내부 자석으로 파티클 방지	Feature	For both left and right use, Smooth operation(Bearing use), Internal magnet prevents particle

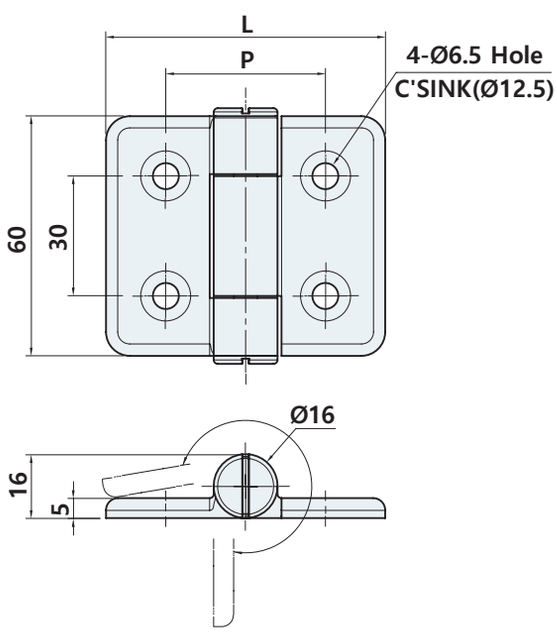

	L	P
HC-3106M-60	60	30
HC-3106M-70	70	40

제품코드 Product code

HC - 3106M - 60

Size
60
70

HC-3107



사양 Specification

소 재	아연합금	Material	Zinc alloy die-cast
표면처리	크롬도금 [CR], 흑색도장 [BK], 베로아도금 [VN]	Finish	Bright chrome plated [CR], Black powder coated [BK], Gray chrome plated [VN]
특 징	좌우겸용	Feature	For both left and right use

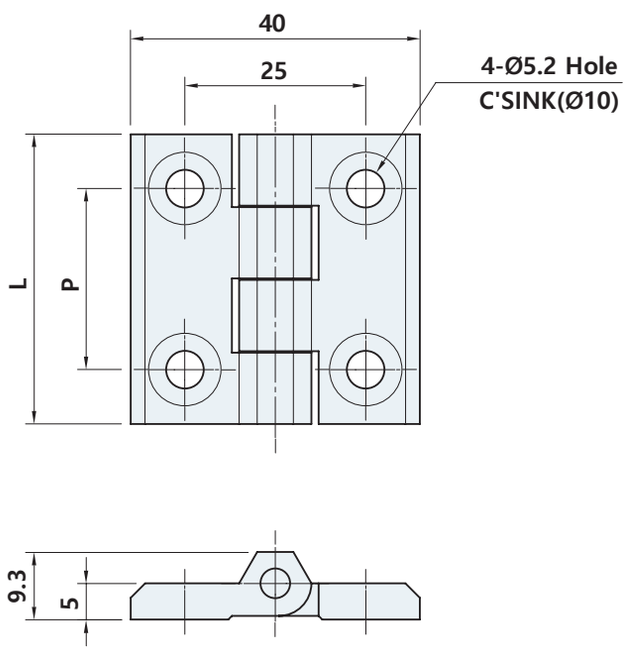

	L	P
HC-3107-40	40	25
HC-3107-60	60	44

제품코드 Product code

HC - 3107 - 40 CR

Size	Finish
40	CR Bright chrome
60	BK Black powder
	VN Gray chrome

HC-3108-85



사양 Specification

소 재	아연합금	Material	Zinc alloy die-cast
표면처리	크롬도금 [CR], 흑색도장 [BK], 베로아도금 [VN]	Finish	Bright chrome plated [CR], Black powder coated [BK], Gray chrome plated [VN]
특 징	좌우겸용, 스테인리스 와셔 사용	Feature	For both left and right use, Use stainless washers

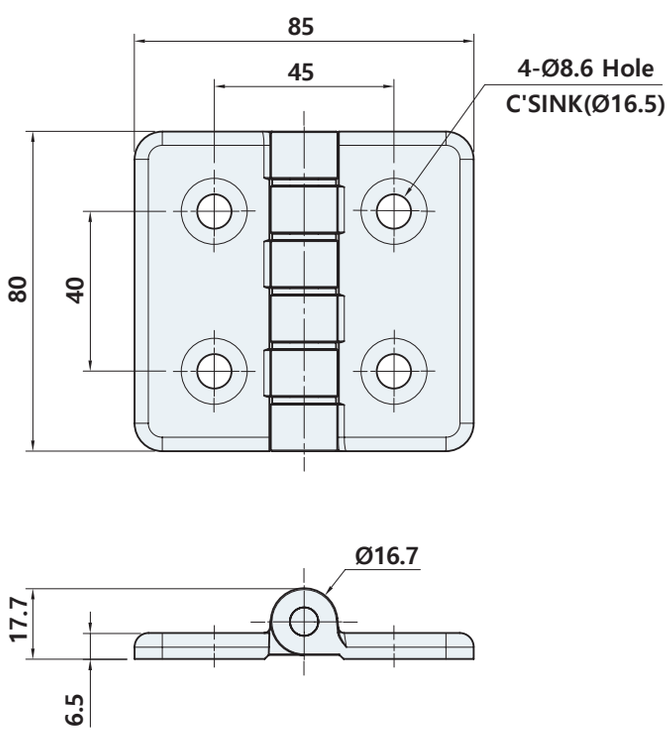

제품코드 Product code

HC - 3108 - 85 CR

Finish
CR Bright chrome
BK Black powder
VN Gray chrome

HC-3110

#장공힌지



사양 Specification

소 재	아연합금	Material	Zinc alloy die-cast
표면처리	크롬도금 [CR], 흑색도장 [BK], 실버도장 [SL]	Finish	Bright chrome plated [CR], Black powder coated [BK], Silver coated [SL]
특 징	좌우겸용	Feature	For both left and right use

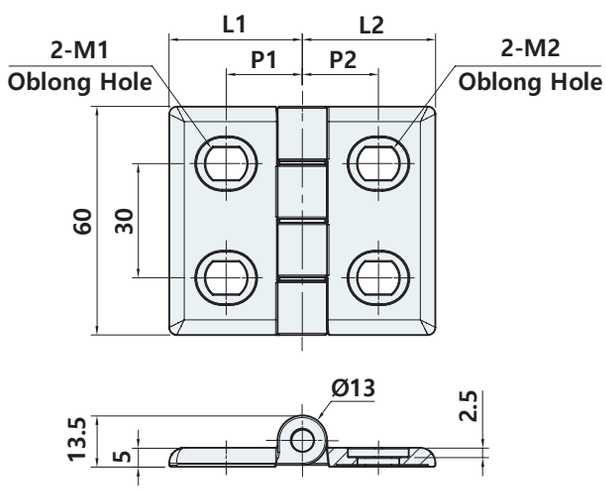

	L1	L2	P1	P2	M1	M2
HC-3110-60	29	29	15	15	6.5x8.6	6.5x8.6
HC-3110-65	29	35	15	20	6.5x8.6	8.6x11
HC-3110-70	35	35	20	20	8.6x11	8.6x11

제품코드 Product code

HC-3110-60 CR

Size	Finish
60	CR Bright chrome
65	BK Black powder
70	VN Gray chrome

HC-3119



LR

사양 Specification

소 재	아연합금	Material	Zinc alloy die-cast
표면처리	크롬도금 [CR], 흑색도장 [BK], 베로아도금 [VN]	Finish	Bright chrome plated [CR], Black powder coated [BK], Gray chrome plated [VN]
특 징	좌우겸용	Feature	For both left and right use

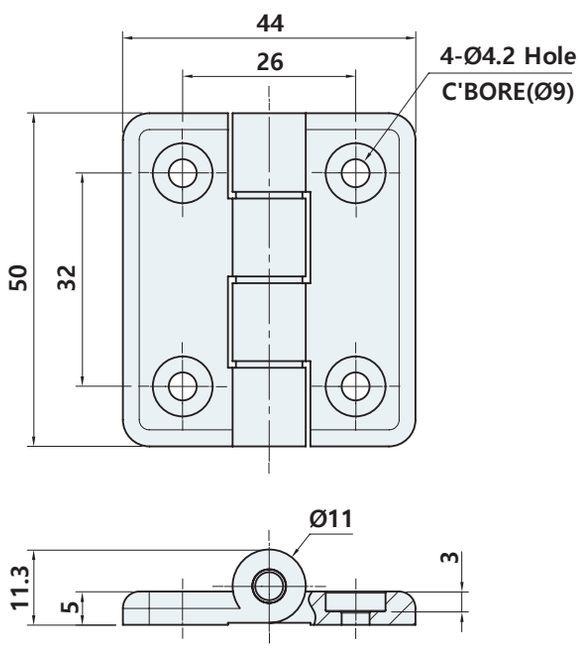

제품코드 Product code

HC-3119 CR

Finish
CR Bright chrome
BK Black powder
VN Gray chrome

HC-3120, 3130



사양 Specification

소 재	아연합금	Material	Zinc alloy die-cast
표면처리	크롬도금 [CR], 흑색도장 [BK], 베로아도금 [VN]	Finish	Bright chrome plated [CR], Black powder coated [BK], Gray chrome plated [VN]
특 징	좌우겸용	Feature	For both left and right use

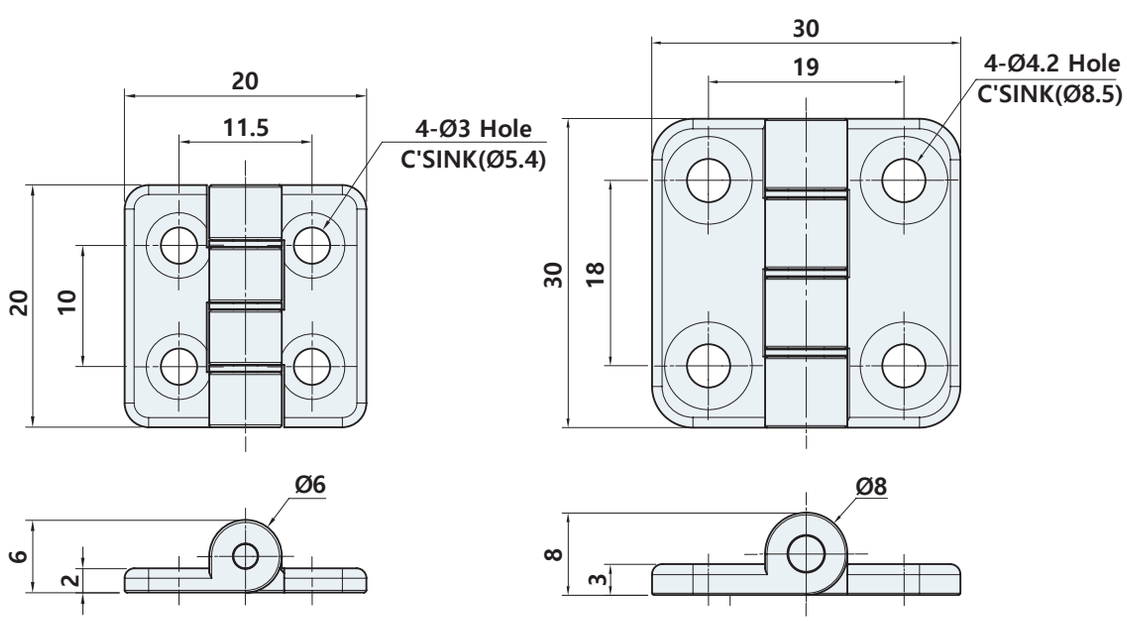

HC-3120 HC-3130

제품코드 Product code

HC-31 20 CR

Size	Finish
20X20	CR Bright chrome
30X30	BK Black powder
	VN Gray chrome

HC-3123

#다양한사이즈



사양 Specification

소 재	아연합금	Material	Zinc alloy die-cast
표면처리	크롬도금 [CR], 흑색도금 [BK], 베로아도금 [VN]	Finish	Bright chrome plated [CR], Black powder plated [BK], Gray chrome plated [VN]
특 징	소형도어에 적합,우수한 외관, 좌우겸용	Feature	Suitable size for small doors,Excellent appearance, For both left and right use

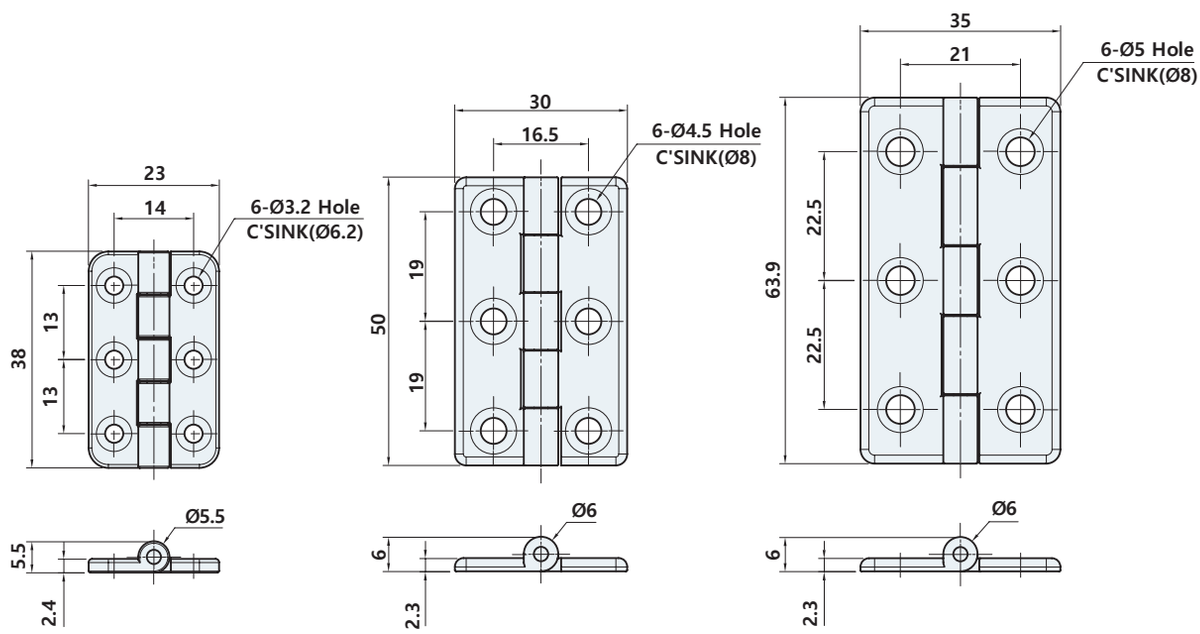

HC-3123-38 HC-3123-50 HC-3123-64

제품코드 Product code

HC - 3123 - 38 CR

Size	Finish
38	CR Bright chrome
50	BK Black powder
64	VN Gray chrome

HC-3141



사양 Specification

소 재	아연합금	Material	Zinc alloy die-cast
표면처리	크롬도금 [CR], 흑색도장 [BK], 베로아도금 [VN]	Finish	Bright chrome plated [CR], Black powder coated [BK], Gray chrome plated [VN]
특 징	좌우겸용, 스테인리스 와셔 사용	Feature	For both left and right use, Use stainless washers

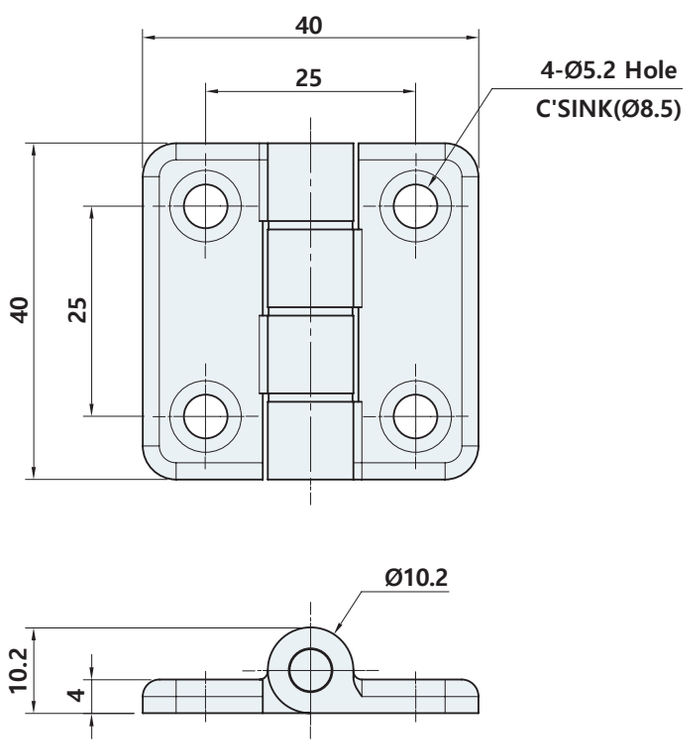

제품코드 Product code

HC-3141 CR

Finish
CR Bright chrome
BK Black powder
VN Gray chrome

HC-3166

#공조기힌지



사양 Specification

소 재	아연합금	Material	Zinc alloy die-cast
표면처리	크롬도금(샌딩) [CR], 흑색도장 [BK]	Finish	Bright chrome plated [CR](sanding), Black powder coated [BK]
특 징	좌우겸용	Feature	For both left and right use

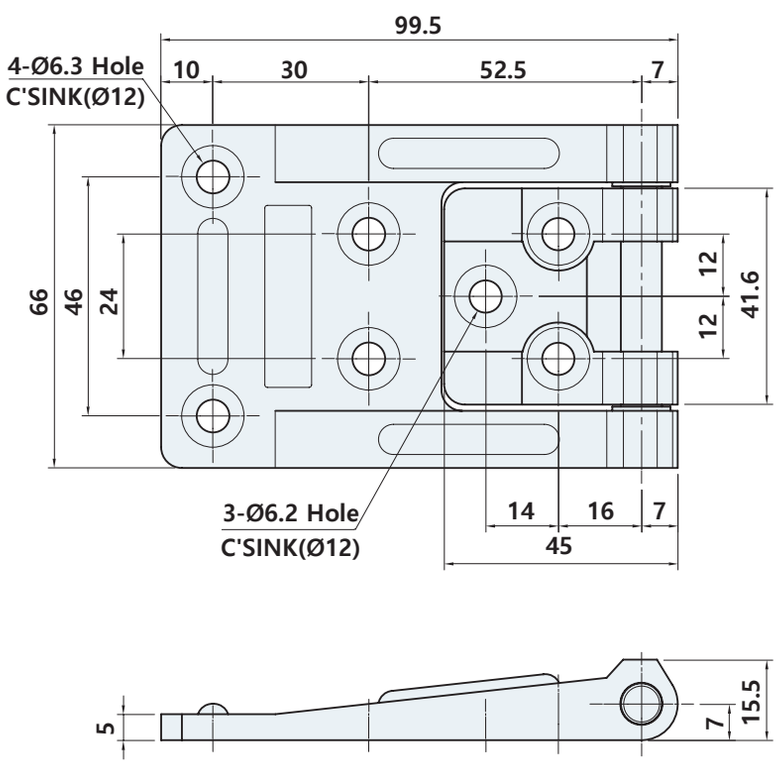

제품코드 Product code

HC - 3166 CR

Finish
CR Bright chrome
BK Black

HC-3340, 3354, 3357

#볼트부착



LR

사양 Specification

소 재	아연합금	Material	Zinc alloy die-cast
표면처리	크롬도금[CR], 흑색도장 [BK], 베로아도금 [VN]	Finish	Bright chrome plated [CR], Black powder coated [BK], Gray chrome plated [VN]
특 징	좌우겸용, 우수한 외관, HC-3340, 3354 : 너트포함 HC-3357 : 너트 비포함	Feature	For both left and right use, Excellent appearance, HC-3340, 3354 : Nut included HC-3357 : Nut not included

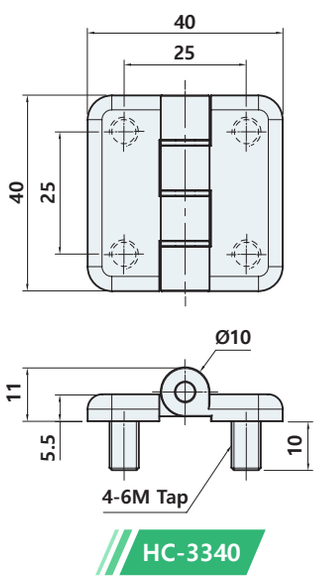

HC-3340

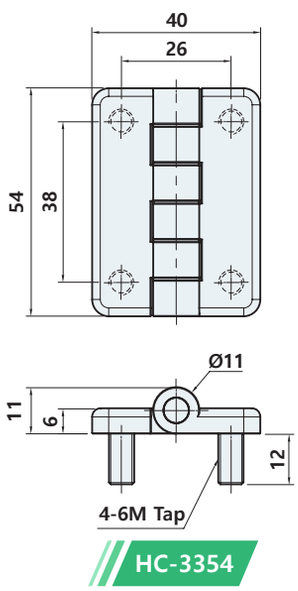

HC-3354

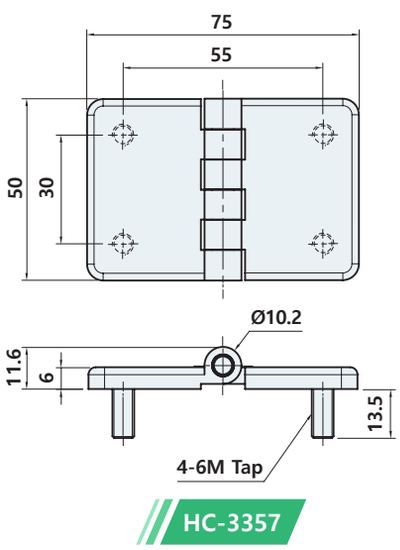

HC-3357

제품코드 Product code

HC - 33 40 CR

Name	Finish
40	**CR** Bright chrome
54	**BK** Black powder
57	**VN** Gray chrome

HB-4023

#다양한사이즈



LR

사양 Specification

소 재	황동	Material	Brass
표면처리	크롬도금 [CR], 흑색도금 [BK]	Finish	Bright chrome plated [CR], Black powder plated [BK]
특 징	좌우겸용, 내구성 우수	Feature	For both left and right use, Excellent durability

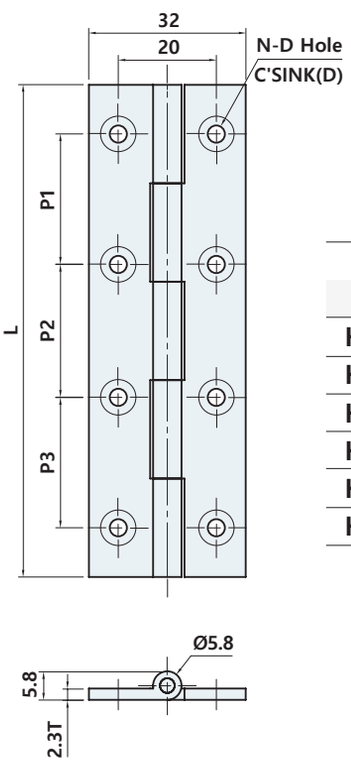

	L	P1	P2	P3	N	D	
						Hole	C'S
HB-4023-25	25	13	-	-	4	Ø3.5	Ø7
HB-4023-30	30	16	-	-	4	Ø3.5	Ø7.5
HB-4023-40	40	24	-	-	4	Ø3.5	Ø7.5
HB-4023-50	50	30.5	-	-	4	Ø3.5	Ø7.5
HB-4023-75	75	28	28	-	6	Ø3.5	Ø7.2
HB-4023-100	100	26.5	27	26.5	8	Ø3.5	Ø7.2

제품코드 Product code

HB - 4023 - 25 CR

Size
25
30
:
100

Finish
CR Bright chrome
BK Black powder

HB-4032

#다양한사이즈



사양 Specification

소 재	황동	Material	Brass
표면처리	크롬도금 [CR], 흑색도금 [BK]	Finish	Bright chrome plated [CR], Black powder plated [BK]
특 징	좌우겸용, 내구성 우수	Feature	For both left and right use, Excellent durability

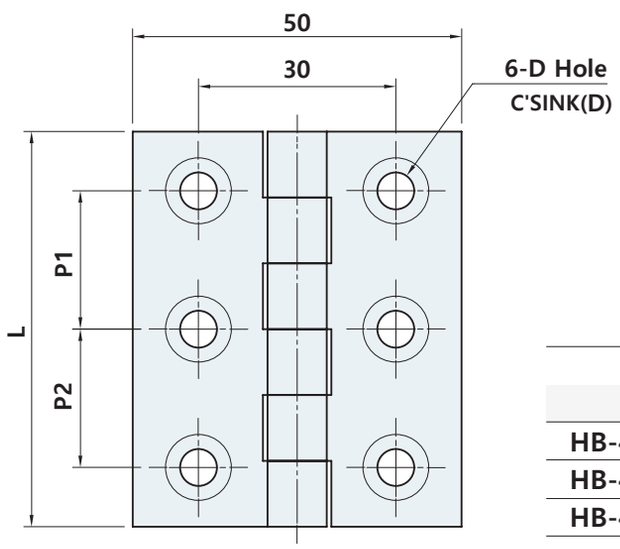

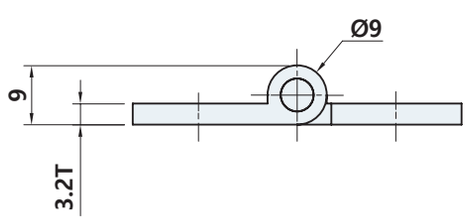

	L	P1	P2	D	
				Hole	C'S
HB-4032-60	60	21	21	Ø5.6	Ø10
HB-4032-70	70	25	25	Ø6	Ø11
HB-4032-90	90	35	35	Ø6	Ø11

제품코드 Product code

HB - 4032 - 6 CR

Size	Finish
60	CR Bright chrome
70	BK Black powder
90	

HB-4123-38

#1.4x38x22



LR

사양 Specification

소 재	황동	Material	Brass
표면처리	크롬도금 [CR], 흑색도금 [BK]	Finish	Bright chrome plated [CR], Black powder plated [BK]
특 징	좌우겸용, 내구성 우수	Feature	For both left and right use, Excellent durability

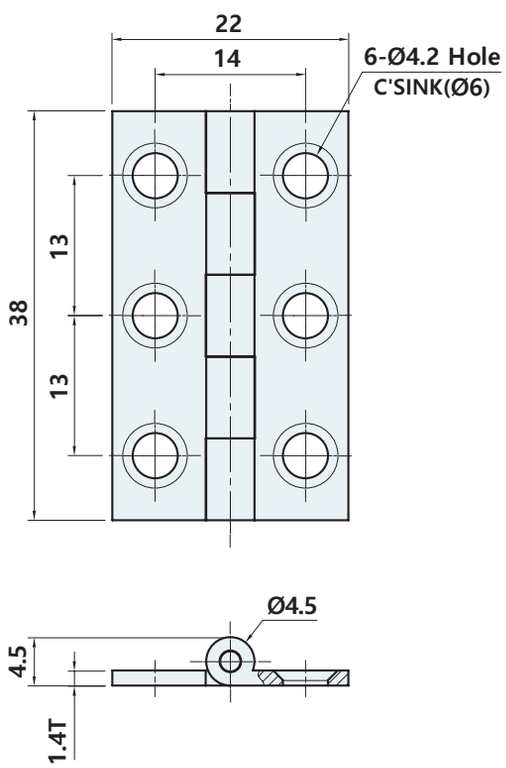

제품코드 Product code

HB - 4123 - 38 CR

Finish
CR Bright chrome
BK Black powder

HP-6149-49, 6165-64



사양 Specification

소 재	나일론(PA6)	Material	Nylopn(PA6)
표면처리	흑색 [BK]	Finish	Black [BK]
특 징	좌우겸용, 가볍고 내구성 우수	Feature	For both left and right use, Light and durable

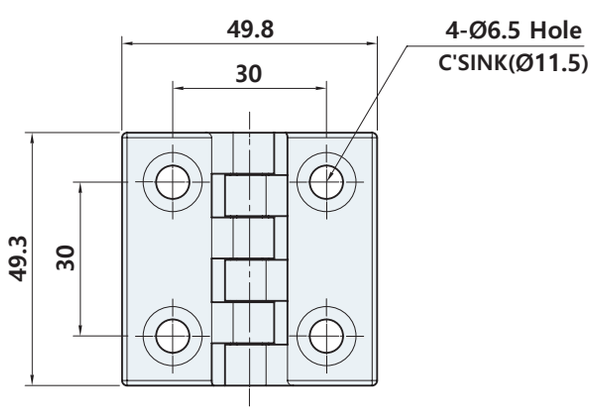

HP-6149-49

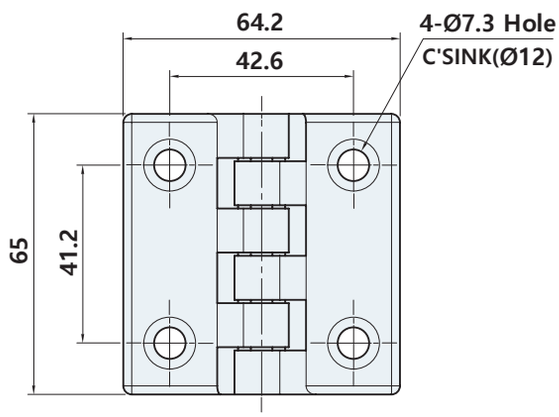

HP-6165-64

HAL-510AE



LR

사양 Specification

소 재	알루미늄	Material	Aluminium
표면처리	실버 아노다이징 [SL], 흑색 아노다이징 [BK]	Finish	Silver anodizing [SL], Black anodizing [BK]
특 징	좌우겸용, 아세탈 부싱(부드러운 작동), 분진발생 억제	Feature	For both left and right use, Acetal busing(smooth operation), Dust generation suppression

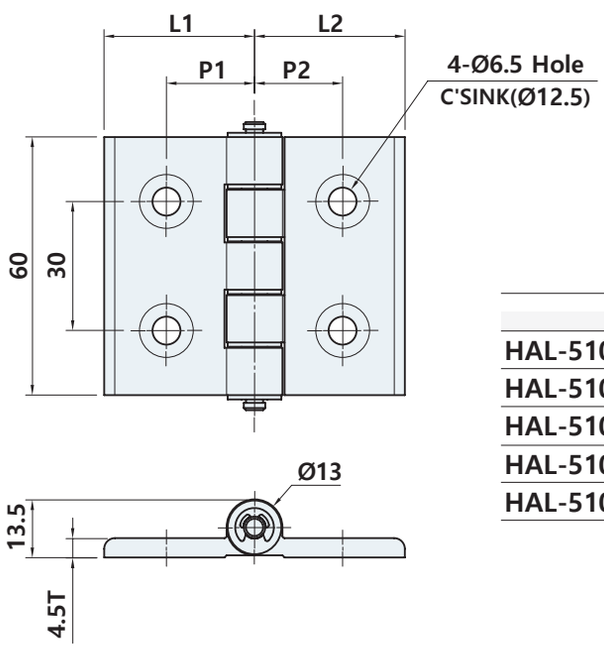

	L1	L2	P1	P2
HAL-510AE-6060-31	30	30	15.5	15.5
HAL-510AE-6065-36	35	30	20.5	15.5
HAL-510AE-6065-38	35	30	21.5	16.5
HAL-510AE-6065-385	35	30	20.5	18
HAL-510AE-6070-41	35	35	20.5	20.5

제품코드 Product code

HAL - 510AE - 6060 - 31 SL

- Size: 60X60, 60X65, 60X70
- Hole pitch: 31, 36, 38, 41
- Finish: SL Silver, BK Black

HAL-520A



사양 Specification

소 재	알루미늄	Material	Aluminium
표면처리	실버 아노다이징 [SL], 흑색 아노다이징 [BK]	Finish	Silver anodizing [SL], Black anodizing [BK]
특 징	좌우겸용, 아세탈 부싱(부드러운 작동), 분진발생 억제	Feature	For both left and right use, Acetal busing(smooth operation), Dust generation suppression

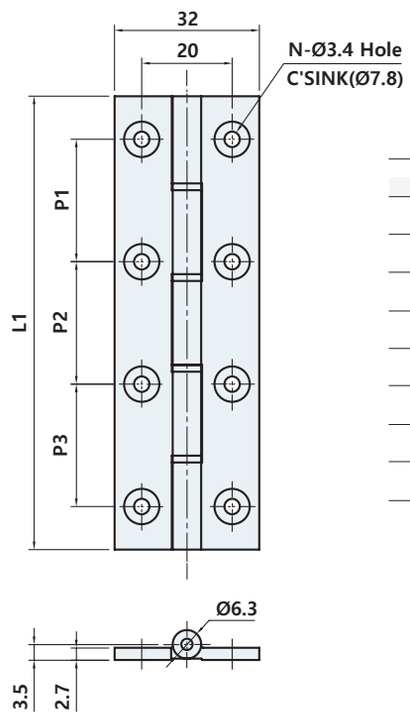

	L1	N	P1	P2	P3
HAL-520A-2532	25	4	13	-	-
HAL-520A-3032	30	4	16	-	-
HAL-520A-4032	40	4	24	-	-
HAL-520A-5032	50	4	30	-	-
HAL-520A-6532	65	6	24.5	24.5	-
HAL-520A-7532	75	6	28	28	-
HAL-520A-8032	80	6	30.5	30.5	-
HAL-520A-10032	100	8	27	27	27

제품코드 Product code

HAL - 520A - 2532 SL

- 2532 → Size: 25X32 ⋮ 100X32
- SL → Finish: SL Silver, BK Black

HAL-530A



LR

사양 Specification

소 재	알루미늄	Material	Aluminium
표면처리	실버 아노다이징 [SL], 흑색 아노다이징 [BK]	Finish	Silver anodizing [SL], Black anodizing [BK]
특 징	좌우겸용, 아세탈 부싱(부드러운 작동), 분진발생 억제	Feature	For both left and right use, Acetal busing(smooth operation), Dust generation suppression

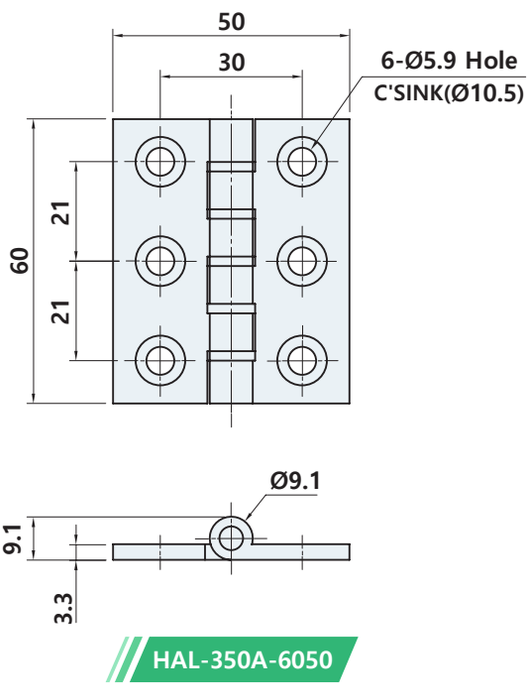

HAL-350A-6050

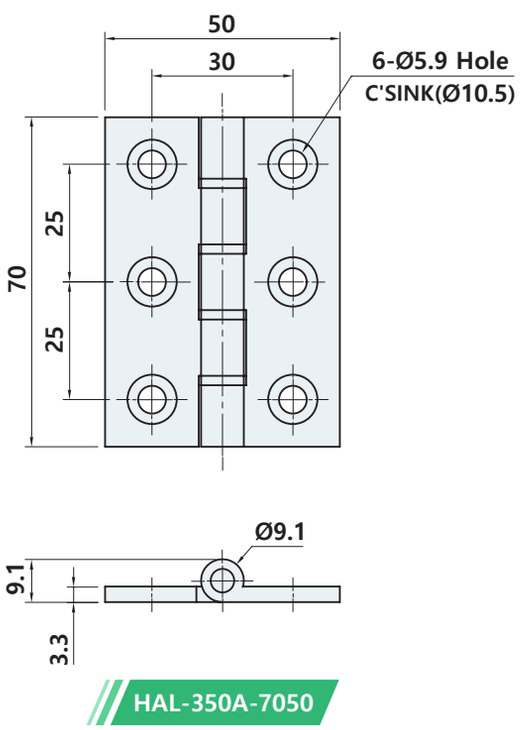

HAL-350A-7050

제품코드 Product code

HAL - 530A - 6050 SL

Size	Finish
60X50	SL Silver
70X50	BK Black

HAL-535AE



사양 Specification

소 재	알루미늄	Material	Aluminium
표면처리	실버 아노다이징 [SL]	Finish	Silver anodizing [SL]
특 징	좌우겸용, 아세탈 부싱(부드러운 작동), 분진발생 억제	Feature	For both left and right use, Acetal busing(smooth operation), Dust generation suppression

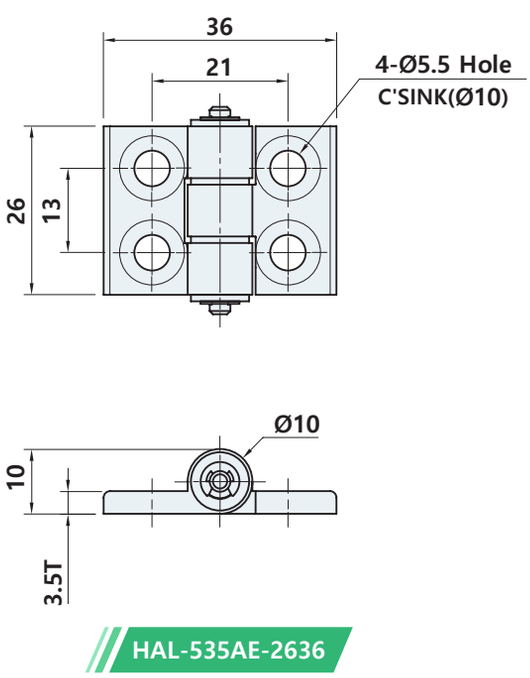

HAL-535AE-2636

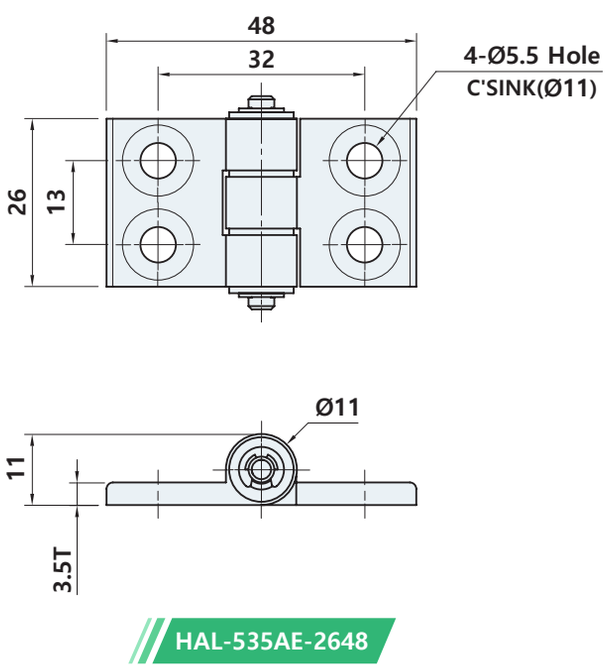

HAL-535AE-2648

제품코드 Product code

HAL - 535AE - 2636

Size
26X36
26X48

HAL-536AE



LR

사양 Specification

소 재	알루미늄	Material	Aluminium
표면처리	실버 아노다이징 [SL], 흑색 아노다이징 [BK]	Finish	Silver anodizing [SL], Black anodizing [BK]
특 징	좌우겸용, 아세탈 부싱(부드러운 작동), 분진발생 억제	Feature	For both left and right use, Acetal busing(smooth operation), Dust generation suppression

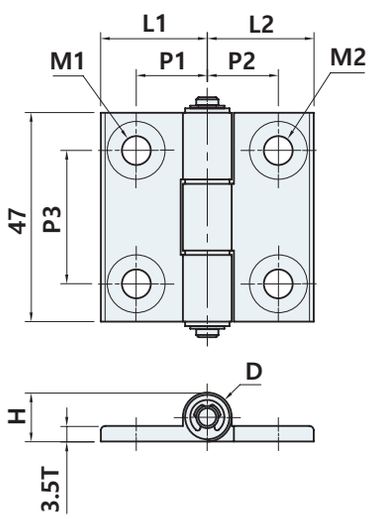

	L1	L2	P1	P2	P3	H	D	M1		M2	
								Hole	C'S	Hole	C'S
HAL-536AE-4736	18	18	10.5	10.5	25	10	Ø10	Ø5.5	Ø11	Ø5.5	Ø11
HAL-536AE-4741	20.8	20.8	13.3	13.3	30	11	Ø11	Ø5.5	Ø11	Ø5.5	Ø11
HAL-536AE-4745	24	20.8	13.3	13.3	30	11	Ø11	Ø6.5	Ø13	Ø5.5	Ø11
HAL-536AE-4748	24	24	16	16	30	11	Ø11	Ø6.5	Ø13	Ø6.5	Ø13

제품코드 Product code

HAL - 536AE - 4736 SL

- Size
  - 47X36
  - 47X41
  - 47X45
  - 47X48
- Finish
  - SL Silver
  - BK Black

HAL-537AE



사양 Specification

소 재	알루미늄	Material	Aluminium
표면처리	실버 아노다이징 [SL], 흑색 아노다이징 [BK]	Finish	Silver anodizing[SL], Black anodizing[BK]
특 징	좌우겸용, 아세탈 부싱(부드러운 작동), 분진발생 억제	Feature	For both left and right use, Acetal busing(smooth operation), Dust generation suppression

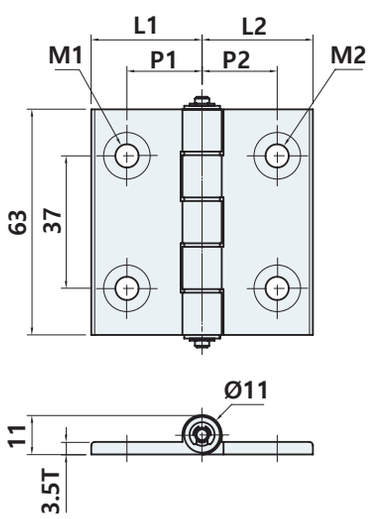

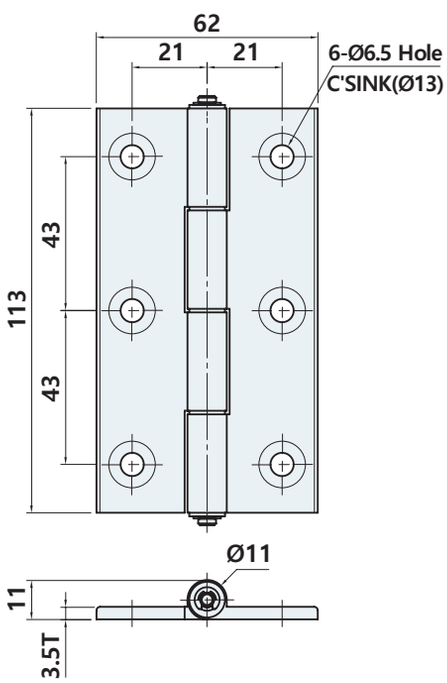

HAL-537AE-11362-42

	L1	L2	P1	P2	M1		M2	
					Hole	C'S	Hole	C'S
HAL-537AE-6355-31	31	24	15.8	15.7	Ø6.5	Ø13	Ø5.5	Ø11
HAL-537AE-6355-34	31	24	17	17	Ø6.5	Ø13	Ø5.5	Ø11
HAL-537AE-6362-37	31	31	18.5	18.5	Ø6.5	Ø13	Ø6.5	Ø13
HAL-537AE-6362-39	31	31	19.5	19.5	Ø6.5	Ø13	Ø6.5	Ø13
HAL-537AE-6362-42	31	31	21	21	Ø6.5	Ø13	Ø6.5	Ø13

제품코드 Product code

HAL - 537AE - 6355 - 31 SL

- **Size**: 63X55, 63X62, 113X62
- **Hole pitch**: 31 ~ 43
- **Finish**: SL Silver, BK Black

HAL-540AE



사양 Specification

소 재	알루미늄	Material	Aluminium
표면처리	실버 아노다이징 [SL]	Finish	Silver anodizing [SL]
특 징	좌우겸용, 아세탈 부싱(부드러운 작동), 분진발생 억제	Feature	For both left and right use, Acetal busing(smooth operation), Dust generation suppression

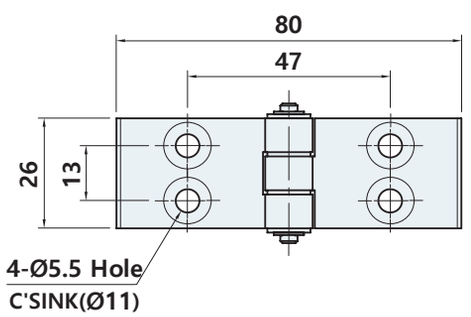

HAL-540AE-2680

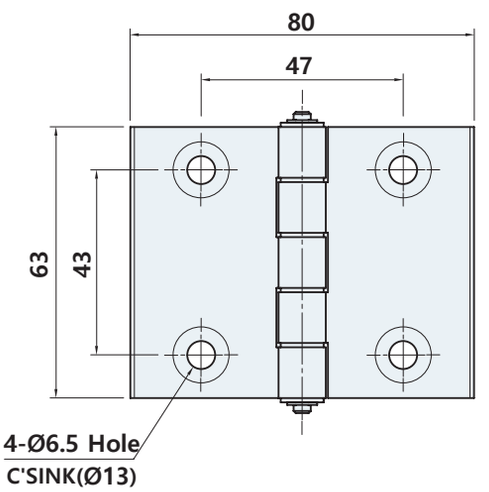

HAL-540AE-6380

제품코드 Product code

HAL- 540AE - 2680

Size
26X80
63X80

HN-1101

#탈부착 용이



사양 Specification

소 재	스테인리스 주조(STS304)	Material	Stainless steel cast(STS304)
표면처리	광택연마	Finish	Bright polished
특 징	좌우겸용, 내식성 우수	Feature	For both left and right use, Corrosion resistant

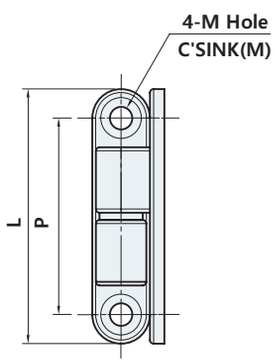

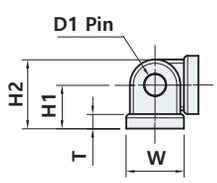

	L	P	P	H1	H2	T	D	M	
								Hole	C'S
HN-1101-35	35	8	27	6	9.5	2	3	Ø3.1	Ø5.6
HN-1101-50	51	11	40	8	12.6	2.5	4	Ø3.1	Ø6.2
HN-1101-60	60	13	48	9.5	14.5	3.1	5	Ø4.5	Ø9.6
HN-1101-80	80	14.5	68	11.5	17	4	6	Ø4.2	Ø8

제품코드 Product code

HN-1101-35

Size
35
50
60
80

HN-1103

RoHS 4 COMPLIANT

#고하중 #탈부착 용이



사양 Specification

소 재	스테인리스 주조(STS304)	Material	Stainless steel cast(STS304)
표면처리	광택연마	Finish	Bright polished
특 징	좌우겸용, 내식성 우수	Feature	For both left and right use, Corrosion resistant

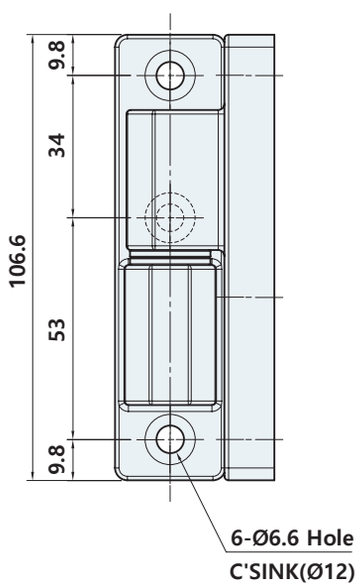

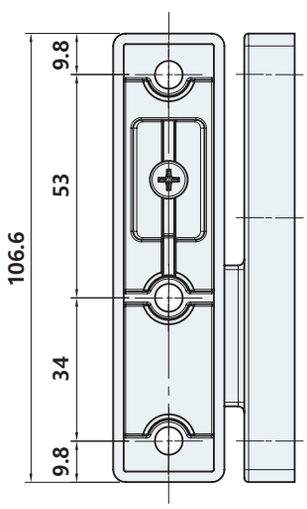

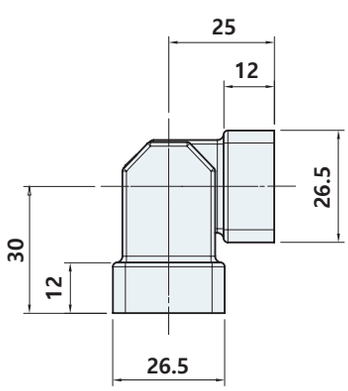

HN-1104

#고하중 #탈부착 용이



사양 Specification

소 재	스테인리스 주조(STS304)	Material	Stainless steel cast(STS304)
표면처리	광택연마	Finish	Bright polished
특 징	좌우겸용, 내식성 우수	Feature	For both left and right use, Corrosion resistant

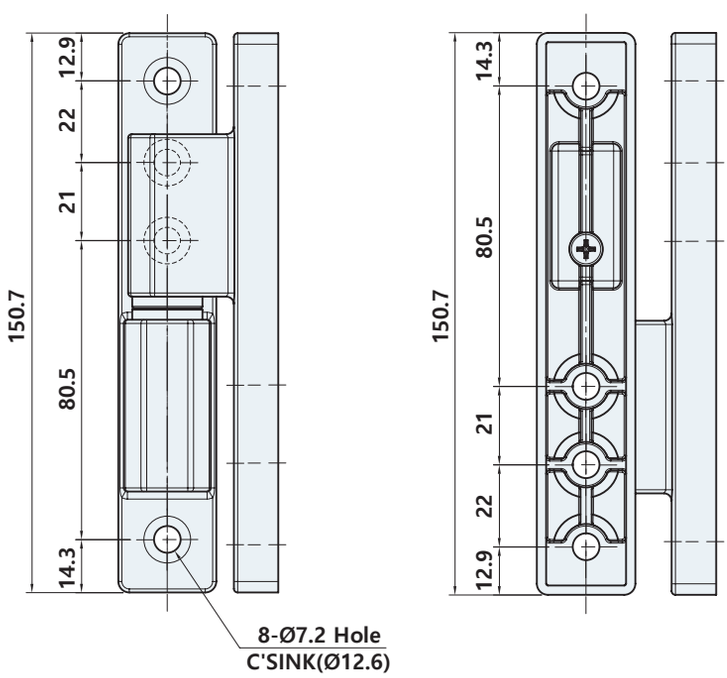

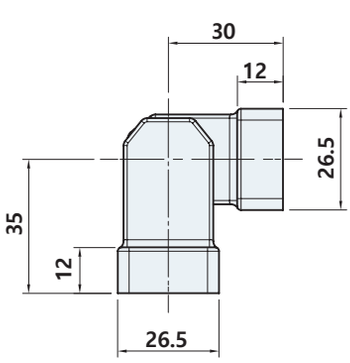

HN-1223

RoHS 4 COMPLIANT



STS 304 LR

사양 Specification

소 재	스테인리스 주조(STS304)	Material	Stainless steel cast(STS304)
표면처리	광택연마	Finish	Bright polished
특 징	좌우겸용, 내식성 우수, 다양한 용도로 사용 가능(평, 코너, 숨은 경첩 등)	Feature	For both left and right use, Corrosion resistant, Available for a variety of uses(Flat, Corner, Hidden hinge etc)

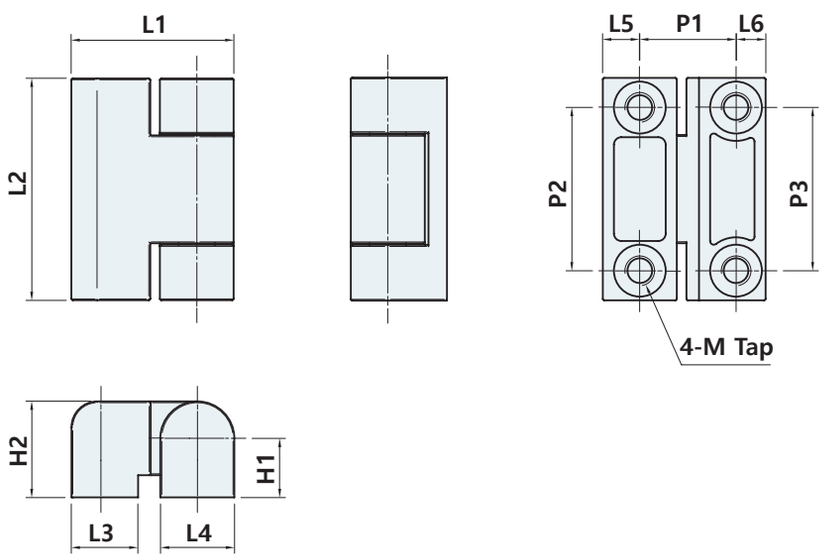

	L1	L2	L3	L4	L5	L6	H1	H2	P1	P2	P3	M
HN-1223-1	22	30	9	10	5	4	8	13	13	22	22	M4
HN-1223-2	28	30	15	10	5	4	8	13	18.5	22	22	M4
HN-1223-3	34	60	17.8	13.5	6.7	7.8	10.8	17.5	19.5	50	45	M5

제품코드 Product code

HN-1223-[1]

Size
1
2
3

HN-1404

#탈부착 용이



사양 Specification

소 재	스테인리스(STS304)	Material	Stainless steel(STS304)
표면처리	광택연마	Finish	Bright polished
특 징	좌우겸용, 내구성 우수	Feature	For both left and right use, Excellent durability

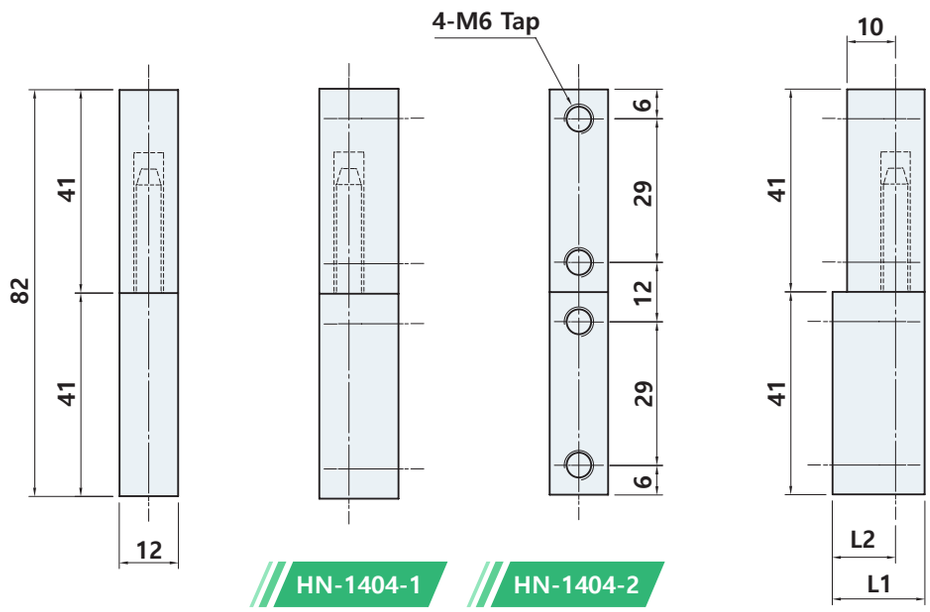

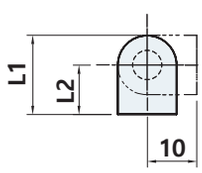

	L1	L2
HN-1404-1	16	10
HN-1404-2	19	13

제품코드 Product code

HN-1404-1

Size
1
2

HN-1413-316

RoHS 4 COMPLIANT

#탈부착 용이



STS 316

사양 Specification

소 재	스테인리스 주조(STS316)	Material	Stainless steel cast(STS316)
표면처리	광택연마	Finish	Bright polished
특 징	부드러운 작동, 내식성 우수	Feature	Smooth operation, Corrosion resistant

HN-1413-1L-316

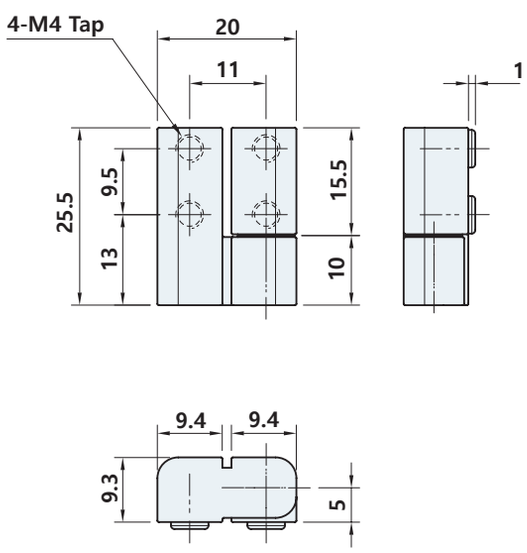

HN-1413-2L-316

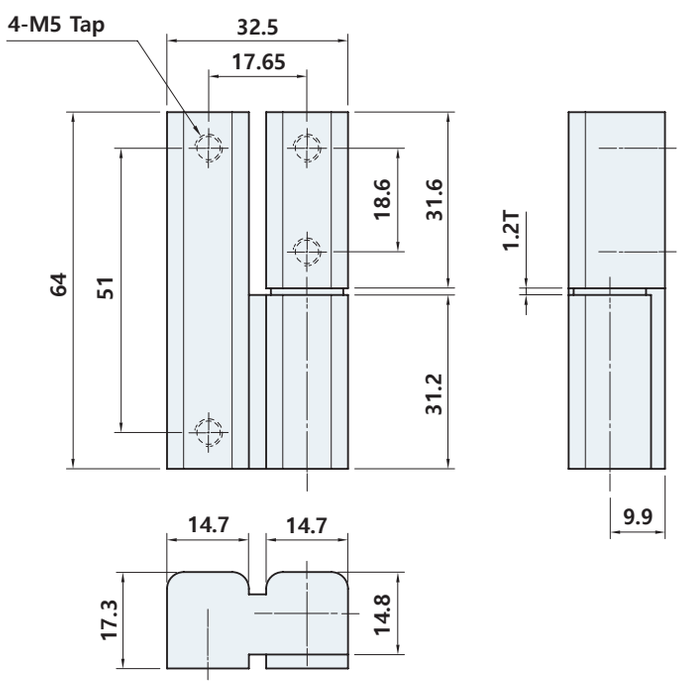

제품코드 Product code

HN-1413-1

Size
1
2

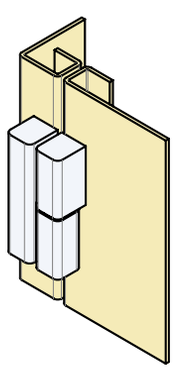

Example of installation

HN-1520

#탈부착 용이



사양 Specification

소 재	스테인리스 주조(STS304)	Material	Stainless steel cast(STS304)
표면처리	광택연마	Finish	Bright polished
특 징	좌우겸용, 내식성 우수	Feature	For both left and right use, Corrosion resistant

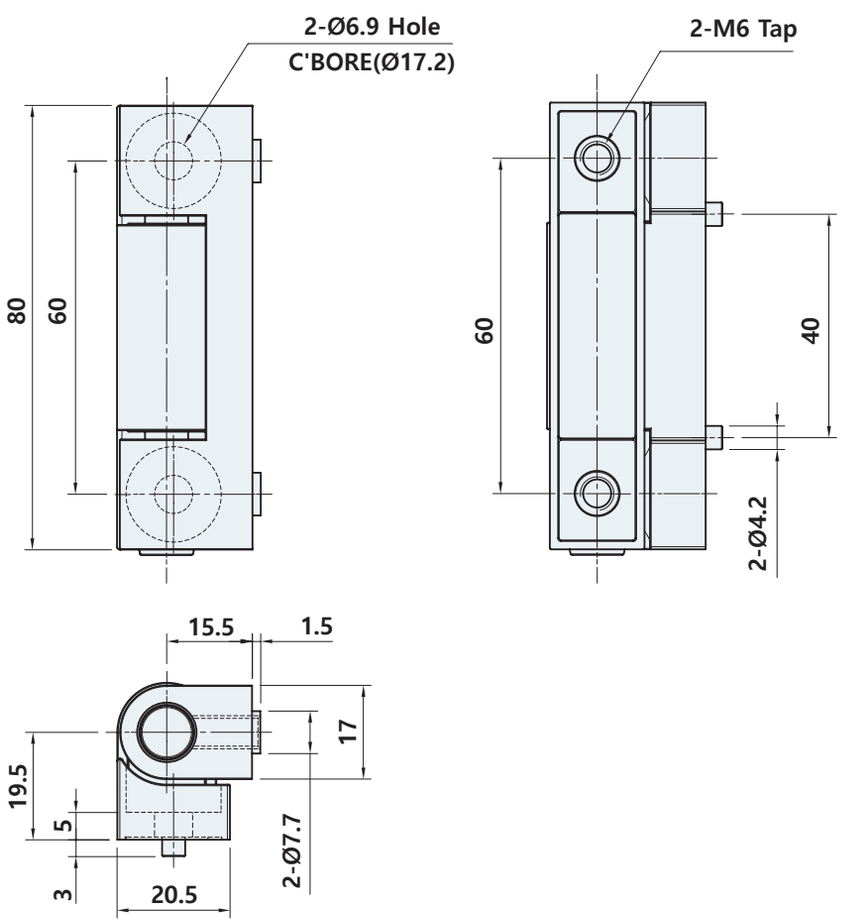

HN-1755, 1765

RoHS 4 COMPLIANT



STS 304 | LR

사양 Specification

소 재	스테인리스 주조(STS304)	Material	Stainless steel cast(STS304)
표면처리	광택연마	Finish	Bright polished
특 징	좌우겸용, 내식성 우수	Feature	For both left and right use, Corrosion resistant

HN-1755

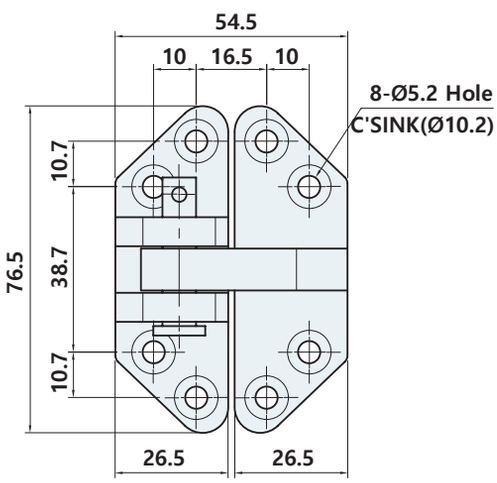

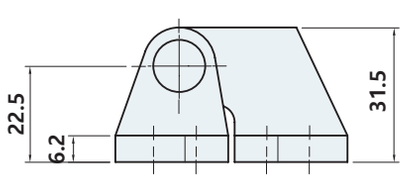

HN-1765

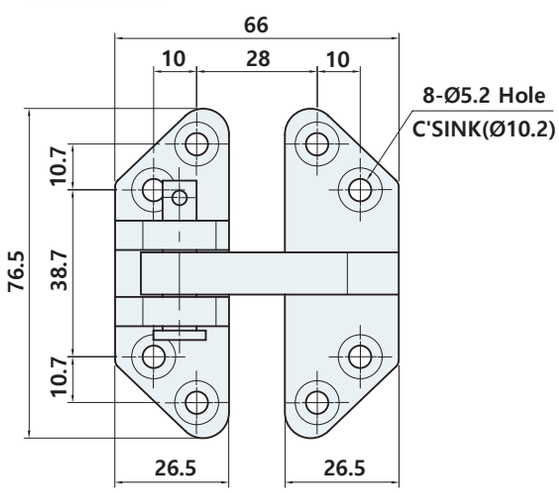

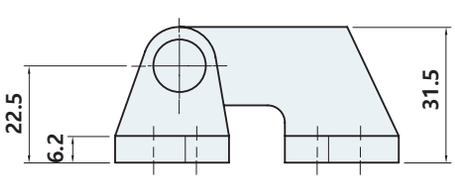

제품코드 Product code

HN-17 55

Name
55
65

HN-2851

#유리경첩



사양 Specification

소 재	철	Material	Steel
표면처리	크롬도금 [CR], 흑색도장 [BK]	Finish	Bright chrome plated [CR], Black powder coated [BK]
특 징	좌우겸용, 상/하부 각 하나씩 한 세트	Feature	For both left and right use, One set for top/bottom

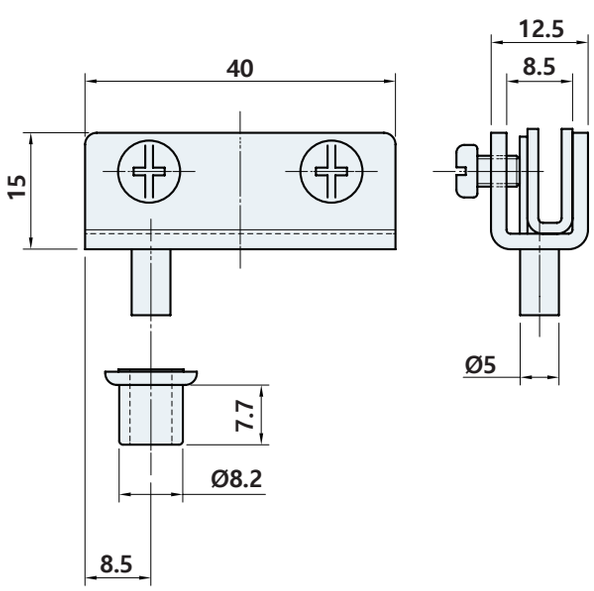

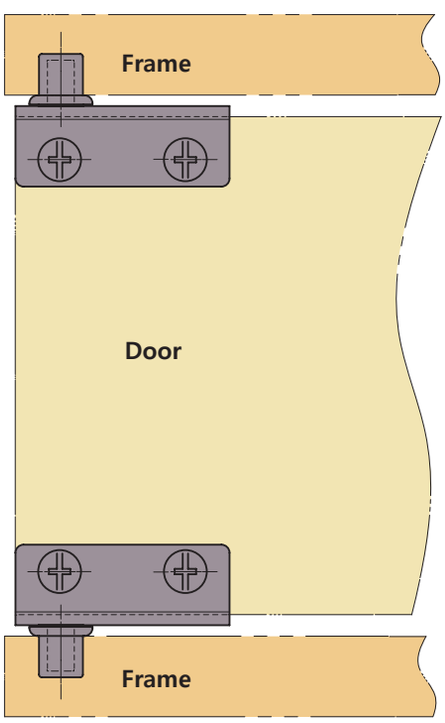

Example of installation

제품코드 Product code

HN-2851 CR

Finish
CR Bright chrome
BK Black powder

HN-3101



LR

사양 Specification

소 재	아연합금	Material	Zinc alloy die-cast
표면처리	크롬도금 [CR]	Finish	right chrome plated [CR]
특 징	좌우겸용, 탈부착 용이	Feature	For both left and right use, Easy to attach and detach

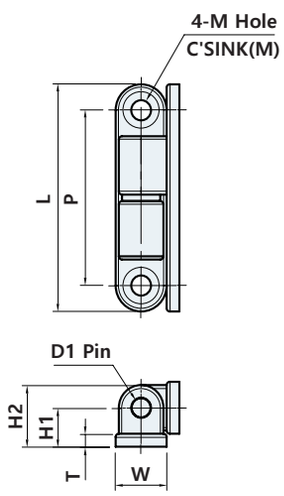

	L	W	P	H1	H2	T	D	M	
								Hole	C'S
HN-3101-35	35	8	27	6	9.1	2	3	Ø3.2	Ø6.3
HN-3101-50	50	11	40	8	12.6	2.6	4	Ø3.2	Ø6.3
HN-3101-60	60	12.8	48	9.5	14.7	3.2	5	Ø4.3	Ø8.5
HN-3101-80	80	14.5	68	11.5	17	4	6	Ø4.3	Ø8.5

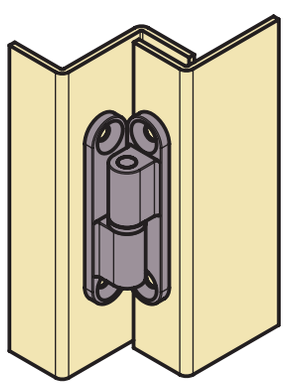

Example of installation

제품코드 Product code

HN-3101-[1]

Size
35
50
60
80

HN-3103

#탈부착 용이



LR

사양 Specification

소 재	아연합금	Material	Zinc alloy die-cast
표면처리	크롬도금 [CR]	Finish	right chrome plated [CR]
특 징	좌우겸용, 부드러운 작동, 도어의 두께가 두꺼운 곳에 적합 : 35mm 이상, 허용하중 : 20kg	Feature	For both left and right use, Smooth operation, Suitable for thick doors : 35mm more, Allowalbe load : 20kg

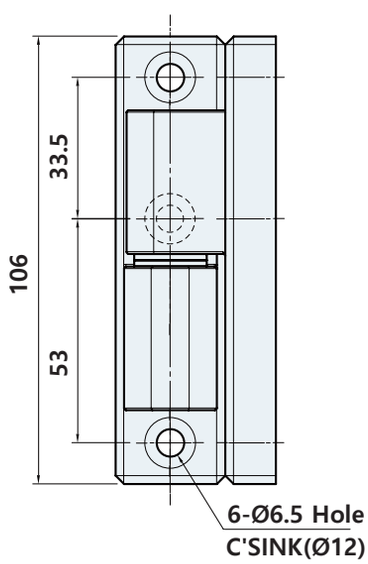

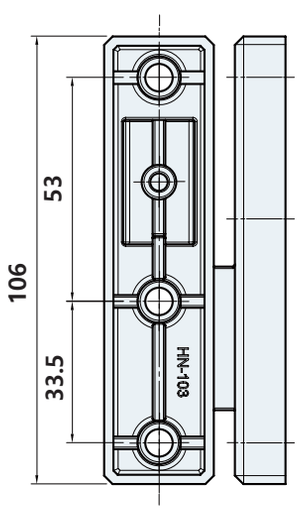

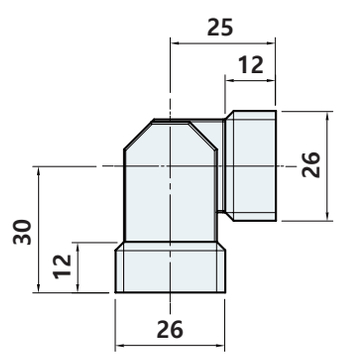

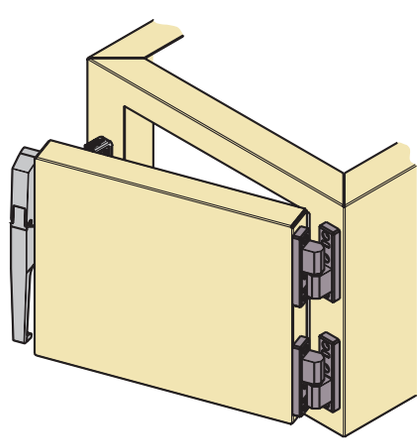

Example of installation

HN-3104

#탈부착 용이



LR

사양 Specification

소 재	아연합금	Material	Zinc alloy die-cast
표면처리	크롬도금 [CR]	Finish	right chrome plated [CR]
특 징	좌우겸용, 부드러운 작동, 도어의 두께가 두꺼운 곳에 적합 : 35mm 이상, 허용하중 : 20kg	Feature	For both left and right use, Smooth operation, Suitable for thick doors : 35mm more, Allowalbe load : 20kg

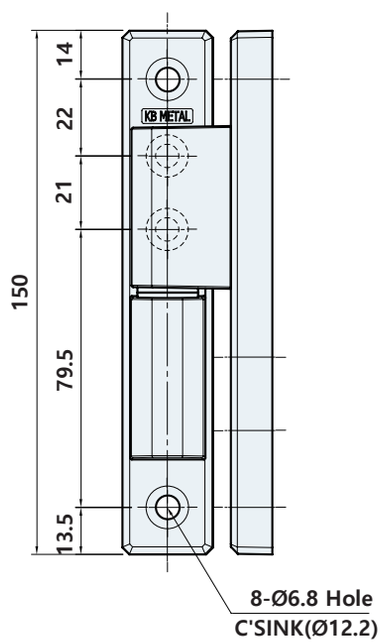

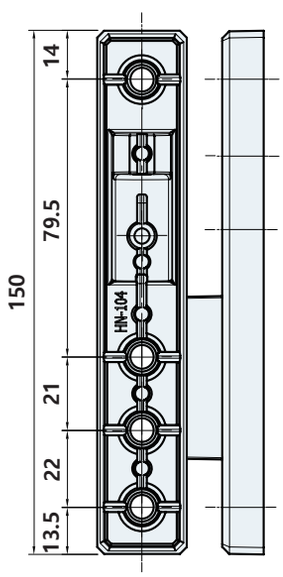

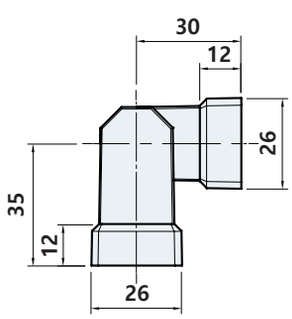

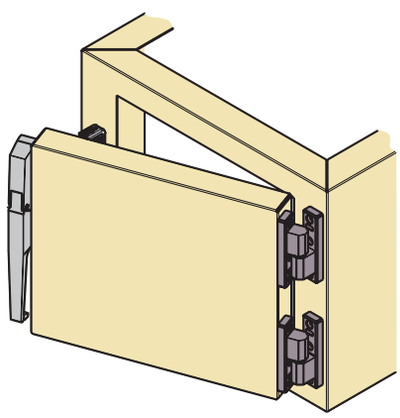

Example of installation

HN-3207



LR

사양 Specification

소 재	아연합금	Material	Zinc alloy die-cast
표면처리	흑색도장 [BK], 베로아도금 [VN]	Finish	Black powder coated [BK], Gray chrome plated [VN]
특 징	좌우겸용, 핀 : STS304	Feature	For both left and right use, Pin : STS304

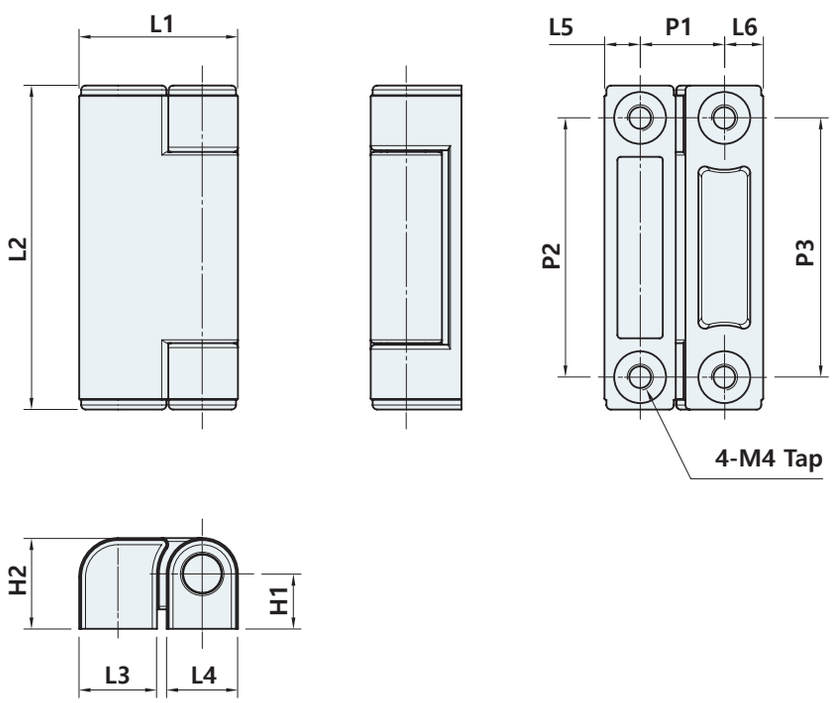

	L1	L2	L3	L4	L5	L6	H1	H2	P1	P2	P3	M
HN-3207-50	24.5	50	12	11	5.5	6	8.5	14	13	40	40	M4
HN-3207-60	28.3	60	13	13.5	6.8	6.5	11.3	18	15	50	50	M5

제품코드 Product code

HN-3207- **50** **BK**

Size	Finish
50	BK Black powder
60	VN Gray chrome

HN-3218-1

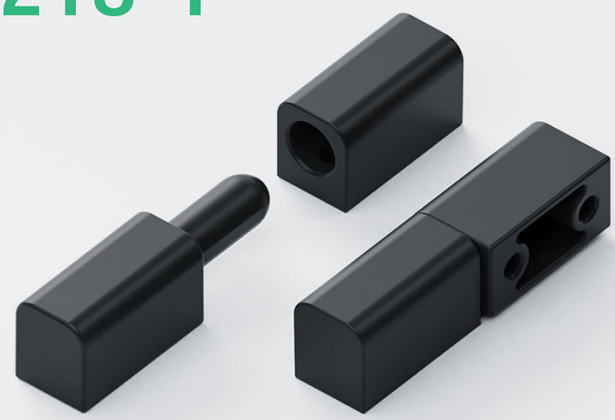

사양 Specification

소 재	아연합금	Material	Zinc alloy die-cast
표면처리	흑색도장 [BK]	Finish	Black powder coated [BK]
특 징	좌우겸용	Feature	For both left and right use

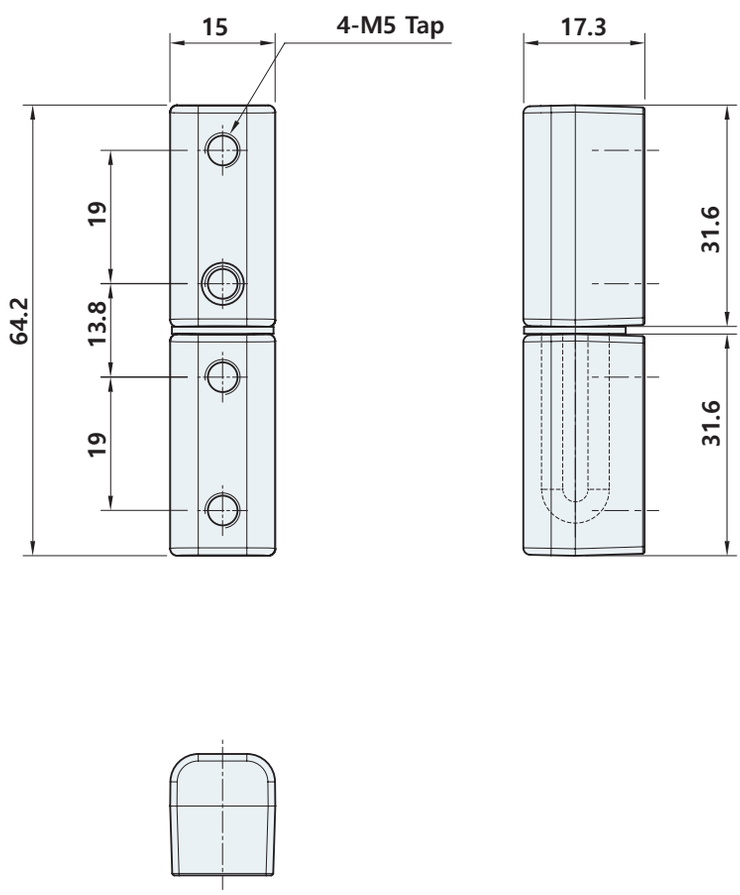

HN-3223



사양 Specification

소 재	아연합금	Material	Zinc alloy die-cast
표면처리	흑색도장 [BK], 베로아도금 [VN]	Finish	Black powder coated [BK], Gray chrome plated [VN]
특 징	좌우겸용, 내구성 우수, 다양한 용도로 사용 가능(평, 코너, 숨은 경첩 등)	Feature	For both left and right use, Excellent durability, Available for a variety of uses(Flat, Corner, Hidden hinge etc)

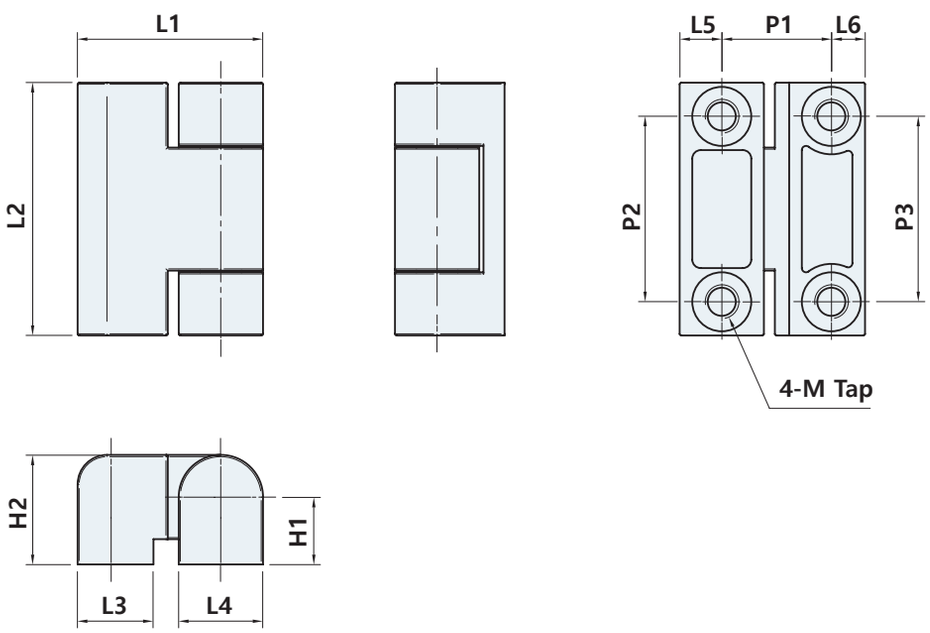

	L1	L2	L3	L4	L5	L6	H1	H2	P1	P2	P3	M	TORQUE(N·m)
HN-3223-1	22	30	9	10	5	4	8	13	13	22	22	M4	1
HN-3223-2	28	30	15	10	5	4.5	8	13	18.5	22	22	M4	
HN-3223-3	34	60	17.8	13.5	6.7	7.8	10.8	17.5	19.5	50	45	M5	1,4,9

제품코드 Product code

HN-3223-[1][CR]

Size	Finish
1	BK Black powder
2	VN Gray chrome
3	CR Bright chrome ※ Made-to-order

HN-3229-20

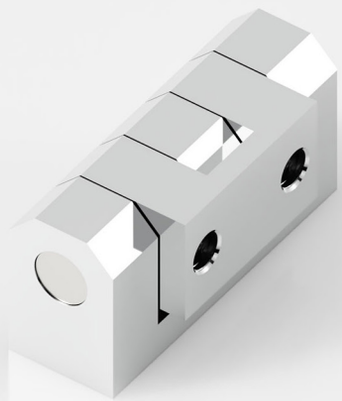

LR

사양 Specification

소 재	아연합금	Material	Zinc alloy die-cast
표면처리	크롬도금 [CR]	Finish	Bright chrome plated [CR]
특 징	좌우겸용	Feature	For both left and right use

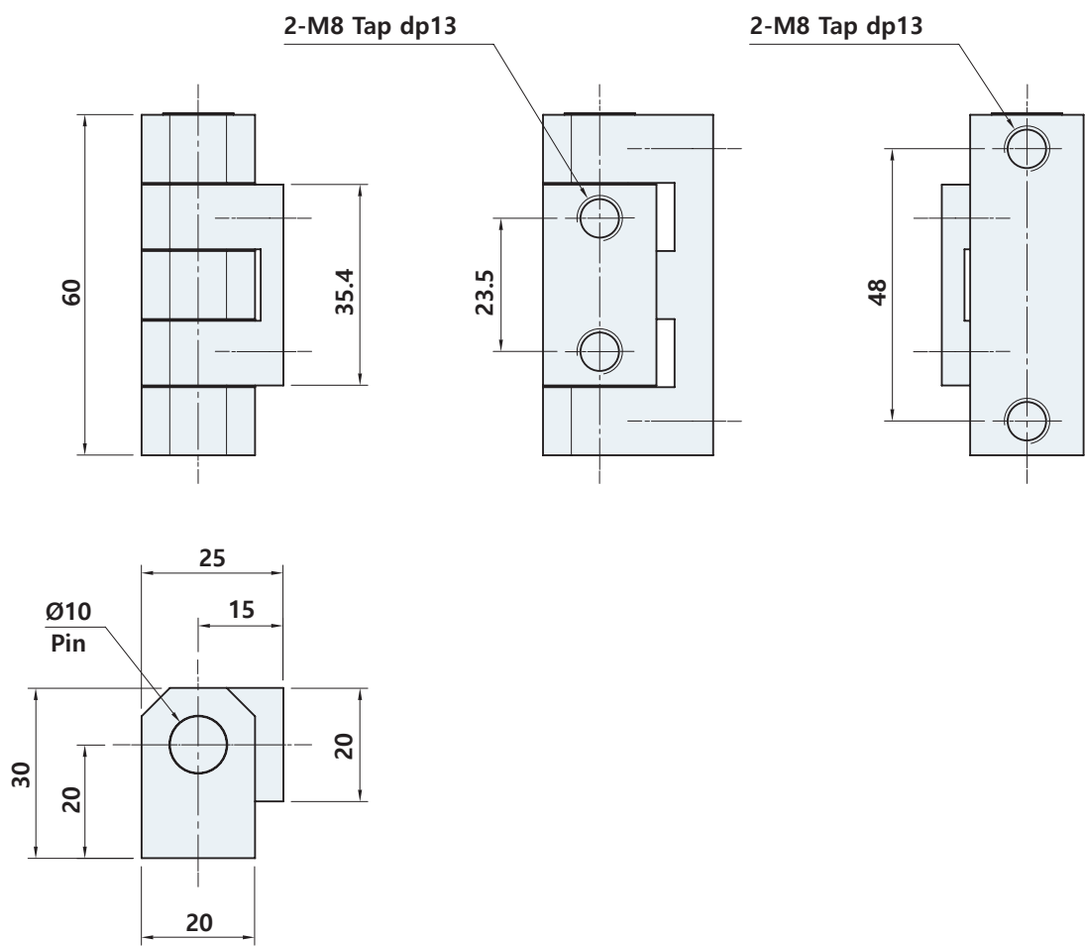

HN-3236



사양 Specification

소 재	아연합금	Material	Zinc alloy die-cast
표면처리	크롬도금 [CR]	Finish	Bright chrome [CR]
특 징	좌우겸용, 내구성 우수, 다양한 용도로 사용 가능(평, 코너, 숨은 경첩 등)	Feature	For both left and right use, Excellent durability, Available for a variety of uses(Flat, Corner, Hidden hinge etc)

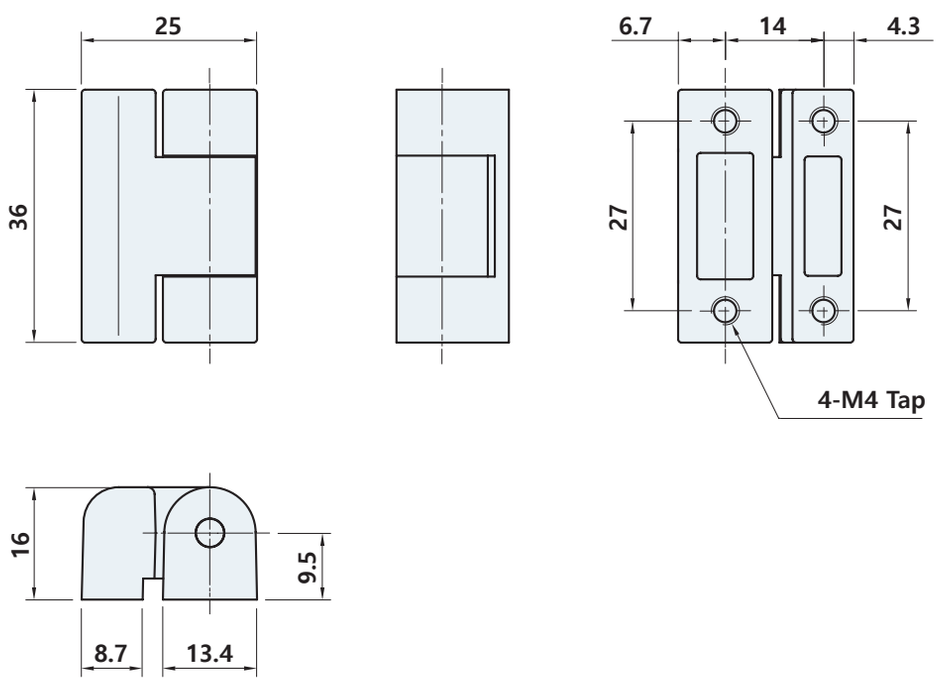

HN-3242, 3404



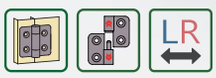

사양 Specification

소 재	몸체 : 아연합금, 핀 : 철 HN-3404 : 아연합금	Material	Body : Zinc alloy die-cast, Pin : Steel HN-3404 : Zinc alloy die-cast
표면처리	몸체 : 흑색도장 [BK], 핀 : 아연도금 HN-3404 : 크롬도금 [CR]	Finish	Body : Black powder coated [BK], Pin : Zinc plated Bright chrome plated [CR]
특 징	좌우겸용, HN-3404 : 탈부착 용이	Feature	For both left and right use, HN-3404: Easy to attach and detach

HN-3242

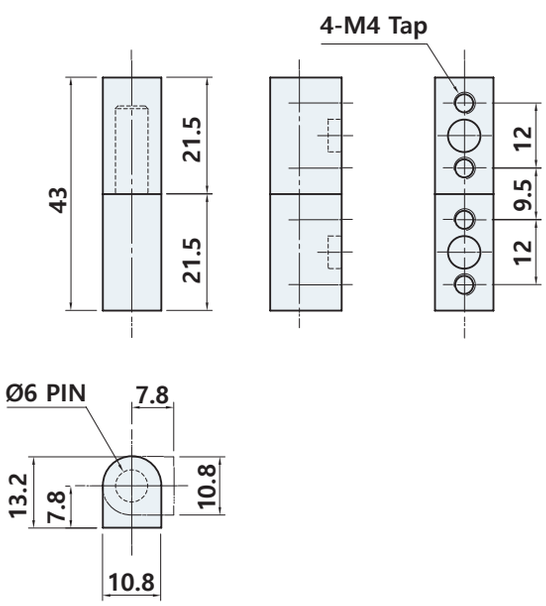

HN-3404

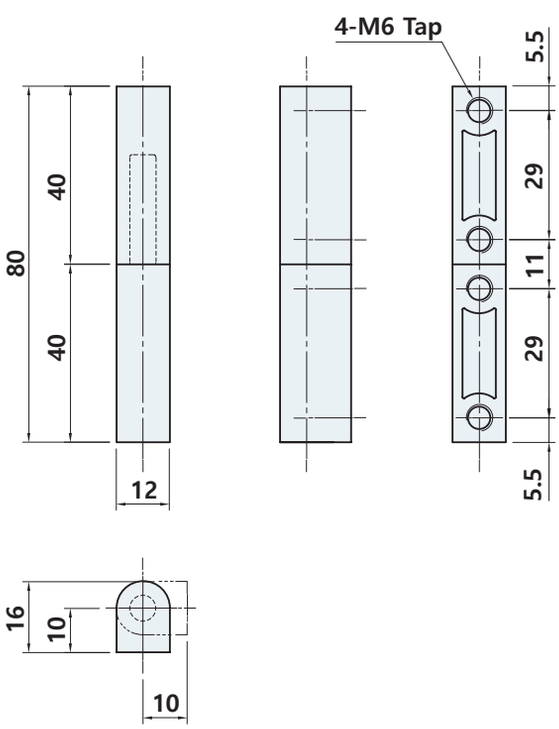

제품코드 Product code

HN- **3242**

Name
3242
3404

HN-3245, 3263

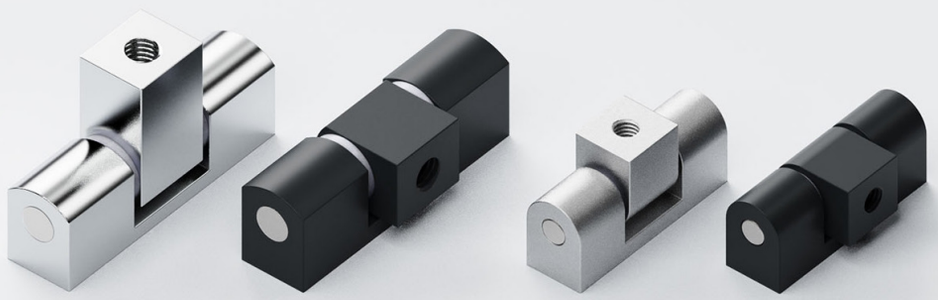

사양 Specification

소 재	아연합금	Material	Zinc alloy die-cast
표면처리	크롬도금 [CR], 흑색도장 [BK], HN-3263 : 베로아도금 [VN]	Finish	Bright chrome plated [CR], Black powder coated [BK], HN-3263 : Gray chrome plate [VN]
특 징	좌우겸용, HN-3245 : 부드러운 작동(아세탈 와셔 사용)	Feature	For both left and right use, HN-3245 : Smooth operation(Use Acetal washer)

HN-3245

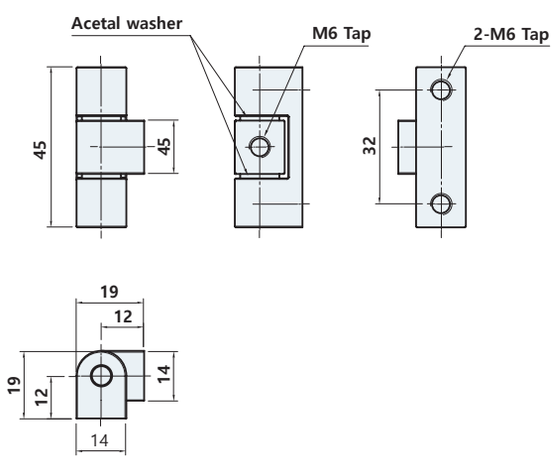

HN-3263

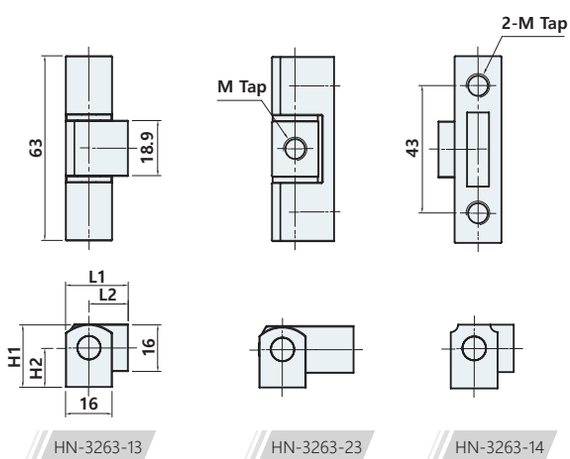

	L1	L2	H1	H2	M
HN-3263-13-M8	21.5	13.5	21.4	13.4	M8
HN-3263-13-M10	21.5	13.5	21.4	13.4	M10
HN-3263-23-M8	32.7	24.5	21	13	M8
HN-3263-14-M10	21.5	13.5	21.5	13.5	M10

제품코드 Product code

HN-3263-[13]-[M8] [CR]

- Size: 13, 23
- Diameter: M8, M10
- Finish: CR Bright chrome, BK Black powder, VN Gray chrome

HN-3413

#탈부착 용이



사양 Specification

소 재	아연합금	Material	Zinc alloy die-cast
표면처리	흑색도장 [BK]	Finish	Black powder coated [BK]
특 징	부드러운 작동, 좌우구분	Feature	Smooth operation, Left/right type distainction

HN-3413-1L

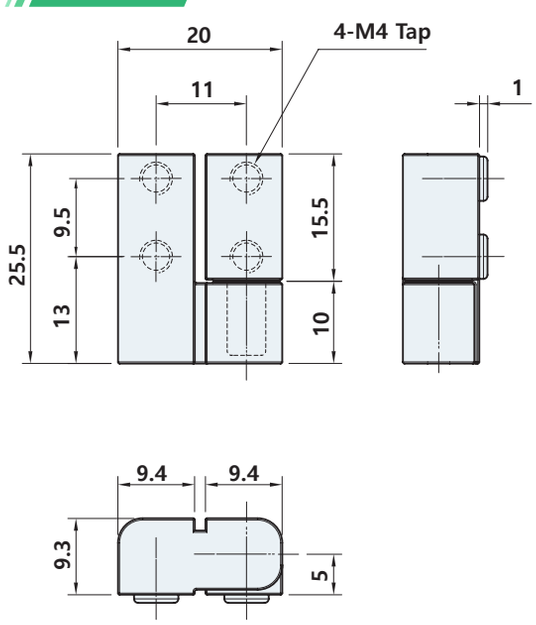

HN-3413-2L

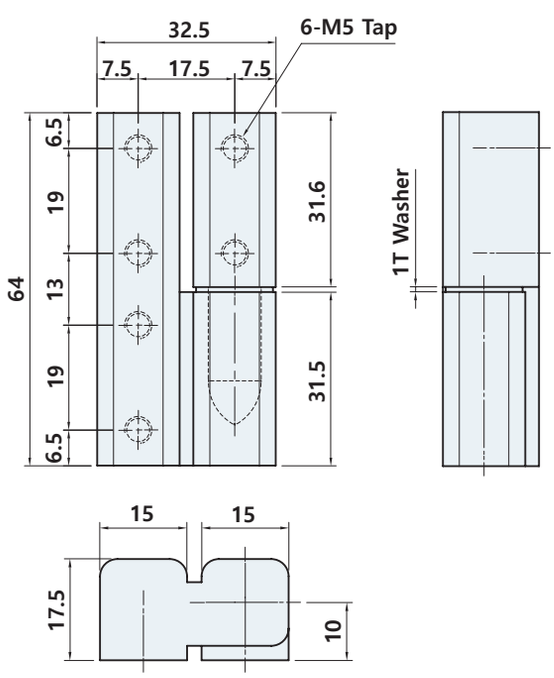

제품코드 Product code

HN-3413-[1][BK]

Size	Finish
1	BK Black powder
2	VN Gray chrome

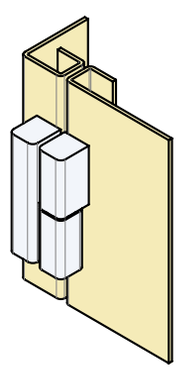

Example of installation

HN-3502

#아세탈와셔



사양 Specification

소 재	아연합금	Material	Zinc alloy die-cast
표면처리	크롬도금 [CR]	Finish	Bright chrome plated [CR]
특 징	좌우겸용, 부드러운 작동	Feature	For both left and right use, Smooth operation

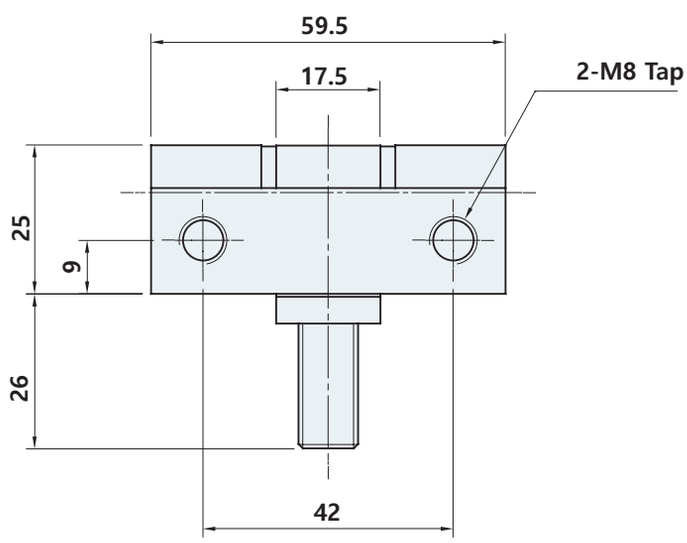

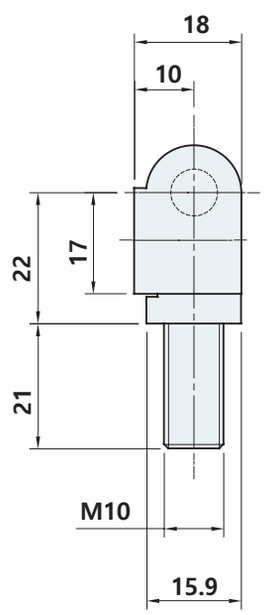

HN-3510, 3520

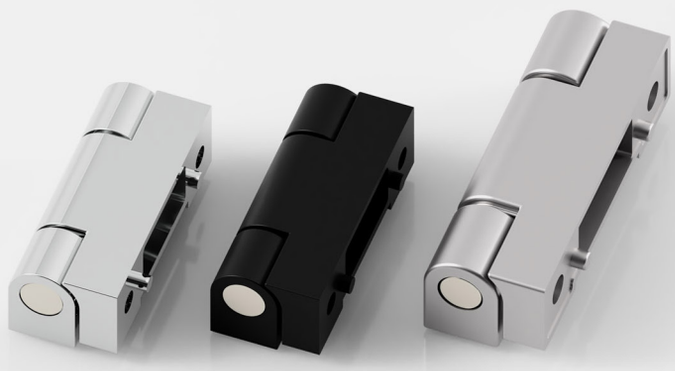

사양 Specification

소 재	아연합금	Material	Zinc alloy die-cast
표면처리	크롬도금 [CR], 흑색도장 [BK], 베로아도금 [VN]	Finish	Bright chrome plated [CR], Black powder coated [BK], Gray chrome plated [VN]
특 징	좌우겸용, 탈부착 용이, HN-3520은 표면처리 크롬도금만 적용	Feature	For both left and right use, Easy to attach and detach, HN-3520 applies only surface chrome plating

HN-3510

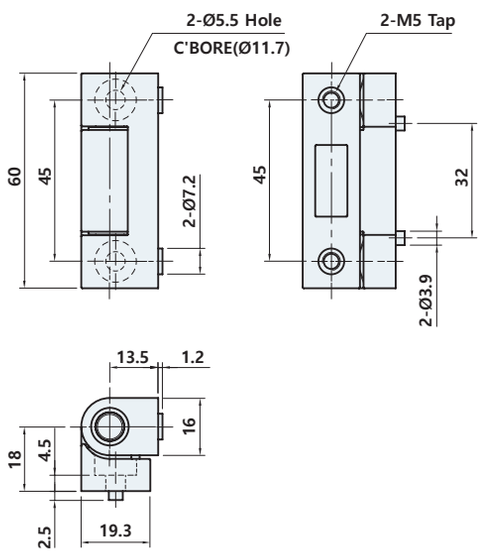

HN-3520

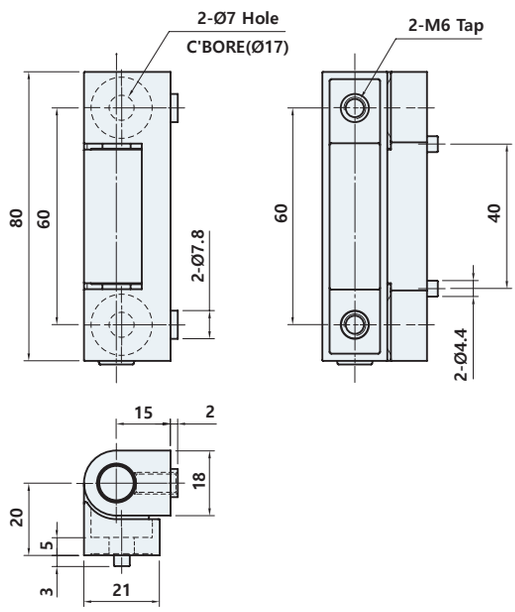

제품코드 Product code

HN-35 **10** **CR**

Name	Finish
10	**CR** Bright chrome
20	**BK** Black powder
	VN Gray chrome

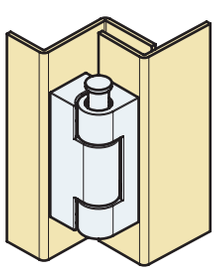

Example of installation

HF-1101A

#탈부착 용이



사양 Specification

소 재	스테인리스 주조(STS304)	Material	Stainless steel cast(STS304)
표면처리	광택연마	Finish	Bright polished
특 징	내식성 우수, 좌우구분	Feature	Corrosion resistant, Left/right type distinction

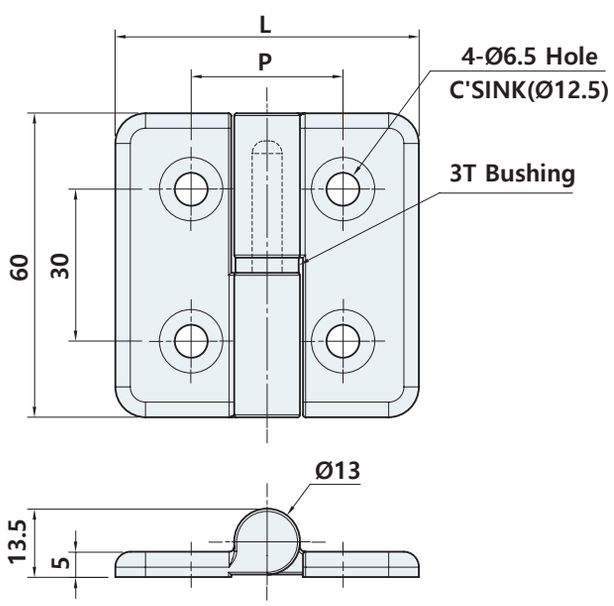

	L	P
HF-1101A-60	60	30
HF-1101A-70	70	40

제품코드 Product code

HF - 1101A - 60 L

Size	Direction
60	L
70	R

HF-1140-30

#탈부착 용이



STS 304 | LR

사양 Specification

소 재	스테인리스(STS304)	Material	Stainless steel(STS304)
표면처리	광택연마	Finish	Bright polished
특 징	내식성 우수, 좌우구분	Feature	Corrosion resistant, Left/right type distinction

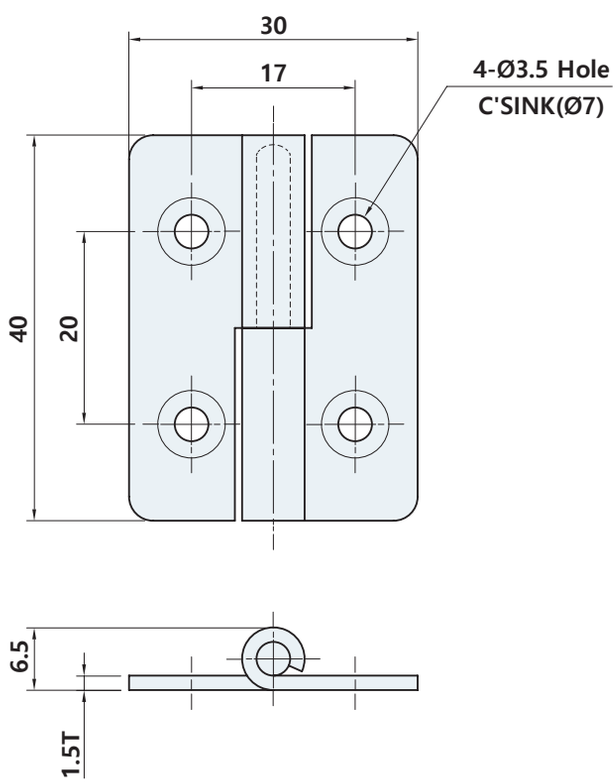

제품코드 Product code

HF - 1140 - 30 [L]

Direction
L
R

HF-1164-36

#탈부착 용이



사양 Specification

소 재	스테인리스(STS304)	Material	Stainless steel(STS304)
표면처리	바렐연마	Finish	Barrel polished
특 징	좌우구분, 내식성 우수	Feature	Left/right type distinction, Corrosion resistant

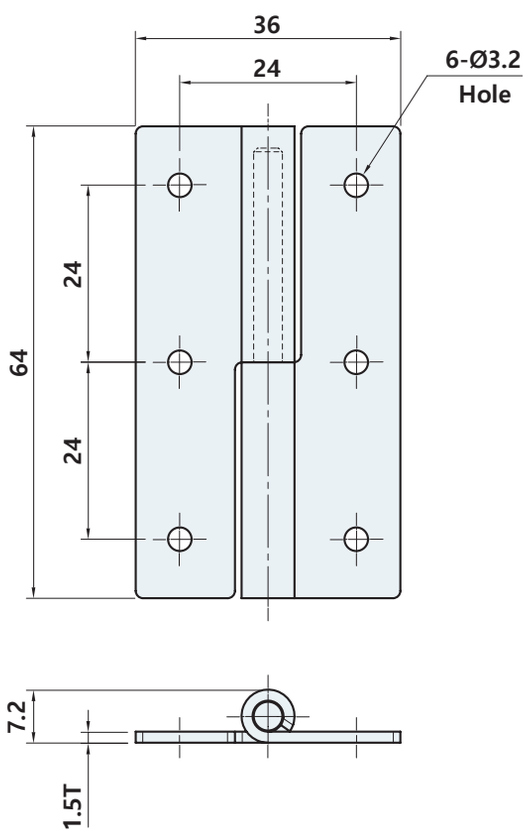

제품코드 Product code

HF - 1164 - 36 L

Direction
L
R

HF-1165, 1175

#탈부착 용이





사양 Specification

소 재	스테인리스(STS304)	Material	Stainless steel(STS304)
표면처리	헤어라인	Finish	Hairline
특 징	내식성 우수, 좌우구분	Feature	Corrosion resistant, Left/right type distinction

HN-1165-1R

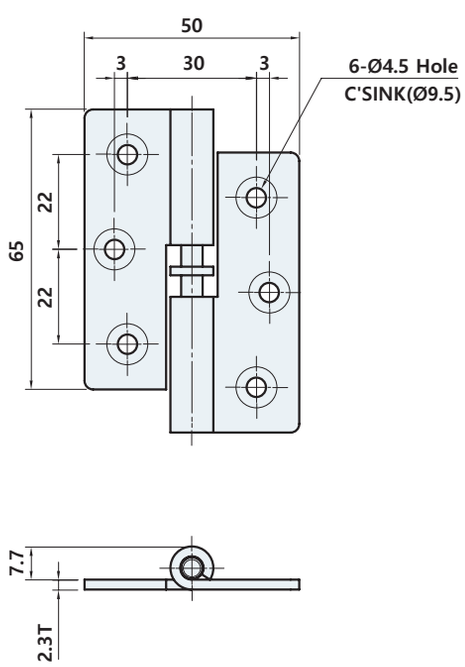

HN-1175-1R

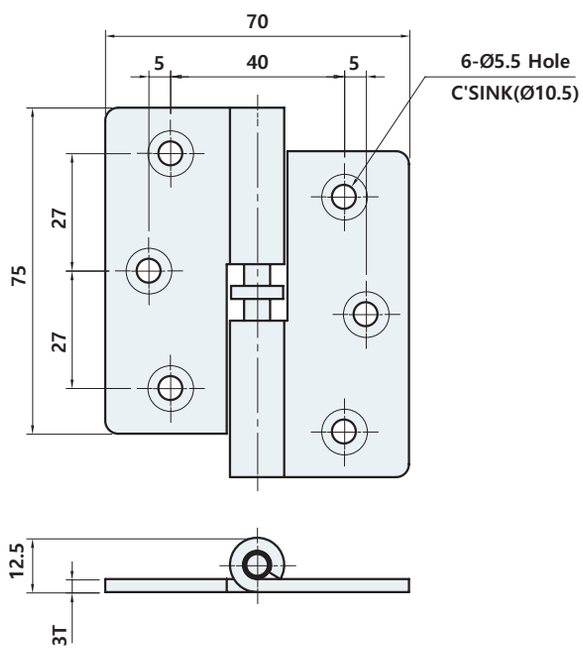

제품코드 Product code

HF - 11 65 L

Name	Direction
65	L
75	R

HF-1239

#탈부착 용이



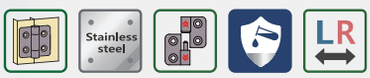

사양 Specification

소 재	스테인리스(STS201)	Material	Stainless steel(STS201)
표면처리	헤어라인	Finish	Hairline
특 징	좌우겸용, 내식성 우수	Feature	For both left and right use, Corrosion resistant

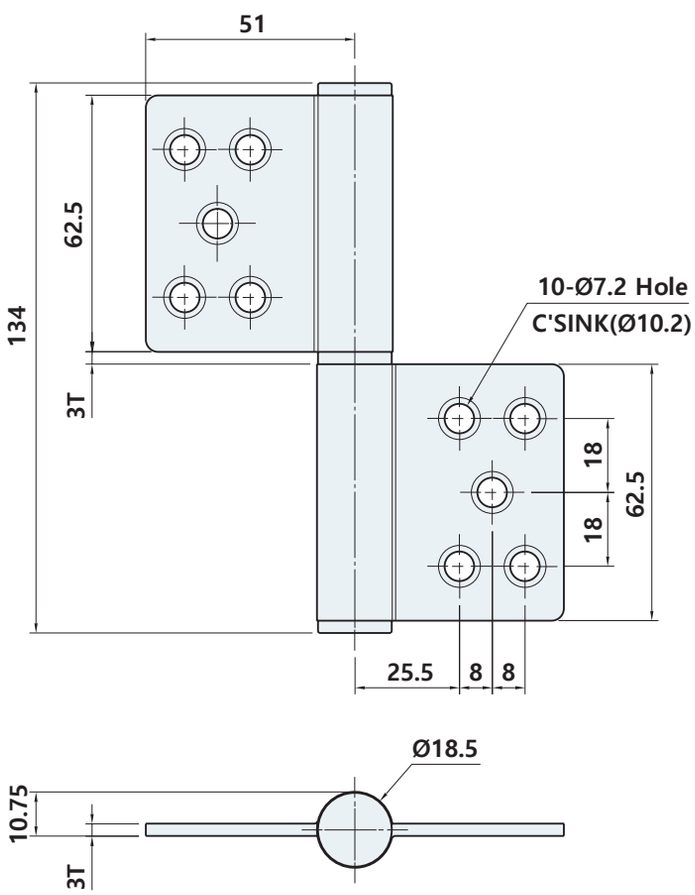

HF-3101A

#탈부착 용이



사양 Specification

소 재	아연합금	Material	Zinc alloy die-cast
표면처리	크롬도금 [CR], 흑색도금 [BK], 베로아도금 [VN]	Finish	Bright chrome plated [CR], Black plated [BK], Gray chrome plated [VN]
특 징	좌우구분	Feature	Left/right type distinction

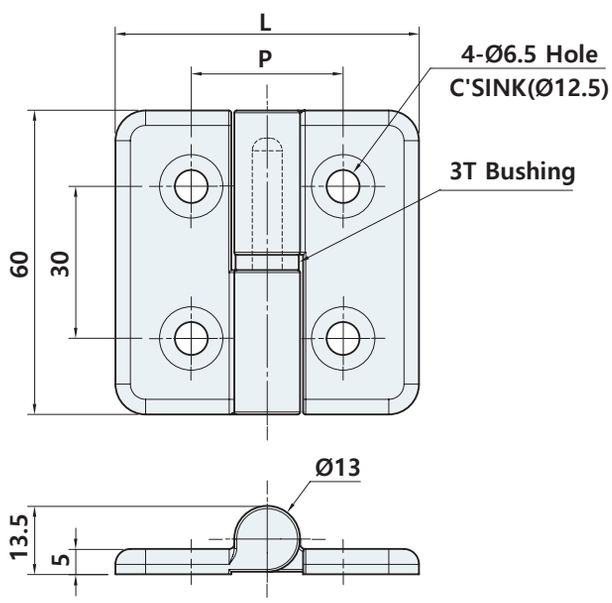

	L	P
HF-3101A-60	60	30
HF-3101A-70	70	40

제품코드 Product code

HF - 3101A - 60 CR L

Size	Finish	Direction
60	CR Bright chrome	L
70	BK Black powder	R
	VN Gray chrome	

HV-3163

#고하중





사양 Specification

소 재	몸체 : 아연합금, 커버 : 스테인리스(STS304)	Material	Body : Zinc alloy die-cast, Cover : Stainless steel(STS304)
표면처리	몸체 : 베로아도금, 커버 : 밀러	Finish	Body : Gray chrome plated, Cover : Mirror surface
특 징	좌우겸용, 우수한 외관	Feature	For both left and right use, Excellent appearance

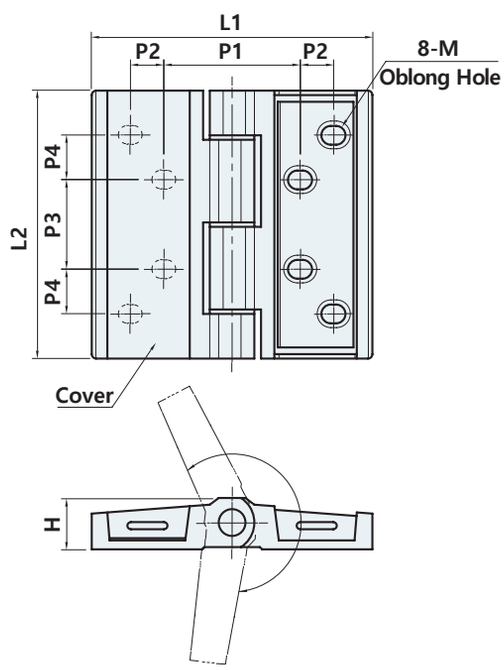

	L1	L2	P1	P2	P3	P4	H	M
HV-3163-63	63	60	30	7	20	10	11.5	Ø4.2x5.4
HV-3163-85	85.5	80	42	10	25	15	14.5	Ø5.5x8.2
HV-3163-103	103.5	100	47.5	13.5	30	26	17	Ø5.4x10

제품코드 Product code

HV-3163-63

Size
63
85
103

HV-3349, 3350

#볼트커버



사양 Specification

소 재	몸체 : 아연합금, 커버 : 플라스틱	Material	Body : Zinc alloy die-cast, Cover : Plastic
표면처리	몸체 : 흑색도장, 커버 : 흑색	Finish	Body : Black powder coated, Cover : Black
특 징	좌우겸용, 우수한 외관, 설치 편의성(너트 사용)	Feature	For both left and right use, Excellent appearance, Ease of installation(Use nuts)

HV-3349

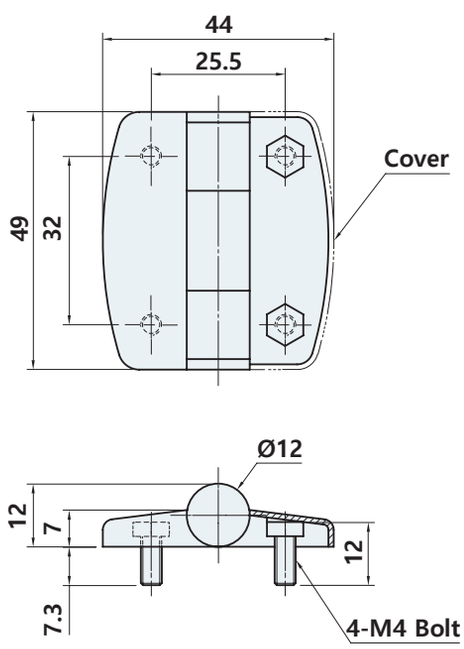

HV-3350

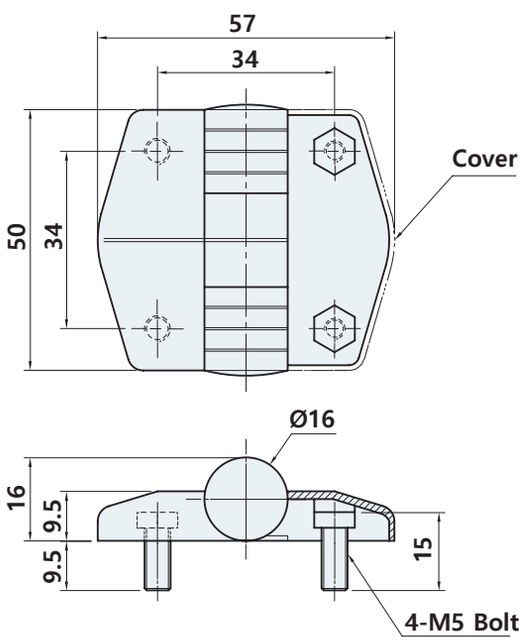

제품코드 Product code

HV - 33 49

Hight
49
50

HG-12100J-100-3T

#도어클로저

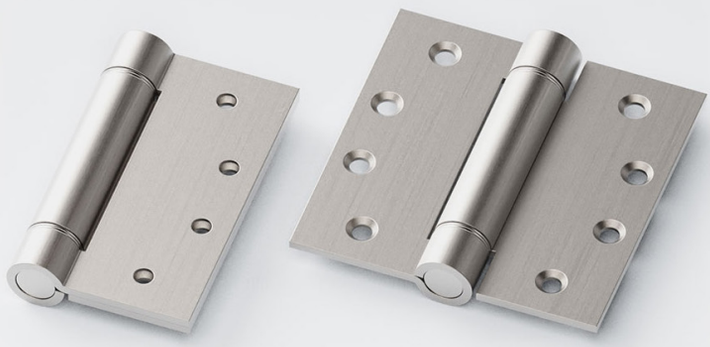

사양 Specification

소 재	스테인리스(STS201)	Material	Stainless steel(STS201)
표면처리	헤어라인	Finish	Hairline
특 징	좌우겸용, 스프링에 의한 도어클로저 기능 텐션 조절 가능	Feature	For both left and right use, Door closer function by spring, Tension adjustable

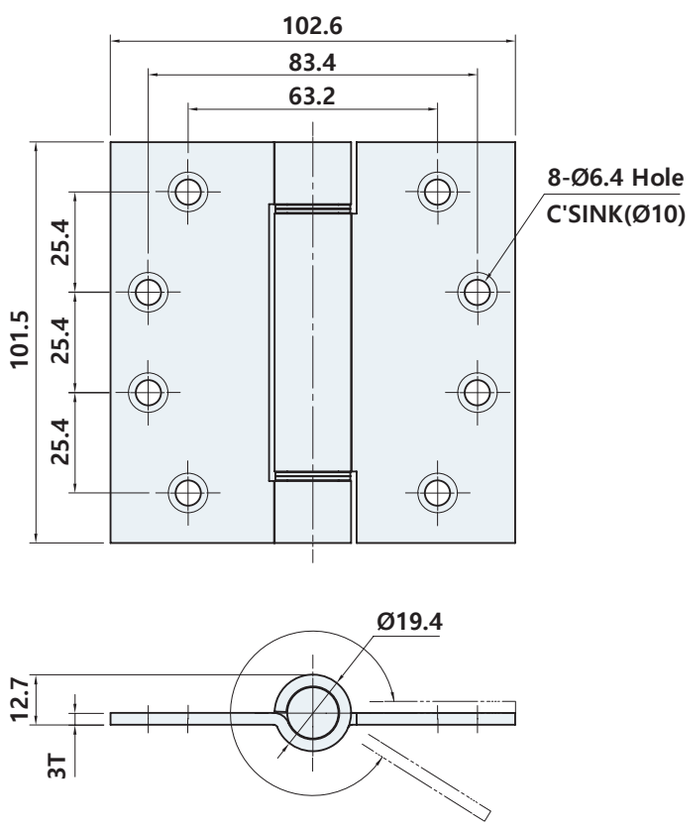

HG-3106R

#정지기능



사양 Specification

소 재	몸체 : 아연합금, 커버 : 스테인리스(STS304)	Material	Body : Zinc alloy die-cast, Cover : Stainless steel(STS304)
표면처리	몸체 : 크롬도금 [CR], 몸체 : 베로아도금 [VN], 커버 : 헤어라인	Finish	Body : Bright chrome plated [CR], Body : Gray chrome plated [VN], Cover : Hairline

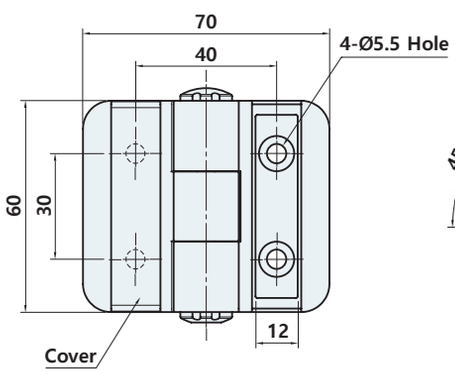

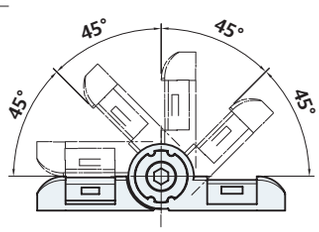

전각

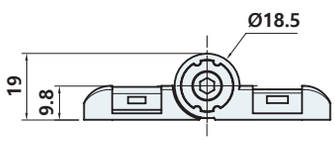

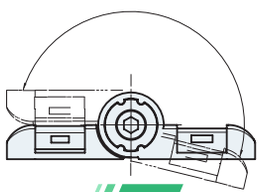

무각

특 징 좌우겸용, 내식성 우수,
내구성 우수,
무각 : 일반적인 경첩
(정지 기능이 없는 제품)
전각 : 45°, 90°, 135°, 180° 에서 정지
45°스톱 : 45° 에서 정지
90°스톱 : 90° 에서 정지
135°스톱 : 135° 에서 정지
텐션조절 가능

Feature For both left and right use,
Corrosion resistant, Excellent durability
Non-stop : A normal hinge
(Products without stop function)
All-stop : Product with a stop at 45°, 90°, 135°, 180°
45°stop : Product with a stop at 45°
90°stop : Product with a stop at 90°
135°stop : Product with a stop at 135°
Tension adjustable

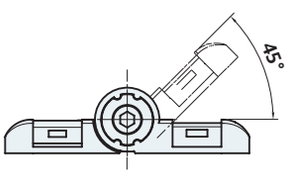

45°스톱

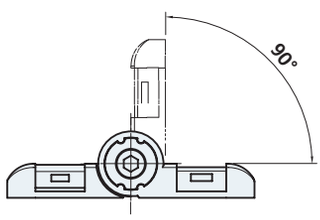

90°스톱

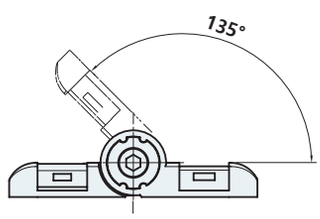

135°스톱

제품코드 Product code

HG-3106R-70-45 **CR**

Stopping angle		Finish	
None	무각	CR	Bright chrome
60°, 90°	60°, 90° stop	VN	Gray chrome
All 45	45° step		

HG-3110, 3110-60

#스텐커버 #헤어라인 #고하중



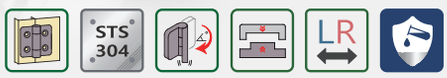

사양 Specification

소 재	몸체 : 아연합금, 커버 : 스테인리스(STS304)	Material	Body : Zinc alloy die-cast, Cover : Stainless steel(STS304)
표면처리	몸체 : 베로아도금, 커버 : 헤어라인	Finish	Body : Zinc alloy die-cast, Cover : Hairline
특 징	좌우겸용, 우수한 외관, 내식성 우수, 내구성 우수, HG-3110 : 일반적인 경첩(정지 기능이 없는 제품) HG-3110-60 : -60˚, 0˚, 60˚, 120˚, 180˚에서 정지	Feature	For both left and right use, Excellent appearance, Corrosion resistant, Excellent durability, HG-3110 : A normal hinge(Products without stiop funcion) HG-3110-60 : Product with a stop at -60˚, 0˚, 60˚, 120˚, 180˚

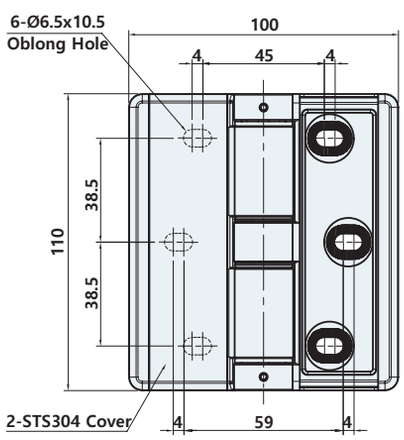

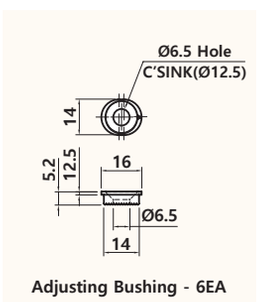

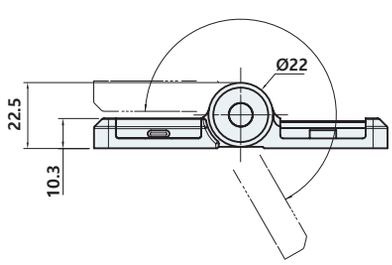

HG-3110

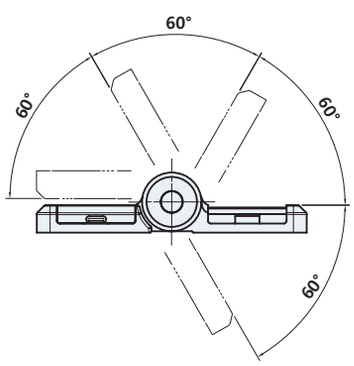

HG-3110-60

HG-3112R





사양 Specification

소 재	몸체 : 아연합금, 커버 : 스테인리스(STS304)	Material	Body : Zinc alloy die-cast, Cover : Stainless steel(STS304)
표면처리	몸체 : 크롬도금 [CR], 몸체 : 베로아도금 [VN], 커버 : 헤어라인	Finish	Body : Bright chrome plated [CR], Body : Gray chrome plated [VN], Cover : Hairline

특 징 좌우겸용, 내식성 우수,
내구성 우수,
무각 : 일반적인 경첩
(정지 기능이 없는 제품)
전각 : 45˚, 90˚, 135˚, 180˚ 에서 정지
45˚스톱 : 45˚ 에서 정지
90˚스톱 : 90˚ 에서 정지
135˚스톱 : 135˚ 에서 정지
텐션조절 가능

Feature For both left and right use,
Corrosion resistant, Excellent durability
Non-stop : A normal hinge
(Products without stop function)
All-stop : Product with a stop at 45˚, 90˚, 135˚, 180˚
45˚stop : Product with a stop at 45˚
90˚stop : Product with a stop at 90˚
135˚stop : Product with a stop at 135˚
Tension adjustable

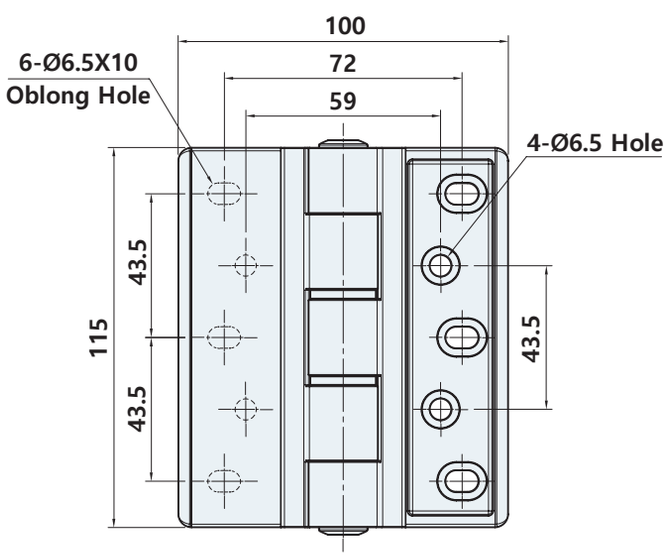

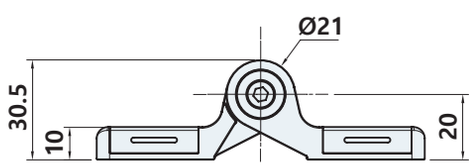

HG-3134, 3135



사양 Specification

소 재	아연합금	Material	Zinc alloy die-cast
표면처리	흑색도장 [BK], 베로아도금 [VN]	Finish	Black powder coated [BK], Gray chrome plated [VN]
토 크	HG-3134-9 : 0.9±20% N·m, HG-3134-18 : 1.8±20% N·m, HG-3134-23 : 2.3±20% N·m, HG-3135-23 : 2.3±20% N·m, HG-3135-34 : 3.4±20% N·m, HG-3135-18 : 1.8±20% N·m, (※ 주문생산 타입)	Torque	HG-3134-9 : 0.9±20% N·m, HG-3134-18 : 1.8±20% N·m, HG-3134-23 : 2.3±20% N·m, HG-3135-23 : 2.3±20% N·m, HG-3135-34 : 3.4±20% N·m, HG-3135 : 1.8±20% N·m, (※ Made-to-order type)
특 징	우수한 외관, 좌우겸용	Feature	Excellent appearance, For both left and right use

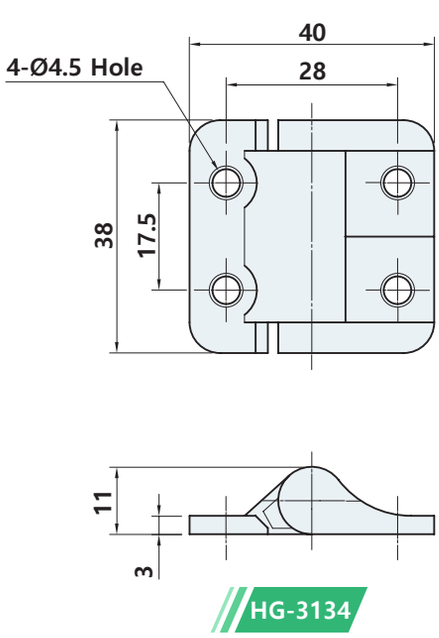

HG-3134

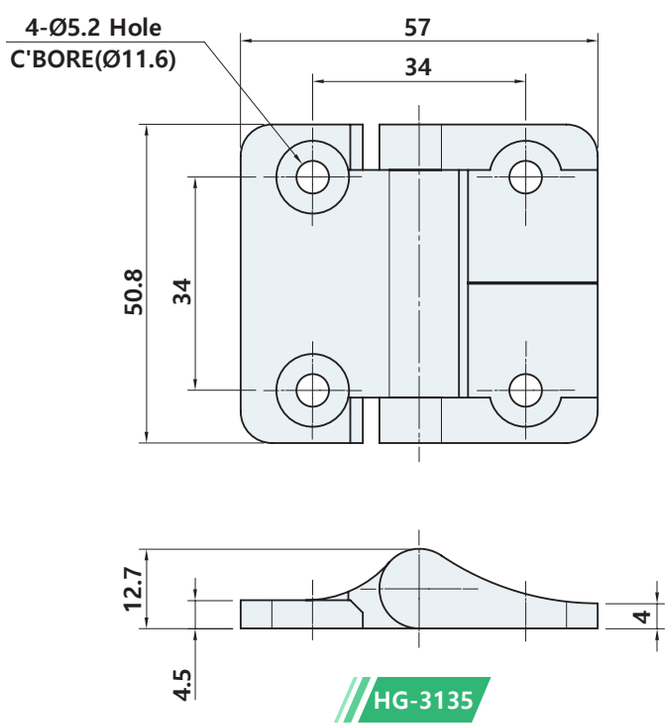

HG-3135

제품코드 Product code

HG- 3134 - 9

Name	Size
3134	9
3135	18
	23

HG-3144



LR

사양 Specification

소 재	아연합금	Material	Zinc alloy die-cast
표면처리	베로아도금 [VN]	Finish	Gray chrome plated [VN]
특 징	좌우겸용, 텐션조절 가능, 특정 각도에서 정지	Feature	For both left and right use, Tension adjustable, Stop at a certain angle

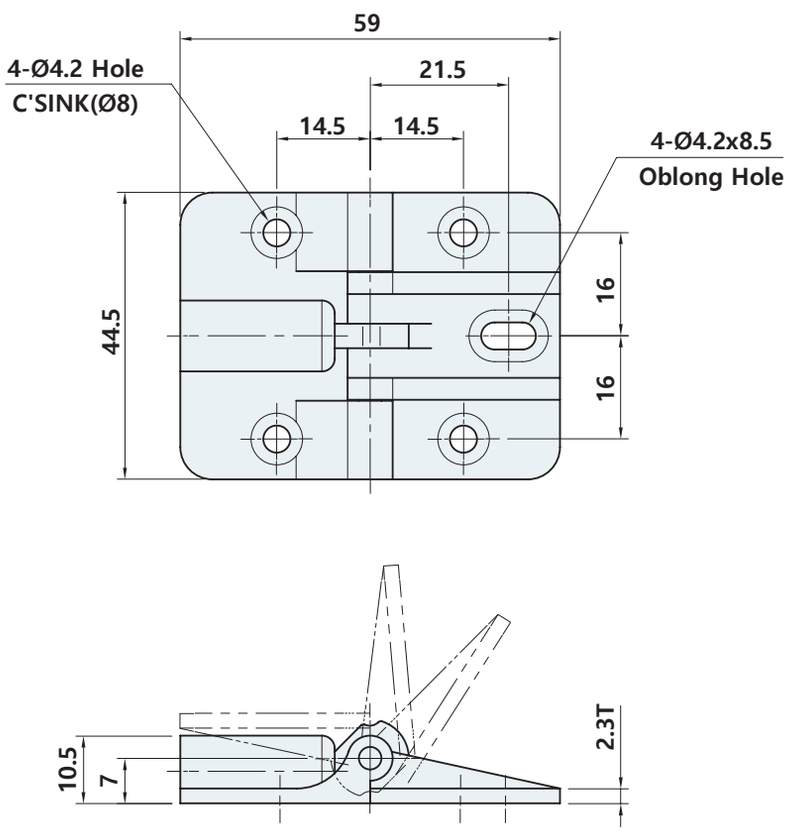

HG-3160



사양 Specification

소 재	아연합금	Material	Zinc alloy die-cast
표면처리	베로아도금 [VN]	Finish	Gray chrome plated [VN]
특 징	좌우겸용	Feature	For both left and right use

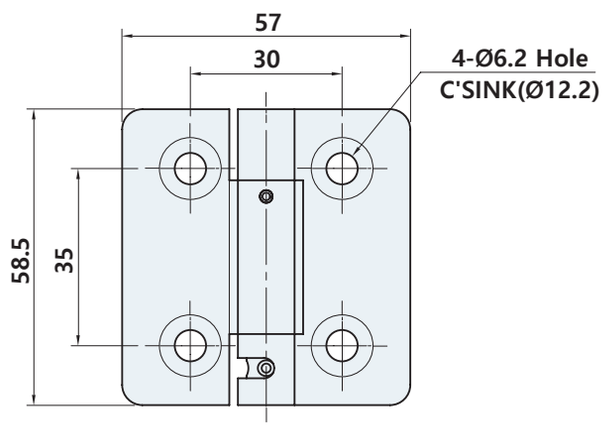

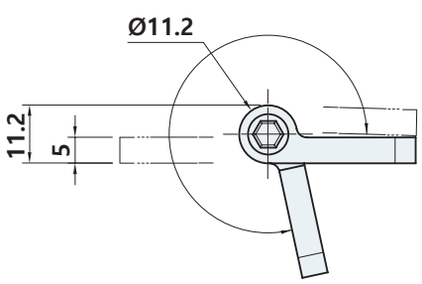

HG-3160B

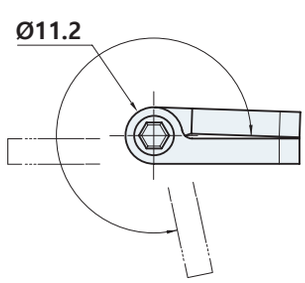

HG-3160T

HG-3167

#스텐커버 #헤어라인
#정지기능



사양 Specification

소 재	몸체 : 아연합금, 커버 : 스테인리스(STS304)	Material	Body : Zinc alloy die-cast, Cover : Stainless steel(STS304)
표면처리	몸체 : 베로아도금, 커버 : 헤어라인	Finish	Body : Zinc alloy die-cast, Cover : Hairline
토 크	HG-3167-60,90 : 0.5 N·m	Torque	HG-3167-60,90 : 0.5 N·m
특 징	좌우겸용, 우수한 외관, 내식성 우수, HG-3167 : 일반적인 경첩(정지 기능이 없는 제품) HG-3167-60 : -60˚, 0˚, 60˚, 120˚, 180˚ 에서 정지 HG-3167-90 : 0˚, 90˚ 에서 정지	Feature	For both left and right use, Excellent appearance, Corrosion resistant, HG-3167 : A normal hinge(Products without stop function) HG-3167-60 : Product with a stop at -60˚, 0˚, 60˚, 120˚, 180˚ HG-3167-90 : Product with a stop at 0˚, 90˚

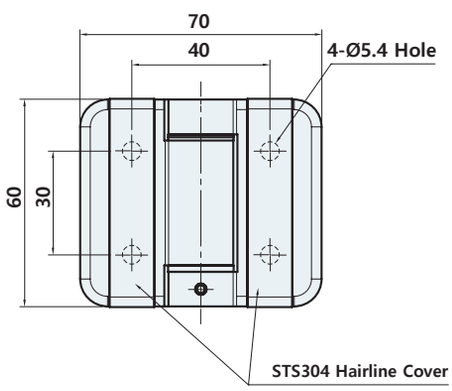

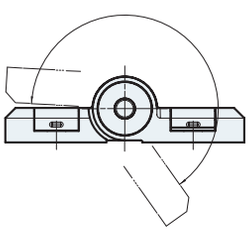

HG-3167무각

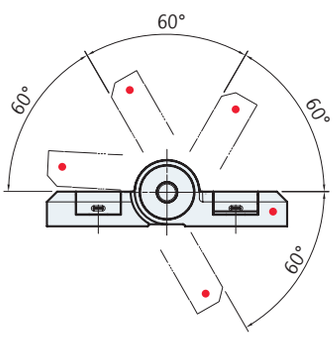

HG-3167-60

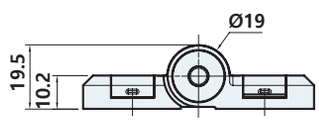

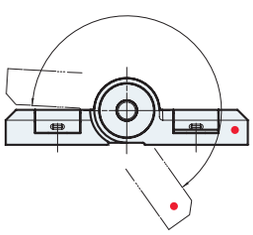

HG-3167-180

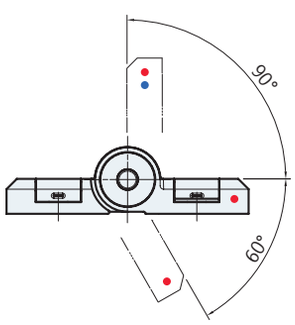

HG-3167-90

제품코드 Product code

HG - 3167 - 60

Stopping angle
None 무각
60° 60°스톱
90° 90°스톱

HG-3223



사양 Specification

소 재	아연합금	Material	Zinc alloy die-cast
표면처리	흑색도장 [BK], 베로아도금 [VN]	Finish	Black powder coated [BK], Gray chrome plated [VN]
특 징	좌우겸용, 내구성 우수, 다양한 용도로 사용 가능(평, 코너, 숨은 경첩 등)	Feature	For both left and right use, Excellent durability, Available for a variety of uses(Flat, Corner, Hidden hinge etc)

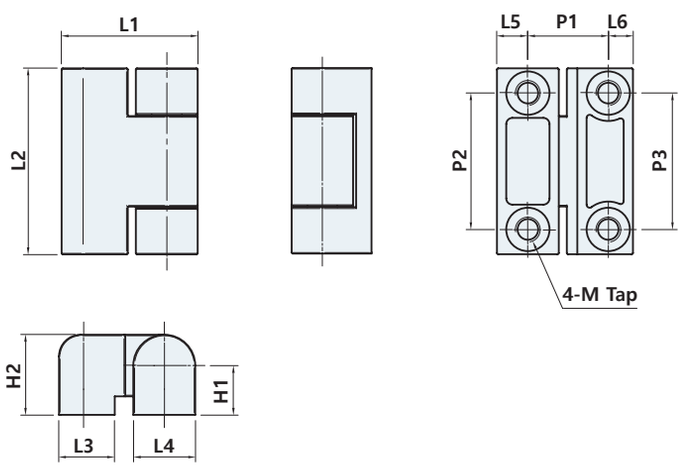

	L1	L2	L3	L4	L5	L6	H1	H2	P1	P2	P3	M	TORQUE(N·m)
HG-3223-1	22	30	9	10	5	4	8	13	13	22	22	M4	1.5
HG-3223-2	28	30	15	10	5	4.5	8	13	18.5	22	22	M4	
HG-3223-3	34	60	17.8	13.5	6.7	7.8	10.8	17.5	19.5	50	45	M5	2.3, 4.5

제품코드 Product code

HG-3223-[1][BK]

- Size: 1, 2, 3
- Finish: BK Black powder, VN Gray chrome

HG-3437



사양 Specification

소 재	아연합금	Material	Zinc alloy die-cast
표면처리	니켈도금	Finish	Nickel plated
토 크	1.35±0.34 N·m (측정조건 : 회전속도 2RPM, 온도 25±2˚C)	Torque	1.35±0.34 N·m (Measurement conditions : 2rpm,Temperature 25±2˚C)
특 징	내구횟수 : 20000회, 권장작동하중 : 1.8 N·m	Feature	Durabillity : 20000 times Recommended lid weight : 1.8 N·m
주의사항	하나의 도어에 3개 이상 사용을 권장하지 않습니다. 본 제품은 수평방향 사용을 권장합니다.	Caution	It is not recommended to use more than 3 in one door, It is recommended to use this product in a horizontal direction

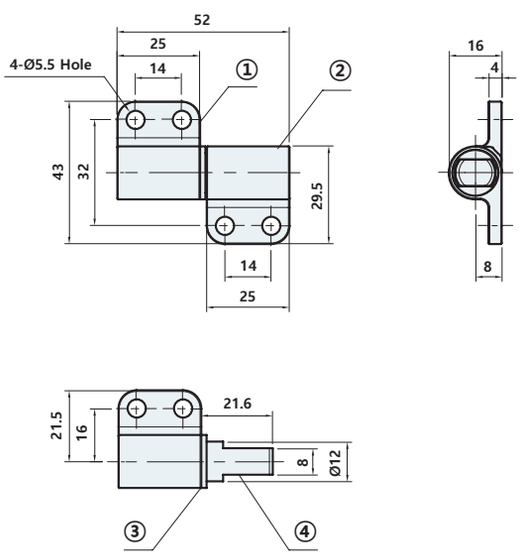

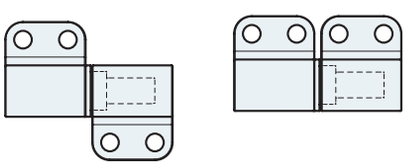

HG-3437L

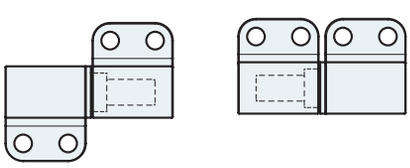

HG-3437R

NO.	L1	Material	Finish	PCS
①	Hinge piece(A)	ZDC	Nickel pated	1
②	Hinge piece(B)			1
③	Bushing	PE	Transkucence	1
④	Shaft	STS304	Barrel polished	1

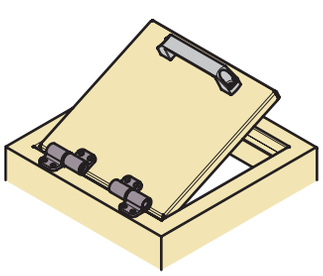

Example of installation

HG-3488



사양 Specification

소 재	아연합금	Material	Zinc alloy die-cast
표면처리	베로아도금 [VN]	Finish	Gray chrome plated [VN]
토 크	HG-3488-60 : 4.17~7.3 N·m, HG-3488-75 : 2.25~3.02 N·m, (측정조건 : 온도 25°C, 습도 60%(RH))	Torque	HG-3488-60 : 4.17~7.3 N·m, HG-3488-75 : 2.25~3.02 N·m, (Measurement conditions : Temperature 25°C, Humidity 60%(RH))

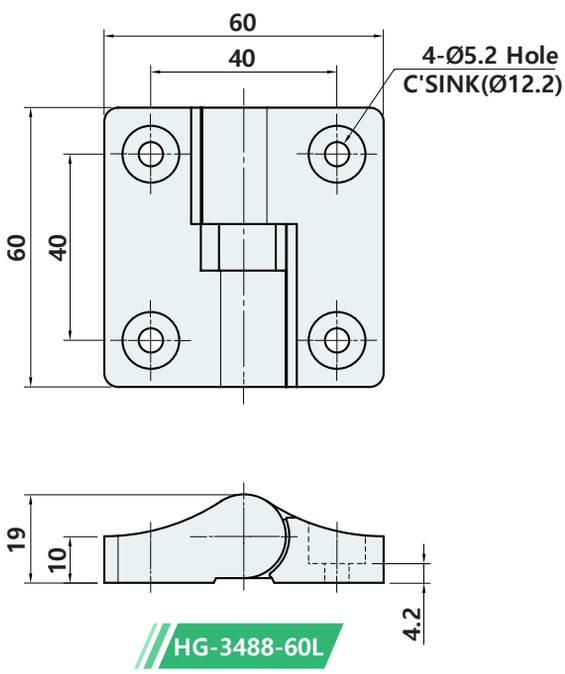

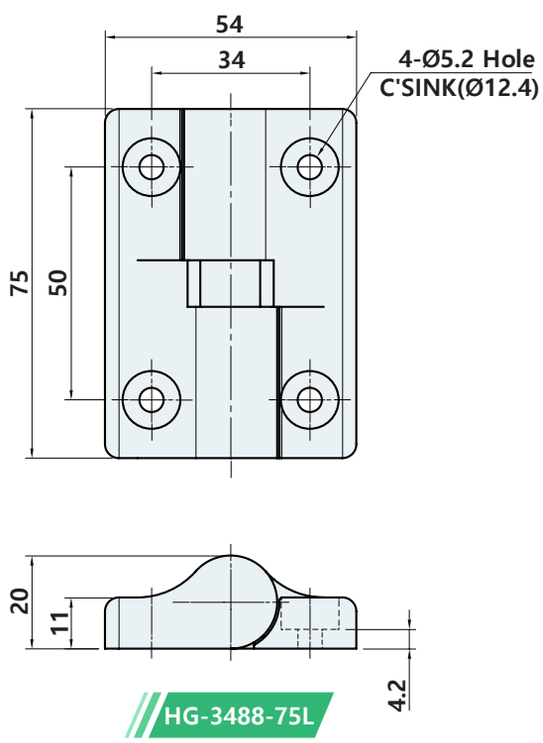

제품코드 Product code

HG- 3488 - 60 L

Size	Direction
60	L
75	R

HG-3516



사양 Specification

소 재	아연합금	Material	Zinc alloy die-cast
표면처리	아연도금	Finish	Zinc plated

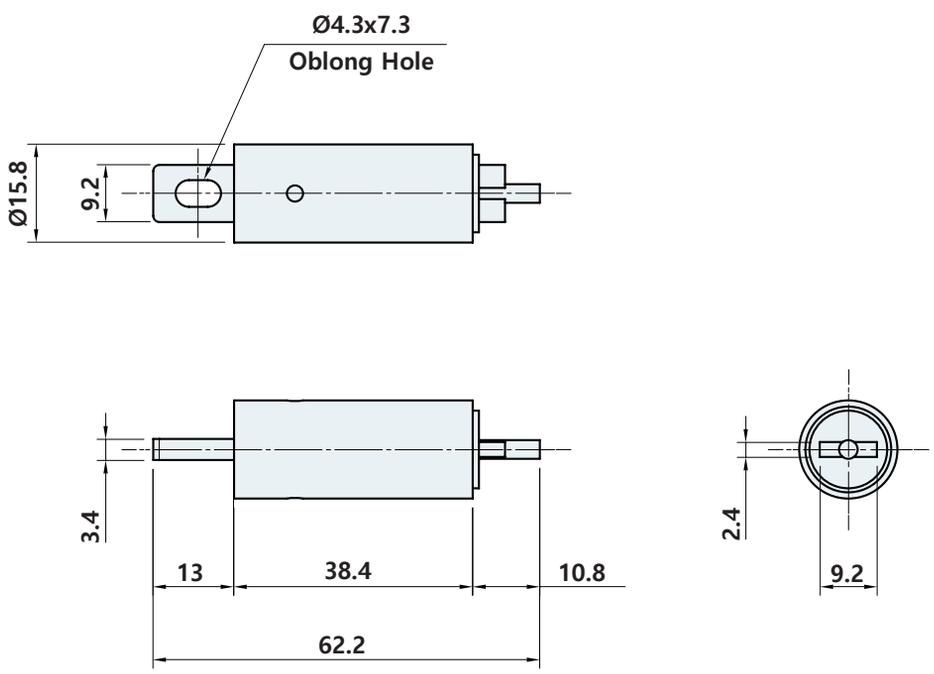

HG-627 Series

[HC-627-2622, 3628, 4535, 5643, 7256]

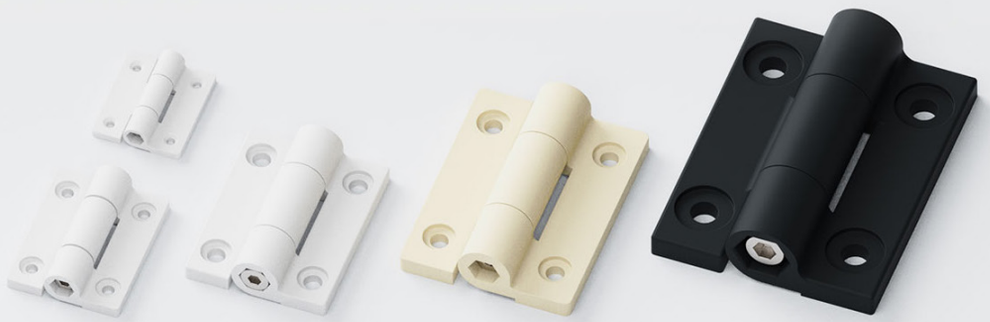

사양 Specification

소 재	플라스틱(ABS)	Material	Plastic(ABS)
표면처리	백색 [WH], 흑색 [BK], 아이보리 [IV]	Finish	White [WH], Black [BK], Ivory [IV]
토 크	HG-627-2622 : 0.1 N·m, HG-627-3628 : 0.3 N·m, HG-627-4535 : 0.8 N·m, HG-627-5643 : 0.8 N·m, HG-627-7256 : 1.5 N·m	Torque	HG-627-2622 : 0.1 N·m, HG-627-3628 : 0.3 N·m, HG-627-4535 : 0.8 N·m, HG-627-5642 : 0.8 N·m, HG-627-7256 : 1.5 N·m
특 징	좌우겸용, 텐션조절 가능, 경량성 우수	Feature	For both left and right use, Corrosion resistant, Excellent light weight

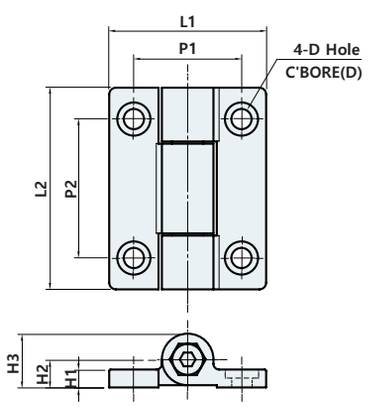

	L1	L2	P1	P2	H2	H2	H3	M	
								Hole	C'B
HG-627-2622	22	26	14.5	18	2	3	6	Ø2	Ø3.8[C'S]
HG-627-3628	28	36	19	24.5	3	5.1	9.6	Ø3.2	Ø6.2
HG-627-4535	35	45	24	31	4	6.3	12	Ø4.5	Ø7.4
HG-627-5643	42.5	55.5	28.5	37	4.5	7.8	14.4	Ø4.5	Ø8.1
HG-627-7256	55.5	72	37.5	47	6.2	10	19	Ø6.5	Ø13.7

HG-6143, 6163



LR

사양 Specification

소 재	HG-6143 : 나일론(PA66), HG-6163 : 아세탈(POM) , 핀 : 폴리카보네이트(PC)	Material	HG-6143 : Nylon(PA66), HG-6163 : Acetal(POM), Pin : Polycarbonate(PC)
표면처리	흑색 [BK]	Finish	Black [BK]
토 크	HG-6143 : 0.8 N·m (최대토크), HG-6163 : 3.5 N·m (최대토크)	Torque	HG-6143 : 0.8 N·m (Maximum torque), HG-6163 : 3.5 N·m (Maximum torque)
특 징	좌우겸용, 텐션조절 가능, 경량성 우수	Feature	For both left and right use, Tension adjustable, Excellent light weight

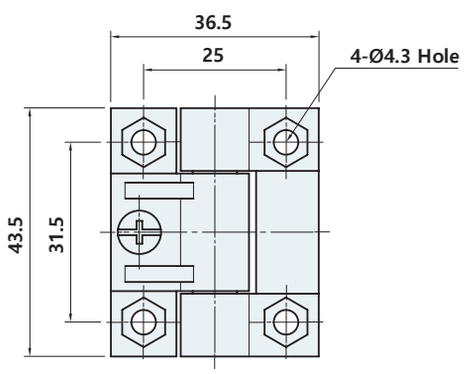

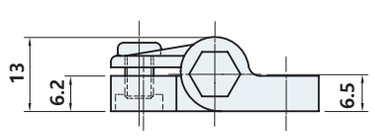

HG-6143

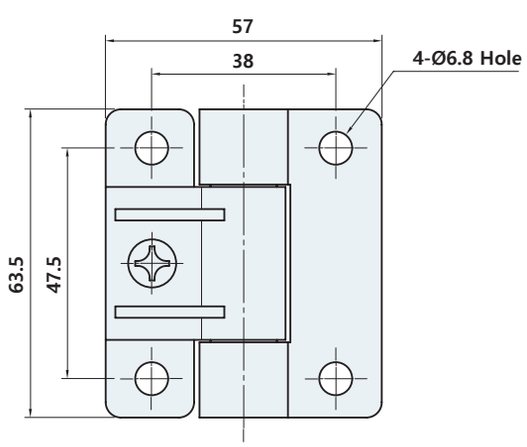

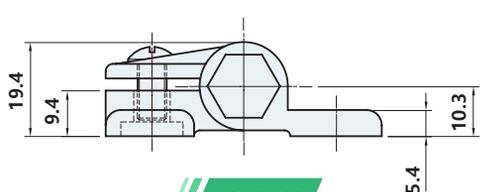

HG-6163

제품코드 Product code

HG-61**43**

Name
43
63

HG-6167

#정지기능



사양 Specification

소 재	나일론(PA66)	Material	Nylon(PA66)
표면처리	흑색 [BK]	Finish	Black [BK]
특 징	좌우겸용, 우수한 외관, 내구성 우수(유리섬유 강화 플라스틱), 0˚, 90˚, 180˚에서 정지	Feature	For both left and right use, Excellent appearance, Excellent durability(Glass fiber reinforced plastic), Product with a stop at 0˚, 90˚, 180˚

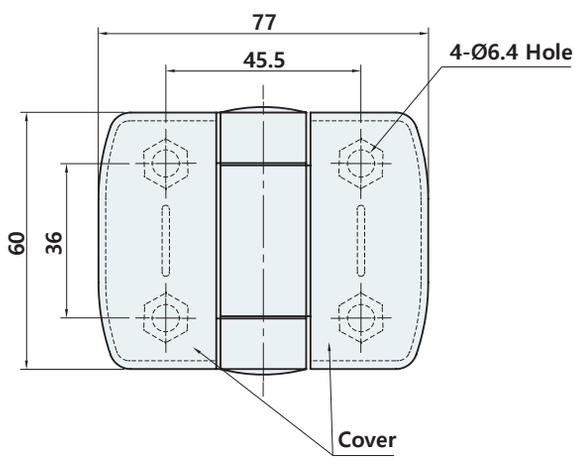

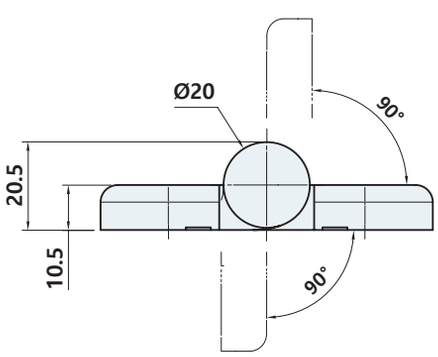

HG-6524



사양 Specification

소 재	베이스 : PC, 기어 : POM	Material	Base : PC, Gear : POM

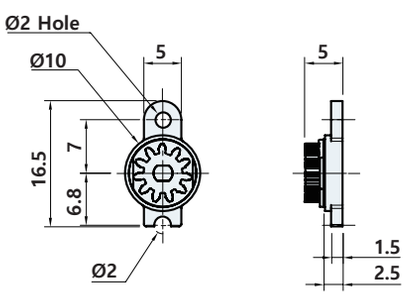

HG-6524-1

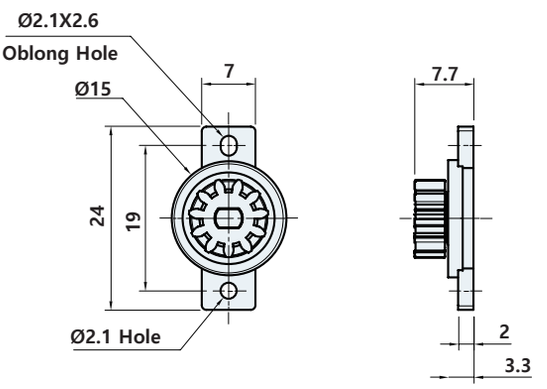

HG-6524-2

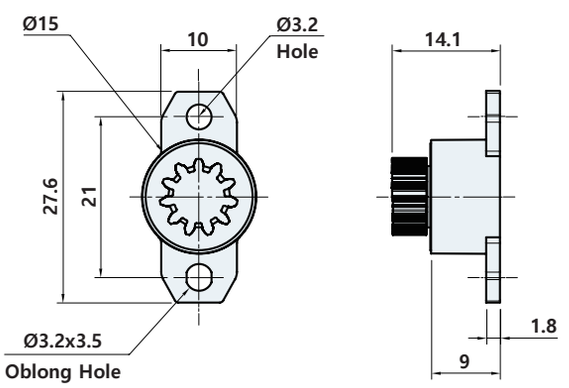

HG-6524-3

	방향	토크(gf·cm)
HG-6524-1	양방향	20±2 40±4 60±6 80±8 100±10
HG-6524-2	양방향	30±4.5 60±9 100±15 200±30 300±45 400±60
HG-6524-3	양방향 시계방향 반시계방향	30±5 550±80

제품코드 Product code

HG - 6524 - 1

Size
1
2
3

Torque Hinge에 대하여

TORQUE의 정의

물체를 어떤 회전축 주위로 회전시키는 힘의 모멘트. 공학에서는 특히 동력이 전달되는 축에 짝힘을 말한다.
크기는 토크에 의한 축의 비틀림각이나 전달되는 동력을 흡수하는 부하의 제동토크에서 구해진다.
이 때 토크의 계측에 중점을 둔 것을 토크계, 동력의 계측에 중점을 둔 것을 동력계라고 한다.

TORQUE UNIT

kgf・mm, kgf・cm, kgf・m

TORQUE의 특징

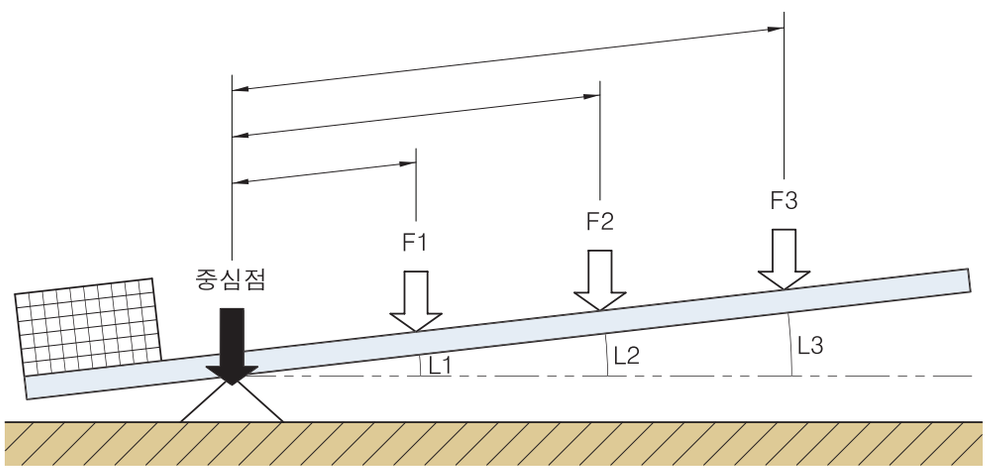

토크의 특징은 같은 힘이라도 중심에서의 거리가 얼마인지에 따라서 물체에 작용하는 힘이 달라진다는 것입니다. 위의 그림에서 보듯 어떠한 물체를 들려고 할 때 F1 > F2 > F3 순으로 힘이 들며, 작동거리는 L1 < 순입니다. (여기서 말하는 F1, F2, F3는 곧 TORQUE라 할 수 있습니다.)

다시 말하면 중심점으로부터 작동점의 거리가 멀어질수록 FORCE (TORQUE)가 약해짐을 알 수 있습니다.
따라서 TORQUE의 단위에는 거리가 포함됩니다.

ABOUT TORQUE HINGE...

위에서 언급한 것처럼 TORQUE란 거리에 따라 다르게 나오기 때문에 단순히 PUSH/PULL (이하 P/P GAUGE)에서 읽는 값은 무의미하다 할 수 있습니다.

우리가 부른 0.3, 0.8이라 함은 어떠한 임의의 지점에서 P/P GAUaGE로 밀었을 때의 힘입니다. (물론 P/P GAUGE에는 거리가 빠진 kgf값만 있습니다.) 따라서 어떠한 의미가 있는 값이 되려면 거리가 포함이 되어야 합니다.
흔히 "너트를 조일 때 15kgf・cm이상으로 조일 것"이라고 하면 스패너로 축 중심에서 1센티미터 떨어진 곳에서 15kgf의 힘으로 조이라는 뜻입니다.

달리 말하면 100cm짜리 스패너의 끝에서 조일 것이라면 100cm의 지점에서는 0.15kgf의 힘만 주어도 너트는 조여질 것입니다. 따라서 우리 TORQUE HINGE의 경우, 0.3이라 함은 HINGE CENTER로부터 200mm지점에서 측정했을 경우의 P/P GAUGE의 값을 뜻합니다.

TORQUE로 환산시는 FORCE X DISTANCE이므로 0.3×200=60kgf・mm (6kgf・cm)

TORQUE 측정값에 대하여

결론부터 말씀드리면 임의의 같은 지점에서 TORQUE측정시 "A"와 "B"라는 사람이 동일한 P/P GAUGE로 TORQUE를 측정할 경우 다르게 나옵니다. (측정시 미는 속도, 방향, 그 밖의 요소들 때문에 측정값은 다르게 나옵니다. 그리고 측정 위치에 따라 중력 또는 자중에 의해 측정되는 TORQUE는 다릅니다.) 아래의 예에서 보면 같은 힘으로 밀었을 때 측정 방법 및 측정 위치에 따라 TORQUE는 다릅니다. 즉, 같은 TORQUE로 설계된 제품이어도 측정되는 TORQUE값은 다르다는 이야기입니다.

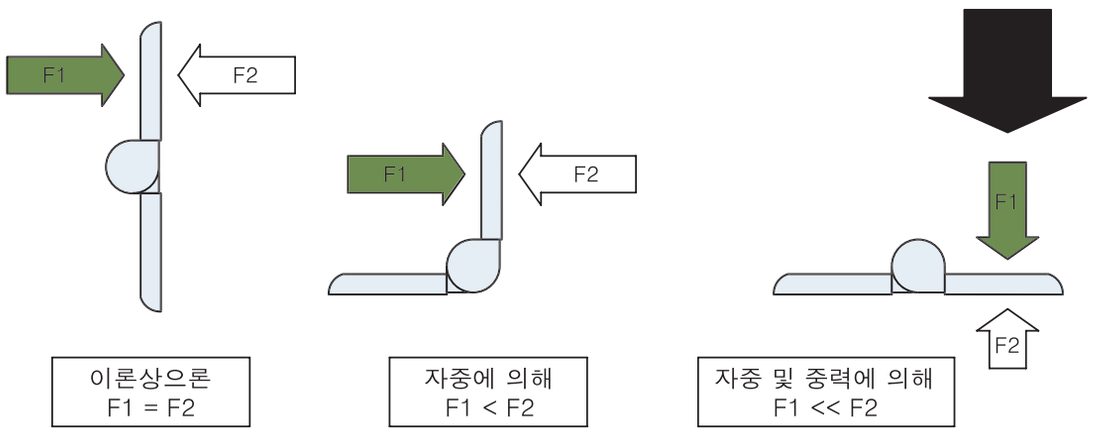

마치며...

TORQUE HINGE 설계시 위에서 언급한 대로 여러 요인들을 감안하여야 하기 때문에 단순히 TORQUE를 따지는 것은 무의미합니다. 제품의 중량, 장착위치, 작동거리, 작동각 등 여러가지를 감안하여야 합니다. 또한, 재질, Curling Pipe 방향 등도 고려되어야 합니다. 간략하나마 TORQUE HINGE의 설명을 마치겠습니다.

HI-130

#스텐조방



사양 Specification

소 재	핀 : 스테인리스(STS304), 파이프 : 스테인리스(STS303)	Material	Pin : Stainless steel(STS304), Pipe : Stainless steel(STS303)
특 징	좌우겸용	Feature	For both left and right use
부 속	핀 1 EA, 파이프 2 EA	Parts	Pin 1 EA, Pipe 2 EA
비 고	원하는 사이즈 주문제작 가능	Remarks	Size can be made to order

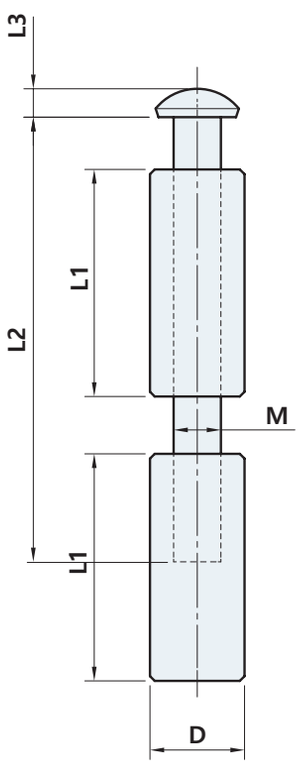

Code	D	L1	L2	L3	M
HI-130-1048-5	Ø10	24	47	3	Ø5
HI-130-1256-7	Ø12	28	55	3	Ø6.8

제품코드 Product code

HI-130-1048-5

Size		M
1048	Ø10X48	5
1256	Ø12X56	7

HI-220

#철조방



사양 Specification

소 재	철(핀, 파이프)	Material	Steel(Pin, Pipe)
특 징	좌우겸용	Feature	For both left and right use
부 속	헤드 1 EA, 파이프 1 EA	Parts	Head 1 EA, Pipe 1 EA
비 고	원하는 사이즈 주문제작 가능	Remarks	Size can be made to order

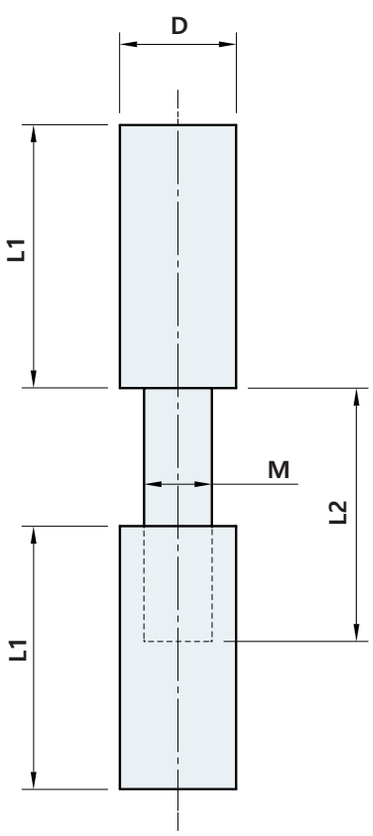

Code	D	L1	L2	M
HI-220-1050-6	Ø9.5	25	23	Ø5.8
HI-220-1254-7	Ø12	27	26	Ø7
HI-220-1590-10	Ø15	45	38	Ø9.4

제품코드 Product code

HI - 220 - 1050 - 6

Size		M
1050	Ø10X50	6
1254	Ø12X54	7
1590	Ø15X90	10

HI-230

#철조방 #용접



사양 Specification

소 재	철(핀, 파이프)	Material	Steel(Pin, Pipe)
특 징	좌우겸용	Feature	For both left and right use
부 속	핀 1 EA, 파이프 2 EA	Parts	Pin 1 EA, Pipe 2 EA
비 고	원하는 사이즈 주문제작 가능	Remarks	Size can be made to order

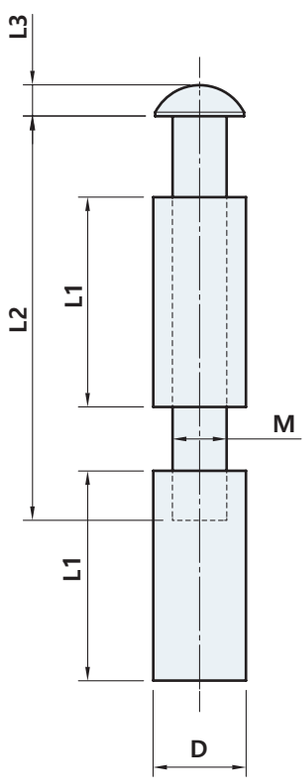

Code	D	L1	L2	L3	M
HI-230-1050-6	Ø9.5	25	48	1.4	Ø5.8
HI-230-1254-7	Ø12	27	52	4	Ø6.9
HI-230-1360-7	Ø13	30	59.5	3	Ø6.9
HI-230-1480-8	Ø14	40	80	4	Ø7.9
HI-230-1590-10	Ø15	45	86.5	4.3	Ø9.5
HI-230-16100-10	Ø16	50	93	6.5	Ø9.8
HI-230-1680-8	Ø16	40	80	4	Ø7.9

제품코드 Product code

HI-230-1050-6

Size		M
1050	Ø10X50	6
1254	Ø12X54	7
⋮	⋮	⋮
16100	Ø16X100	10
1680	Ø16X80	8

HIN1,2 / HINS2

#스냅링 #PIN



사양 Specification

소 재	HIN : 철, HINS : 스테인리스(STS304)	Material	HIN : Steel, HINS : Stainless steel(STS304),
비 고	원하는 사이즈 주문제작 가능	Remarks	Size can be made to order

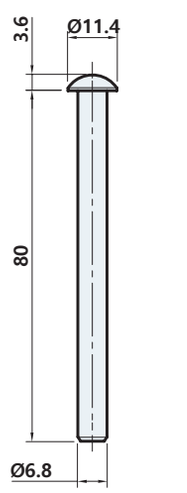

HIN1-0780

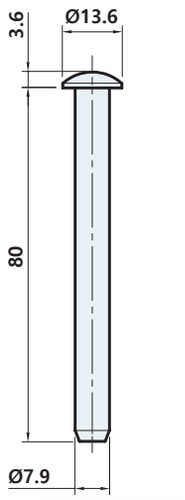

HIN1-0880

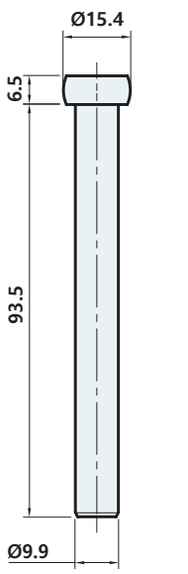

HIN1-1093

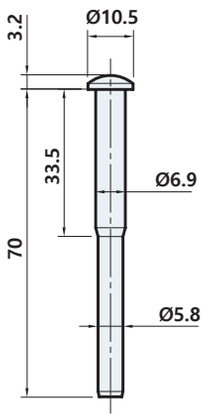

HIN1-0770-06

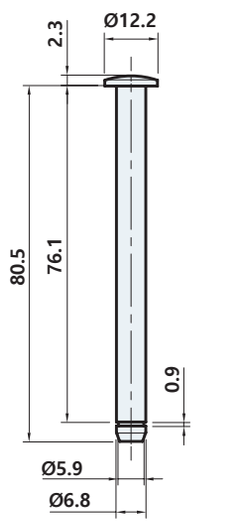

HIN2-0780

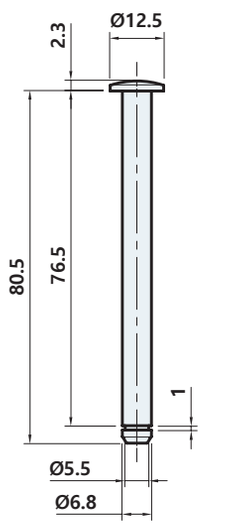

HINS2-0780

제품코드 Product code

HI S 2 - 0780

Material	Type	Size
None Steel **S** STS304	**1** Normal **2** Snap ring type	ØXL

HIP, HIPS

#PIPE



사양 Specification

소 재	철	Material	Steel
비 고	원하는 사이즈 주문제작 가능	Remarks	Size can be made to order

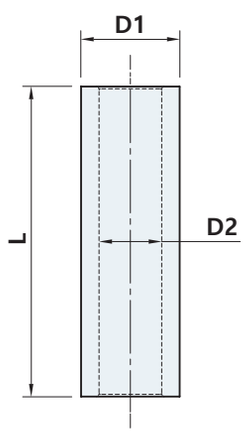

Code	D	L3	M
HIP-133407	34	Ø13	Ø7.1
HIP-133507	35	Ø13	Ø7.1
HIP-143507	35	Ø14	Ø7
HIP-144008	40	Ø14	Ø8.1
HIP-153507	35	Ø15	Ø7.1
HIP-165010	50	Ø16	Ø10.1

제품코드 Product code

HI S - 165010

Material
None Steel
S STS304

Size
ØXL

HO-1021, 2021 / HO-2022



사양 Specification

소 재	HO-2022, HO-2021 : 철, HO-1021 : 스테인리스(ST304)	Material	HO-2022, HO-2021 : Steel, HO-1021 : Stainless steel(STS304)
특 징	좌우겸용(분리 후, 방향전환), 핀을 분리 후, 방향 교체 가능, HO-1021 : 내식성 우수	Feature	For both left and right use (After separation, change direction), After removing the pin, the direction can be changed, HO-1021 : Corrosion resistant

HO-1021T

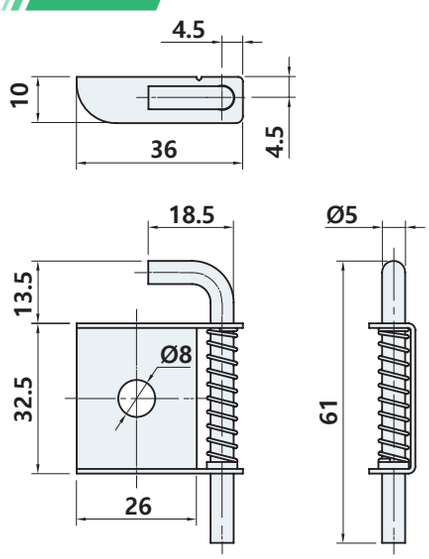

HO-2021T

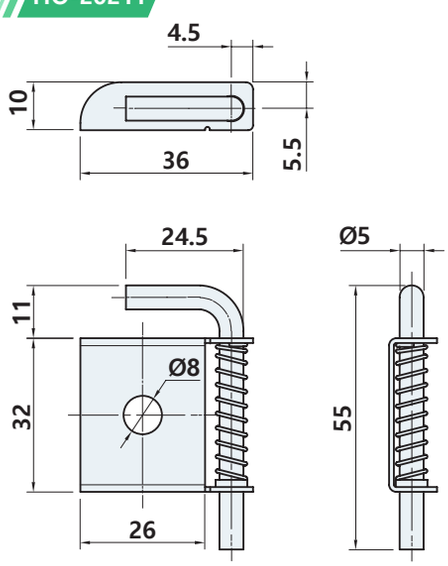

HO-2022B

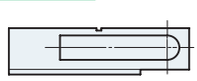

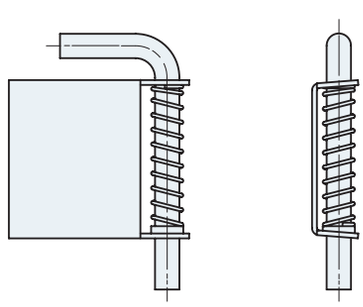

제품코드 Product code

HO - 1 021,022

Material
1 STS304
2 Steel

HO-1117-16, 2117-16

#설치 편의성(널링)



사양 Specification

소 재	HO-1117-16 : 스테인리스(STS304), HO-2117-16 : 철	Material	HO-1117-16 : Stainless steel(STS304), HO-2117-16 : Steel
표면처리	HO-1117-16 : 바렐연마, HO-2117-16 : 아연도금	Finish	HO-1117-16 : Barrel polished, HO-2117-16 : Zinc plated
특 징	좌우겸용, HO-1117-16 : 내식성 우수	Feature	For both left and right use, HO-1117-16 : Corrosion resistant

HO-1117-16

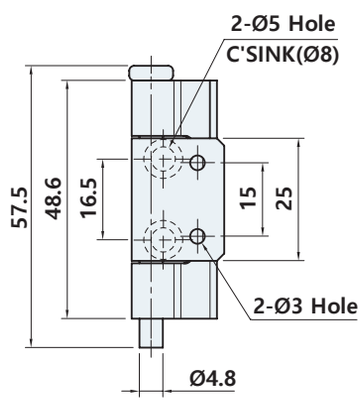

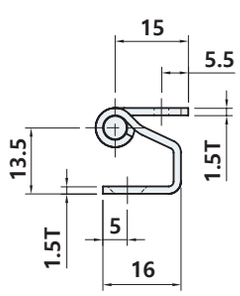

HO-2117-16

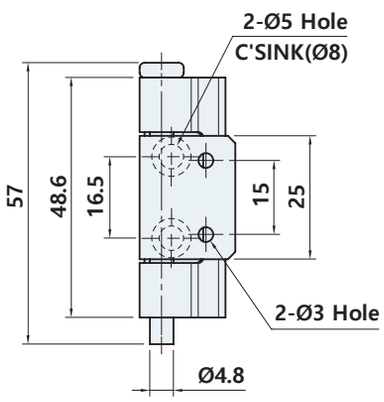

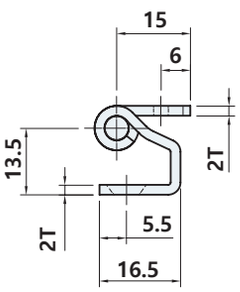

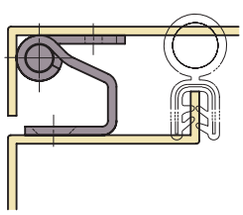

Example of installation

제품코드 Product code

HO - 1 117 - 16

Material
1 STS304
2 Steel

HO-1118-16, 2118-16

#설치편의성



사양 Specification

소 재	HO-1118-16 : 스테인리스(STS304), HO-2118-16 : 철	Material	HO-1118-16 : Stainless steel(STS304), HO-2118-16 : Steel
표면처리	HO-1118-16 : 바렐연마, HO-2118-16 : 아연도금	Finish	HO-1118-16 : Barrel polished, HO-2118-16 : Zinc plated
특 징	좌우겸용, HO-1118-16 : 내식성 우수, 내구성 우수 (핀의 널링)	Feature	For both left and right use, HO-1118-16 : Corrosion resistant, Excellent durability (Knurling of pins)

HO-1118-16

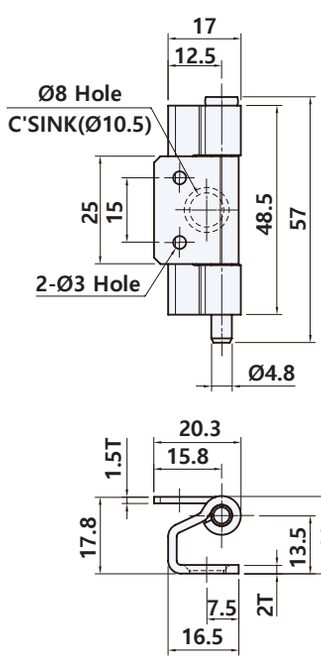

HO-2118-16

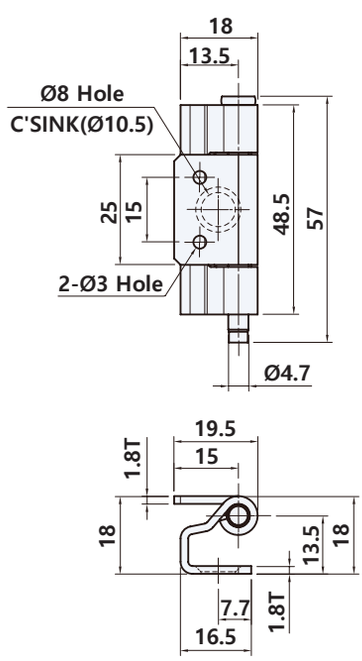

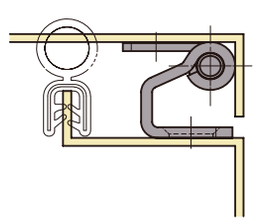

Example of installation

제품코드 Product code

HO - 1 118 - 16

Material
1 STS304
2 Steel

HO-1120-33, 2120-33

#스냅링으로 분리방지



사양 Specification

소 재	HO-1120-33 : 스테인리스(STS304), HO-2120-33 : 철	Material	HO-1120-33 : Stainless steel(STS304), HO-2120-33 : Steel
표면처리	HO-1120-33 : 바렐연마, HO-2120-33 : 아연도금	Finish	HO-1120-33 : Barrel polished, HO-2120-33 : Zinc plated
특 징	좌우겸용, HO-1120-33 : 내식성 우수	Feature	For both left and right use, HO-1120-33 : Corrosion resistant

HO-1120-33

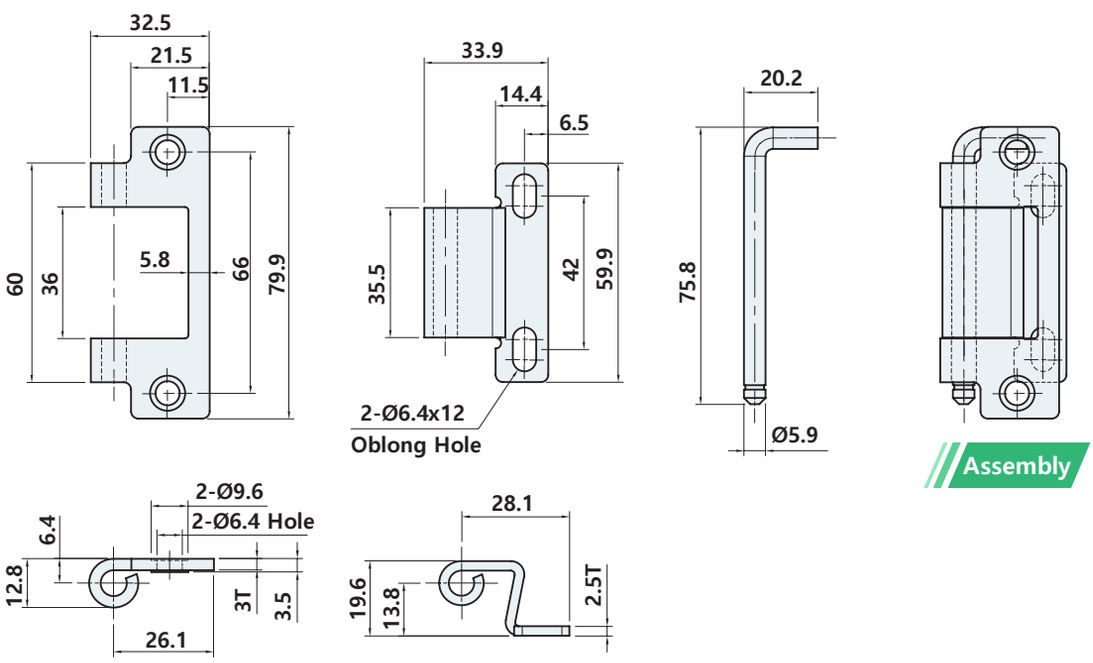

※ HO-2120-33은 도면만 같고 사이즈는 다르니 홈페이지를 참조하시기 바랍니다.

제품코드 Product code

HO - [1] 120 - 33

Material
1 STS304
2 Steel

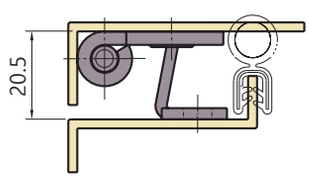

Example of installation

HO-1126-17

#상하의 핀 작동으로 분리/결합



사양 Specification

소 재	스테인리스(STS304)	Material	Stainless steel(STS304)
표면처리	바렐연마	Finish	Barrel polished
특 징	좌우겸용, 내식성 우수, 설치 편의성 (E-링 없이 결합)	Feature	For both left and right use, Corrosion resistant, Ease of installation (Defective without E-ring)

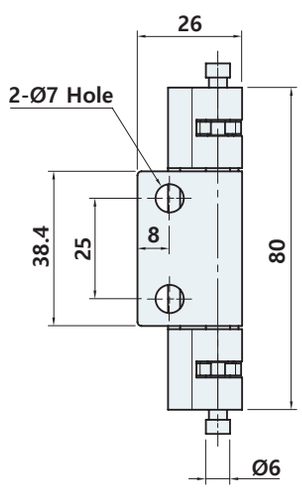

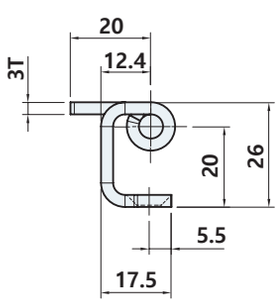

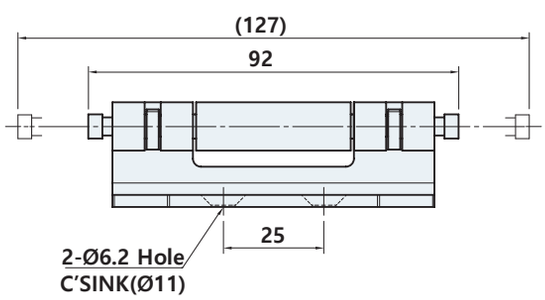

HO-1129-75

#스냅링으로 분리방지



사양 Specification

소 재	스테인리스(STS304)	Material	Stainless steel(STS304)
표면처리	바렐연마	Finish	Barrel polished
특 징	좌우겸용, 내식성 우수	Feature	For both left and right use, Corrosion resistant

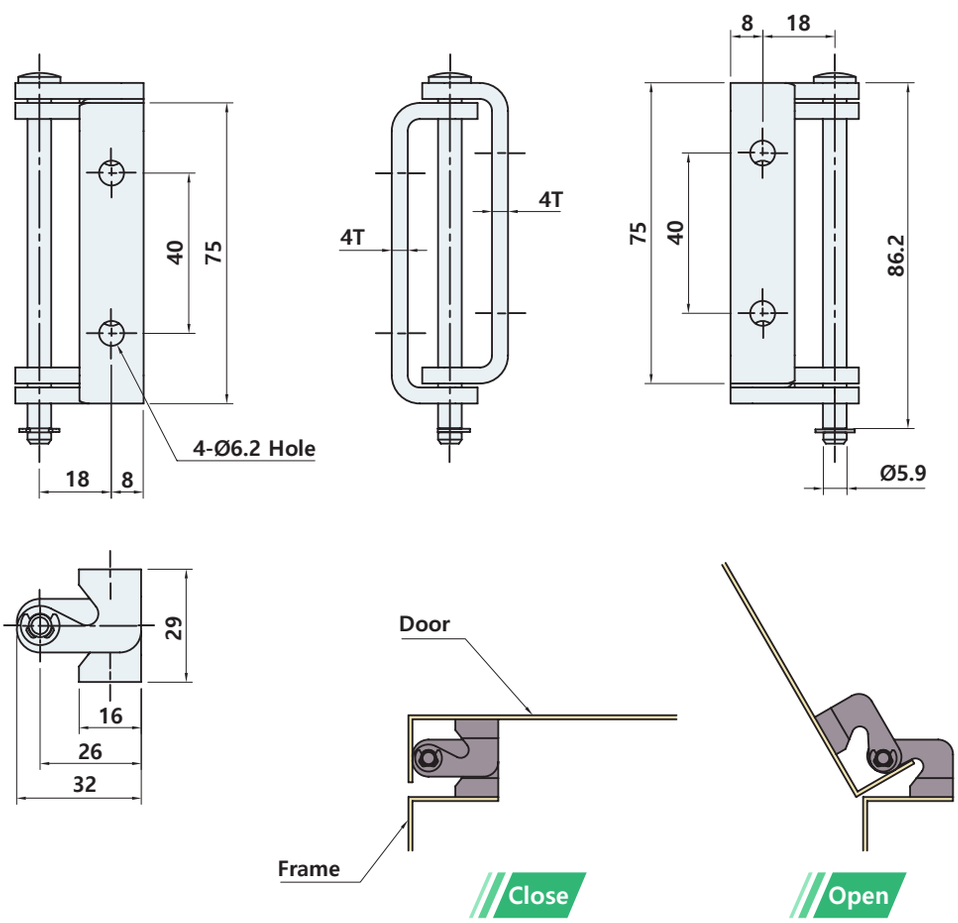

HO-1221, 2221



사양 Specification

소 재	HO-1221 : 스테인리스 주조(STS304), HO-2221 : 철	Material	HO-1221 : Stainless steel cast(STS304), HO-2221: Steel
표면처리	HO-1221 : 바렐연마, HO-2221-1A, 2A : 아연도금 백색, HO-2221-1C, 2C : 아연도금 칼라	Finish	HO-1221 : Barrel polished, HO-2221-1A, 2A : Zinc plated white, HO-2221-1C, 2C : Zinc plated color
특 징	좌우겸용, HO-1221 : 내식성 우수	Feature	For both left and right use, HO-1221 : Corrosion resistant

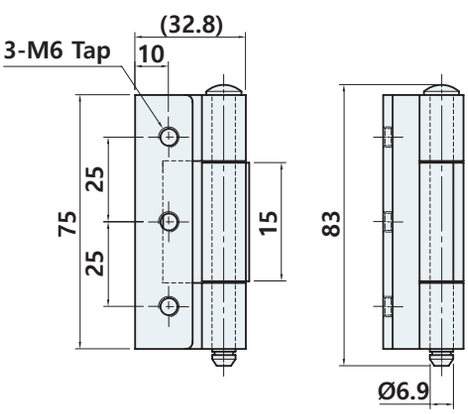

HO-1221-1

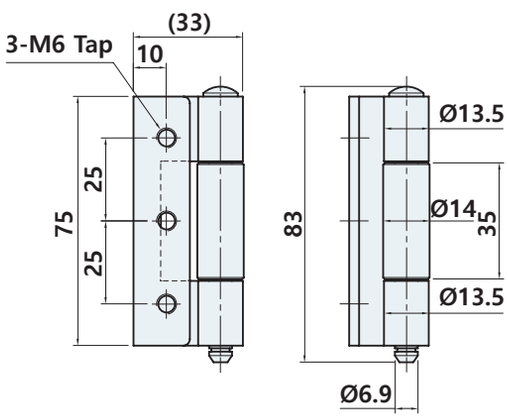

HO-2221-1

※ HO-1221-2, 2221-2 사이즈는 다르니 홈페이지를 참조하시기 바랍니다.

제품코드 Product code

HO - 1 221 - 1 A

Material	Size	Finish
1 STS304	1	A Zn(white)
2 Steel	2	C Zn(Color)

HO-1430-2-316

#탈부착 용이



사양 Specification

소 재	스테인리스(STS316)	Material	Stainless steel(STS316)
표면처리	광택연마	Finish	Bright polished
특 징	좌우겸용, 내식성 우수	Feature	For both left and right use, Corrosion resistant

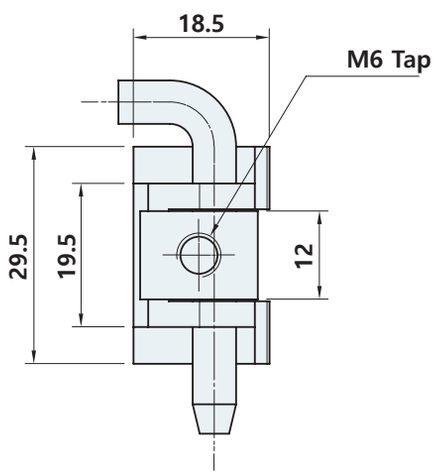

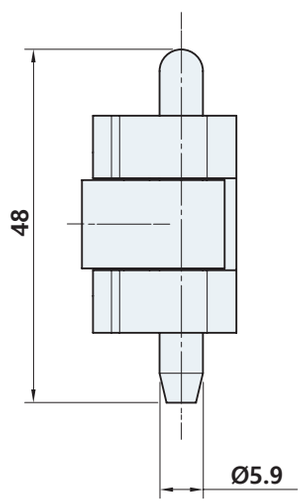

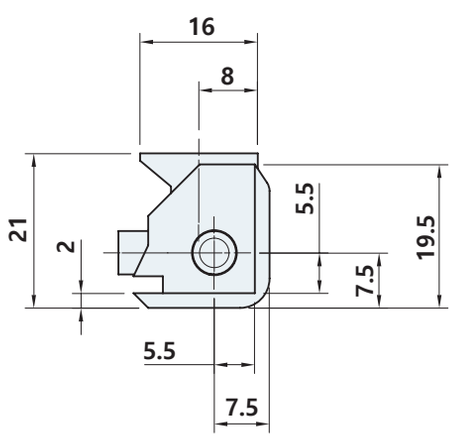

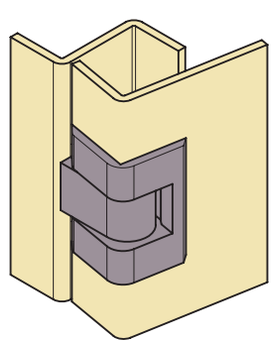

Example of installation

HO-1440-2-316

#탈부착 용이



STS 316 | LR

사양 Specification

소 재	스테인리스(STS316)	Material	Stainless steel(STS316)
표면처리	광택연마	Finish	Bright polished
특 징	좌우겸용, 내식성 우수	Feature	For both left and right use, Corrosion resistant

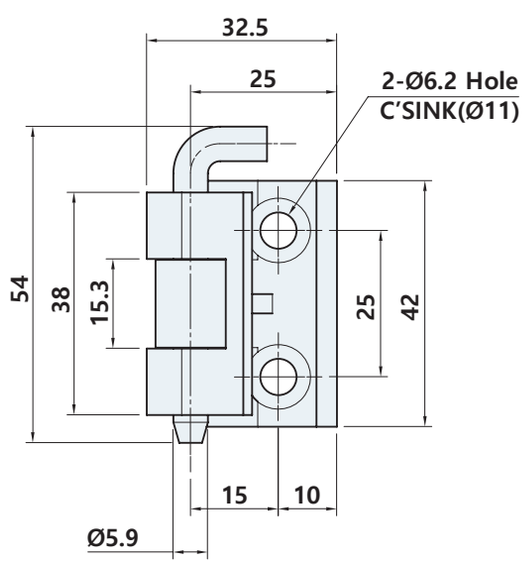

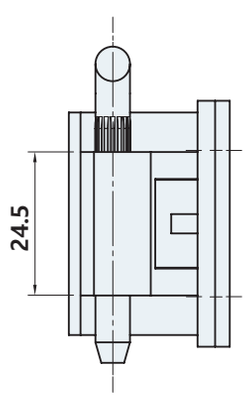

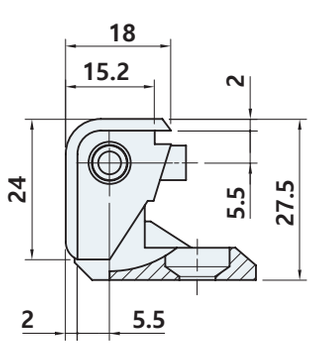

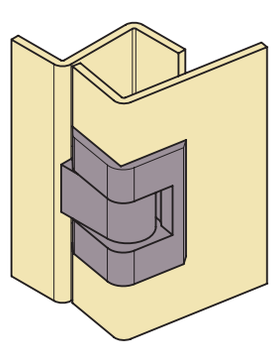

Example of installation

HO-1510

#간편설치

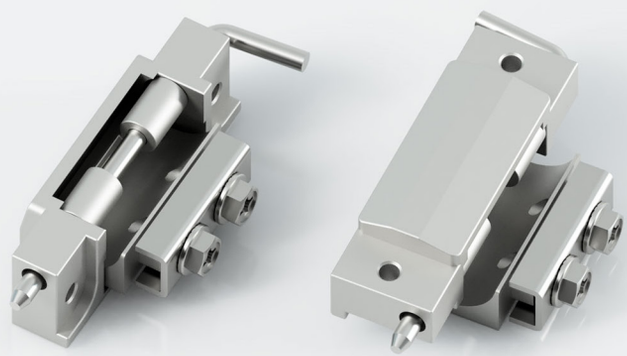

사양 Specification

소 재	스테인리스 주조(STS304)	Material	Stainless steel cast(STS304)
표면처리	바렐연마	Finish	Barrel polished
특 징	좌우겸용, 내식성 우수	Feature	For both left and right use, Corrosion resistant

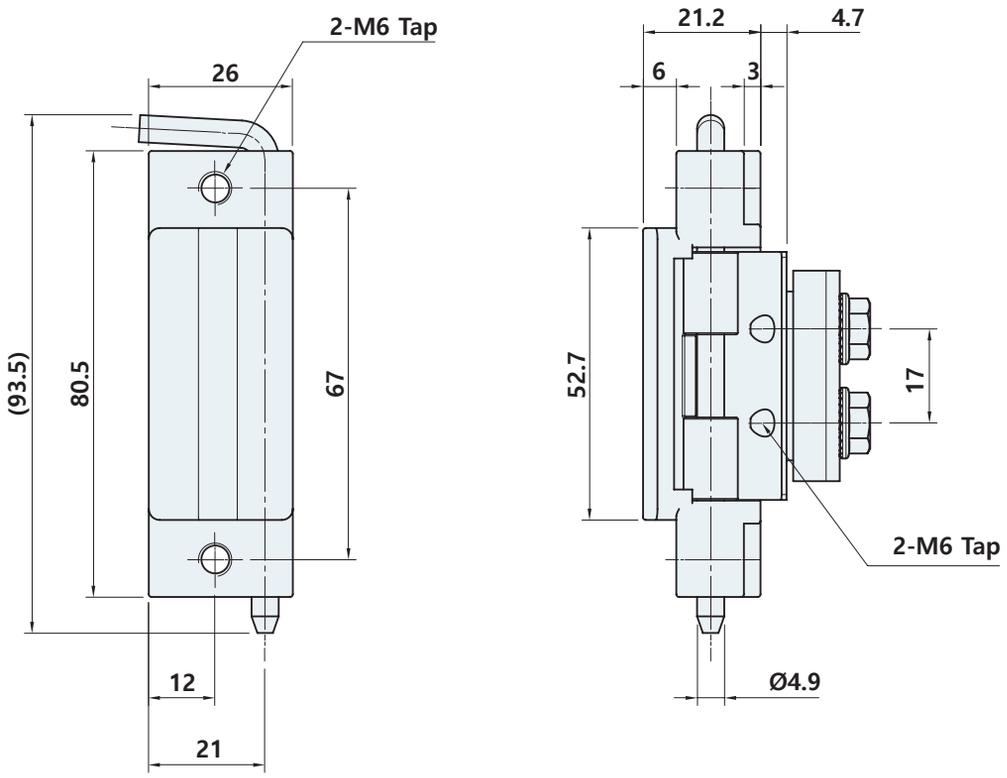

HO-1516-14, 2516-14

#스냅링으로 분리방지

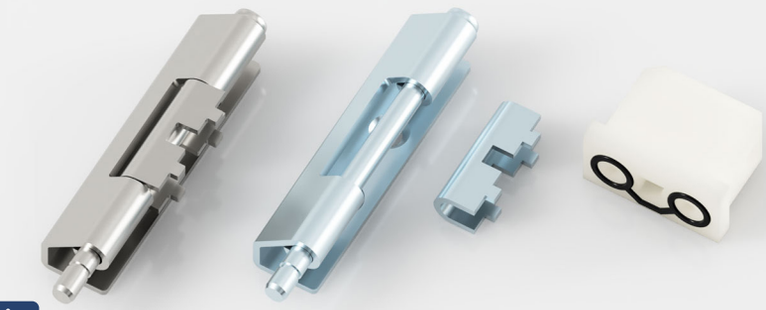

사양 Specification

소 재	HO-1516-14 : 스테인리스(STS304), HO-2516 -14: 철	Material	HO-1516-14 : Stainless steel(STS304), HO-2516-14 : Steel
표면처리	HO-1516-14 : 바렐연마, HO-2516-14 : 아연도금	Finish	HO-1516-14 : Barrel polished, HO-2516-14 : Zinc plated
특 징	좌우겸용, HO-1516-14 : 내식성 우수	Feature	For both left and right use, HO-1516-14 : Corrosion resistant

HO-1516-14

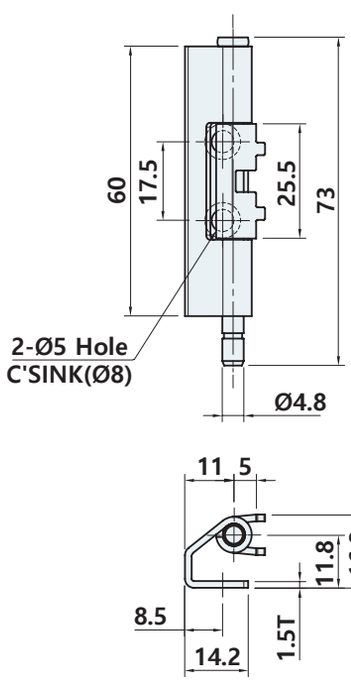

HO-2516-14

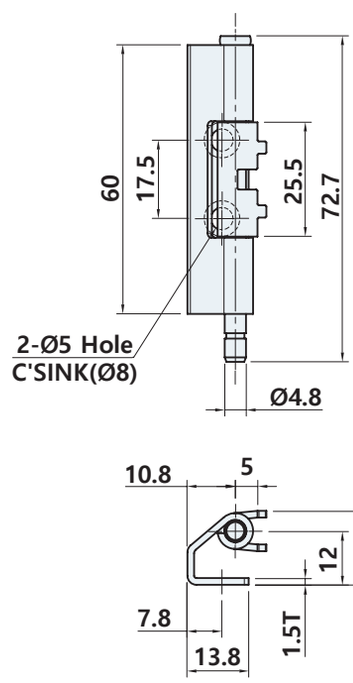

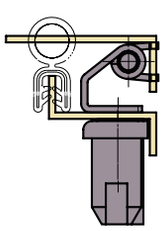

Example of installation

제품코드 Product code

HO - 1 516 - 14

Material
1 STS304
2 Steel

HO-1516-15, 2516-15

#상하의 핀 작동으로 분리/결합

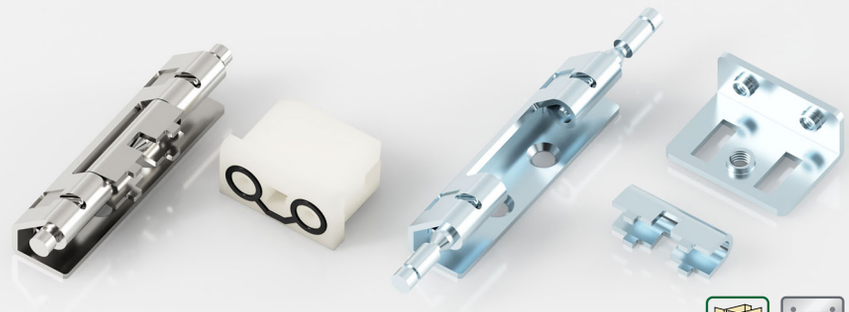

사양 Specification

소 재	HO-1516-15 : 스테인리스(STS304), HO-2516-15 : 철	Material	HO-1516-15 : Stainless steel(STS304), HO-2516-15 : Steel
표면처리	HO-1516-15 : 바렐연마, HO-2516-15 : 아연도금	Finish	HO-1516-15 : Barrel polished, HO-2516-15 : Zinc plated
특 징	좌우겸용, HO-1516-15 : 내식성 우수, 설치 편의성 (E-링 없이 결합)	Feature	For both left and right use, HO-1516-15 : Corrosion resistant, Ease of installation (Defective without E-ring)

HO-1516-15

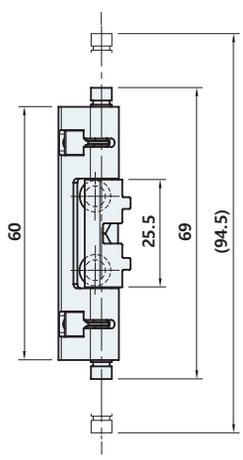

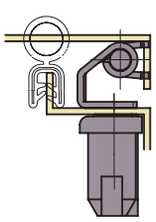

Example of installation

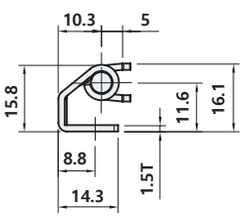

HO-2516-15

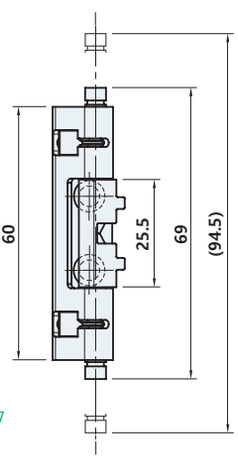

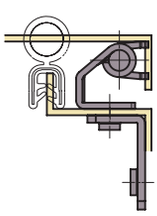

Example of installation

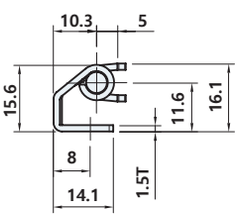

제품코드 Product code

HO - 1 516 - 15

Material
1 STS304
2 Steel

HO-1517-14, 2517-14

#스냅링으로분리방지

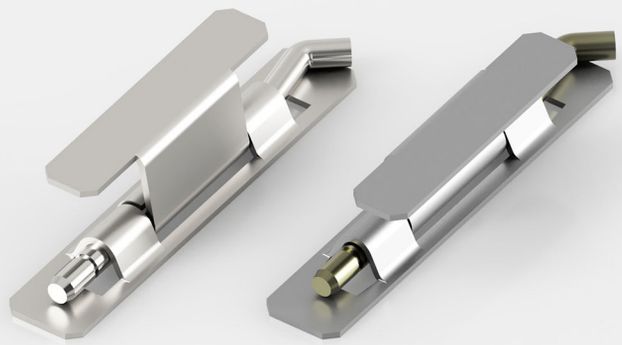

Stainless steel LR

사양 Specification

소 재	HO-1517-14 : 스테인리스(STS201), HO-2517-14: 철	Material	HO-1517-14 : Stainless steel(STS201), HO-2517-14 : Steel
표면처리	HO-1517-14 : 바렐연마, HO-2517-14 : 아연도금	Finish	HO-1517-14 : Barrel polished, HO-2517-14 : Zinc plated
특 징	좌우겸용	Feature	For both left and right use

HO-1517-14

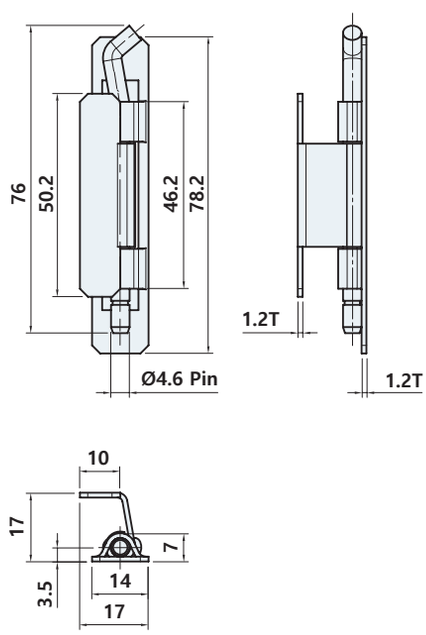

HO-2517-14

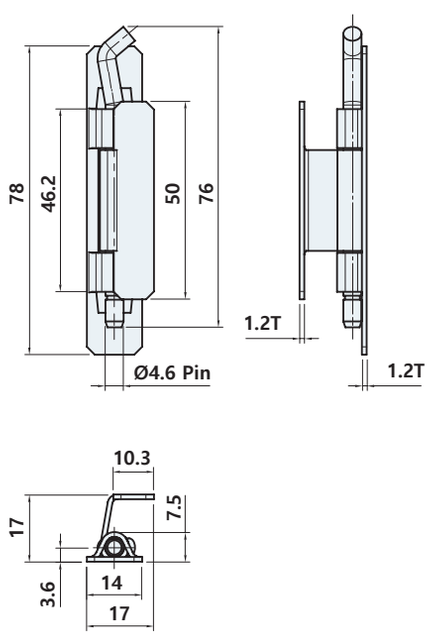

제품코드 Product code

HO - 1 517 - 14

Material
1 STS304
2 Steel

HO-1517-16, 2517-16

#설치 편의성(널링)



사양 Specification

소 재	HO-1517-16 : 스테인리스(STS201), HO-2517-16 : 철	Material	HO-1517-16 : Stainless steel(STS201), HO-2517-16 : Steel
표면처리	HO-1517-16 : 바렐연마, HO-2517-16 : 아연도금	Finish	HO-1517-16 : Barrel polished, HO-2517-16 : Zinc plated
특 징	좌우겸용, HO-1517-16 : 내식성 우수	Feature	For both left and right use, HO-1517-16 : Corrosion resistant

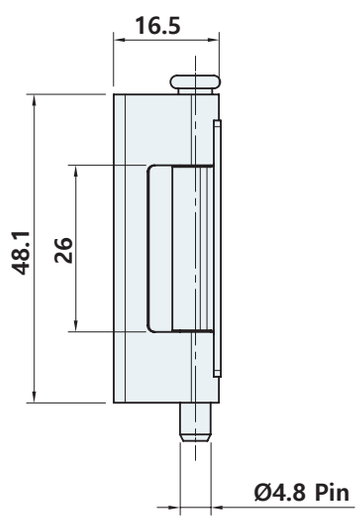

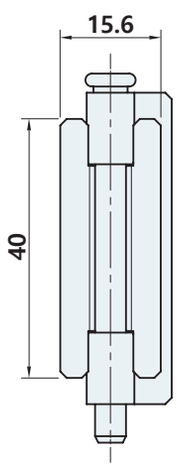

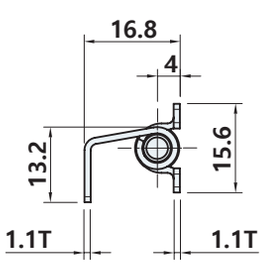

제품코드 Product code

HO - 1 517 - 16

Material
1 STS304
2 Steel

HO-1519-16, 2519-16

#사출 캡으로 분리방지

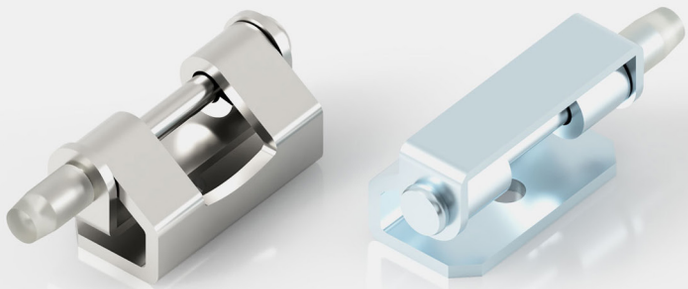

사양 Specification

소 재	HO-1519-16 : 스테인리스(STS304), HO-2519-16 : 철	Material	HO-1519-16 : Stainless steel(STS304), HO-2519-16 : Steel
표면처리	HO-1519-16 : 바렐연마, HO-2519-16 : 아연도금	Finish	HO-1519-16 : Barrel polished, HO-2519-16 : Zinc plated
특 징	좌우겸용, HO-1519-16 : 내식성 우수	Feature	For both left and right use, HO-1519-16 : Corrosion resistant

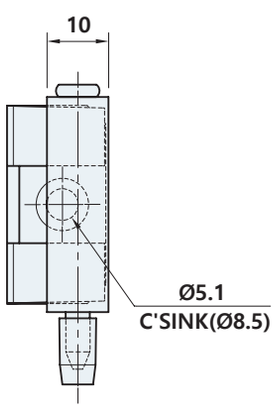

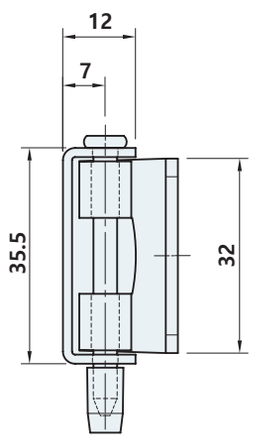

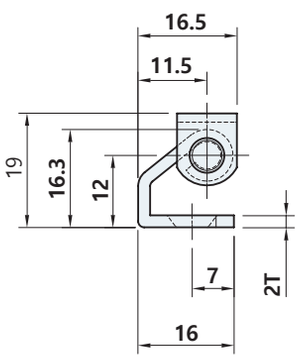

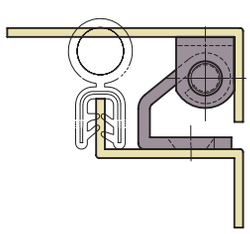

Example of installation

제품코드 Product code

HO - 1 519 - 16

Material
1 STS304
2 Steel

HO-1521-32, 2521-32

#스냅링으로분리방지



사양 Specification

소 재	HO-1521-32 : 스테인리스(STS304), HO-2521-32 : 철	Material	HO-1521-32 : Stainless steel(STS304), HO-2521-32 : Steel
표면처리	HO-1521-32 : 바렐연마, HO-2521-32 : 아연도금(핀)	Finish	HO-1521-32 : Barrel polished, HO-2521-32 : Zinc plated(Pin)
특 징	좌우겸용, HO-1521-32 : 내식성 우수	Feature	For both left and right use, HO-1521-32 : Corrosion resistant

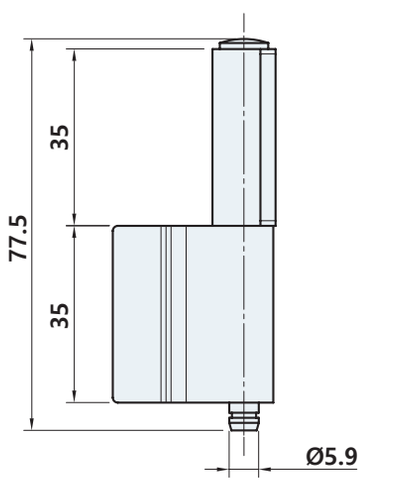

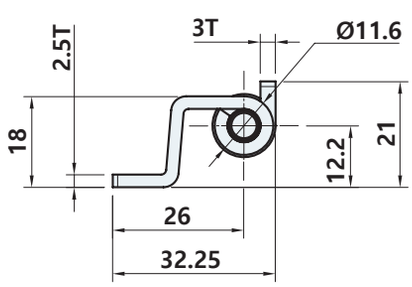

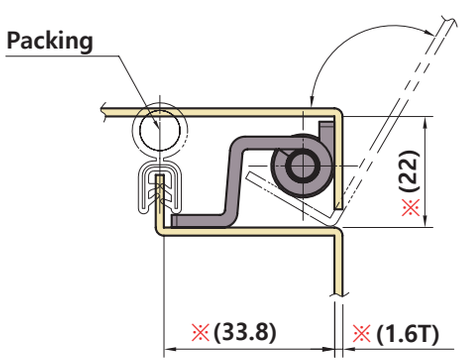

Example of installation

※ 해당 치수는 참고치수이오니
현장상황에맞추어사용하시길 권장드립니다.

제품코드 Product code

HO - 1 521 - 32

Material
1 STS304
2 Steel

HO-1522-21, 2522-21

#스냅링으로 분리방지



STS 304 LR

사양 Specification

소 재	HO-1522-21 : 스테인리스(STS304), HO-2522-21 : 철	Material	HO-1522-21 : Stainless steel(STS304), HO-2522-21 : Steel
표면처리	HO-1522-21 : 바렐연마, HO-2522-21 : 아연도금	Finish	HO-1522-21 : Barrel polished, HO-2522-21 : Zinc plated
특 징	좌우겸용, HO-1522-21 : 내식성 우수	Feature	For both left and right use, HO-1522-21 : Corrosion resistant

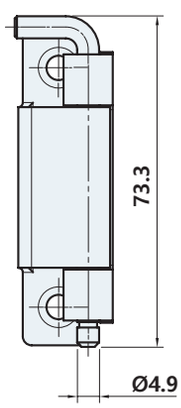

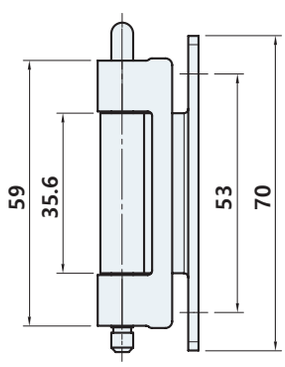

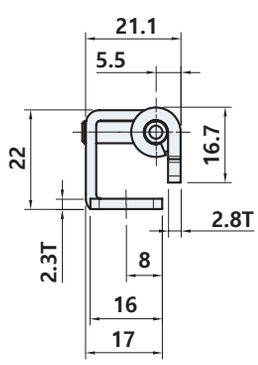

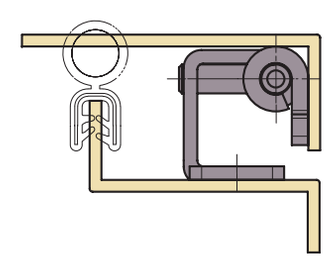

Example of installation

제품코드 Product code

HO - 1 522 - 21

Material
1 STS304
2 Steel

HO-1523-17, 2523-17

#스냅링으로 분리방지



사양 Specification

소 재	HO-1523-17 : 스테인리스(STS304), HO-2523-17 : 철	Material	HO-1523-17 : Stainless steel(STS304), HO-2523-17 : Steel
표면처리	HO-1523-17 : 바렐연마, HO-2523-17 : 아연도금	Finish	HO-1523-17 : Barrel polished, HO-2523-17 : Zinc plated
특 징	좌우겸용, HO-1523-17 : 내식성 우수	Feature	For both left and right use, HO-1523-17 : Corrosion resistant

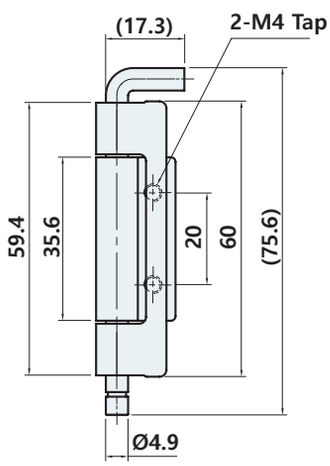

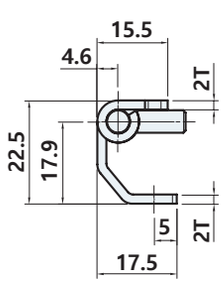

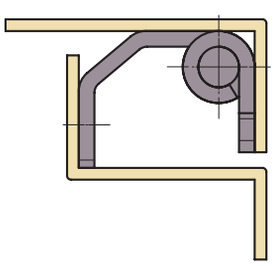

Example of installation

제품코드 Product code

HO - 1 523 - 17

Material
1 STS304
2 Steel

HO-1525-32, 2525-32

#상하의 핀 작동으로 분리/결합



STS 304 | LR

사양 Specification

소 재	HO-1525-32 : 스테인리스(STS304), HO-2525-32 : 철	Material	HO-1525-32 : Stainless steel(STS304), HO-2525-32 : Steel
표면처리	HO-1525-32 : 바렐연마, HO-2525-32 : 아연도금	Finish	HO-1525-32 : Barrel polished, HO-2525-32 : Zinc plated
특 징	좌우겸용, HO-1525-32 : 내식성 우수, 설치 편의성 (E-링 없이 결합)	Feature	For both left and right use, HO-1525-32 : Corrosion resistant, Ease of installation (Defective without E-ring)

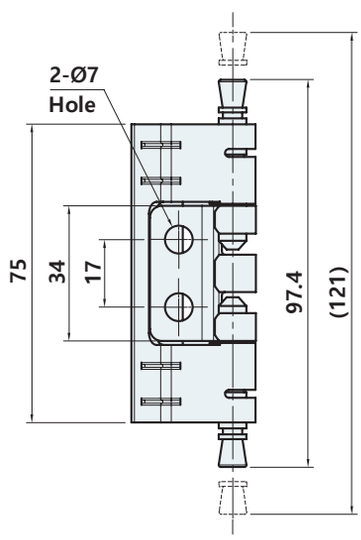

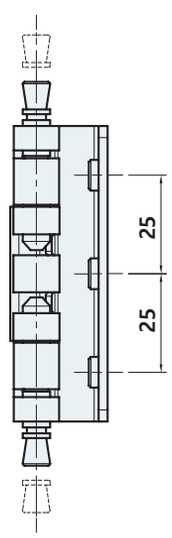

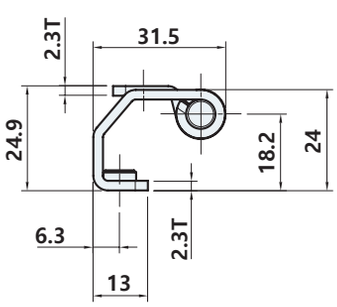

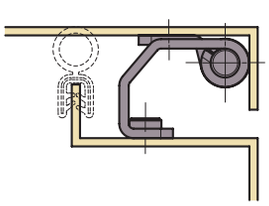

Example of installation

제품코드 Product code

HO - 1 525 - 32

Material
1 STS304
2 Steel

HO-1526-22, 2526-22

#스냅링으로 분리방지

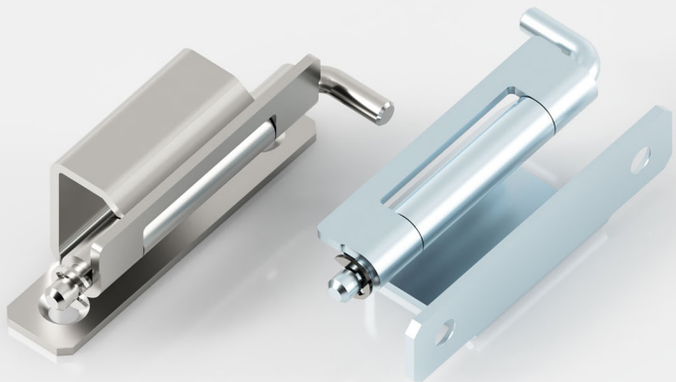

사양 Specification

소 재	HO-1526-22 : 스테인리스(STS304), HO-2526-22 : 철	Material	HO-1526-22 : Stainless steel(STS304), HO-2526-22 : Steel
표면처리	HO-1526-22 : 바렐연마, HO-2526-22 : 아연도금	Finish	HO-1526-22 : Barrel polished, HO-2526-22 : Zinc plated
특 징	좌우겸용, HO-1526-22 : 내식성 우수	Feature	For both left and right use, HO-1526-22 : Corrosion resistant

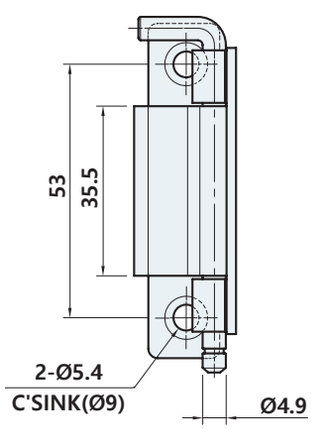

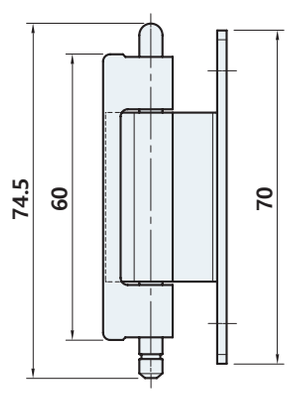

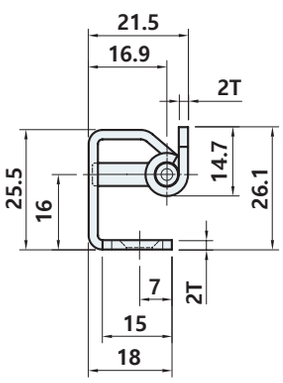

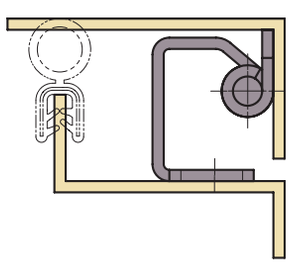

Example of installation

제품코드 Product code

HO - [1] 526 - 22

Material
1 STS304
2 Steel

HO-1527-17

#스냅링으로 분리방지



사양 Specification

소 재	스테인리스(STS304)	Material	Stainless steel(STS304)
표면처리	바렐연마	Finish	Barrel polished
특 징	좌우겸용, 내식성 우수	Feature	For both left and right use, Corrosion resistant

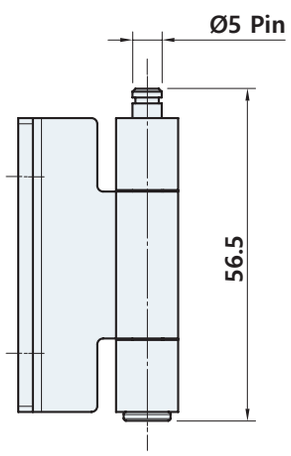

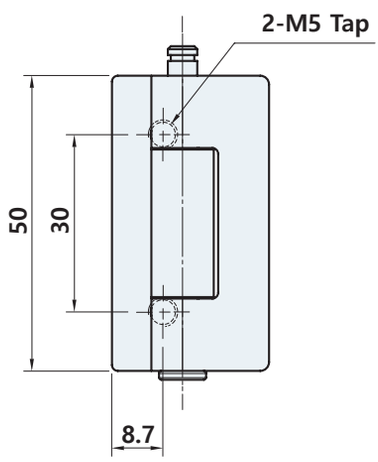

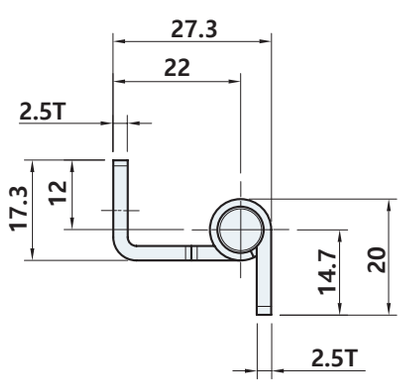

HO-1539

#스냅링으로 분리방지



사양 Specification

소 재	몸체 : 스테인리스(STS304), 방수 브라켓 : 아연합금	Material	Body : Stainless steel(STS304), Waterproof bracket : Zinc alloy die-cast
표면처리	몸체 : 바렐연마, 방수 브라켓 : 아연도금	Finish	Body : Barrel polished, Waterproof bracket : Zinc plated
특 징	좌우겸용, 내식성 우수, 방수기능	Feature	For both left and right use, Corrosion resistant, Waterproof

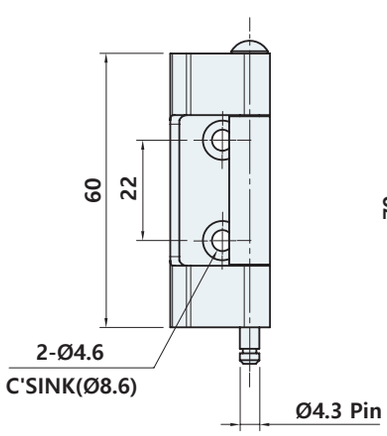

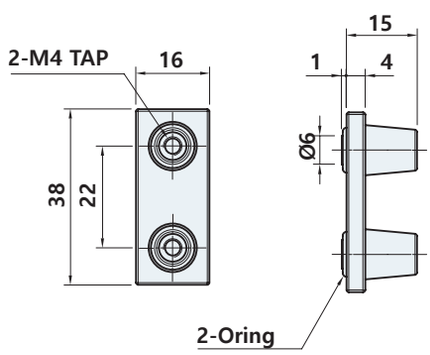

Waterproof Bracket

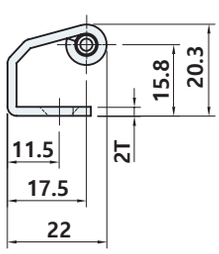

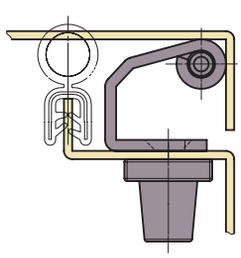

Example of installation

제품코드 Product code

HO - 1539 - T

Material

None	STS304(Hinge, Pin, Pipe)
T	STS304(Hinge), Steel(Pin, Pipe)

HO-2515-27, 2518-25

#스냅링으로분리방지



LR

사양 Specification

소 재	철	Material	Steel
표면처리	힌지피스 A : 흑색도금, 힌지피스 B, 핀 : 아연도금	Finish	Hinge-piece A : Black plated, Hinge-piece B, Pin : Zinc plated
특 징	좌우겸용	Feature	For both left and right use

HO-2515-27

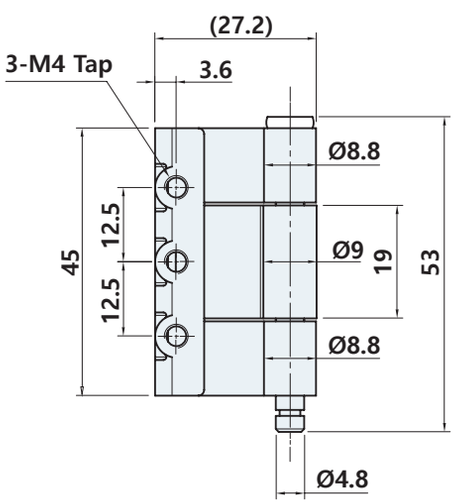

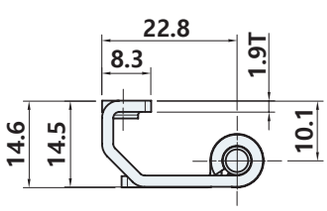

HO-2518-25

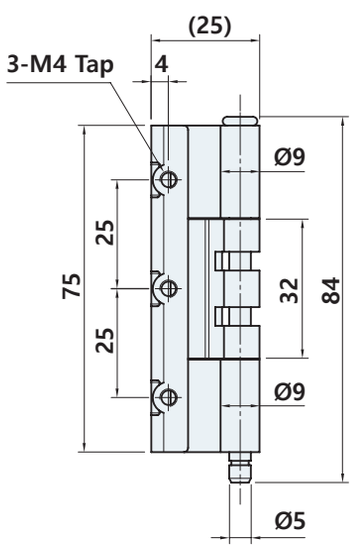

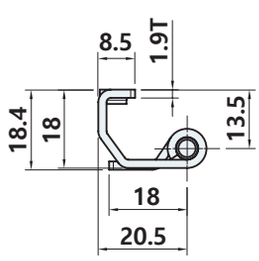

HO-2520-25

#탈부착 용이

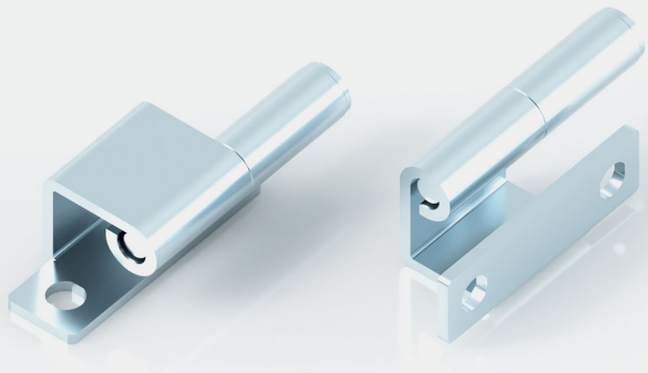

LR

사양 Specification

소 재	철	Material	Steel
표면처리	아연도금	Finish	Zinc plated
특 징	좌우겸용	Feature	For both left and right use

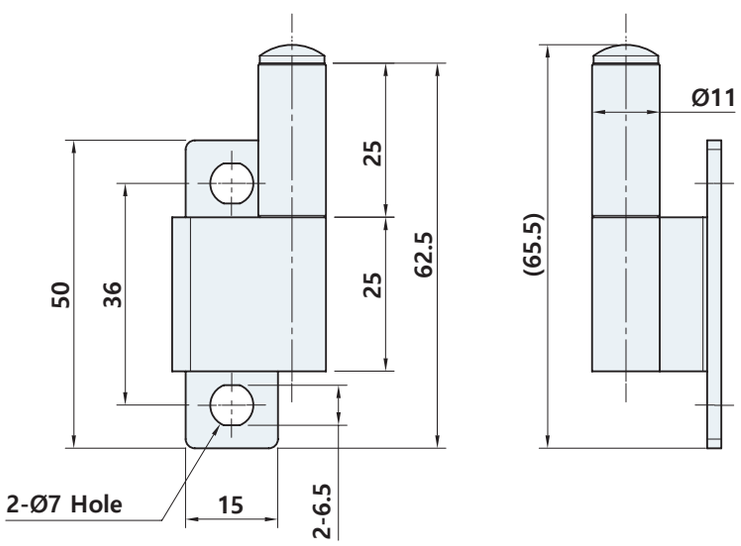

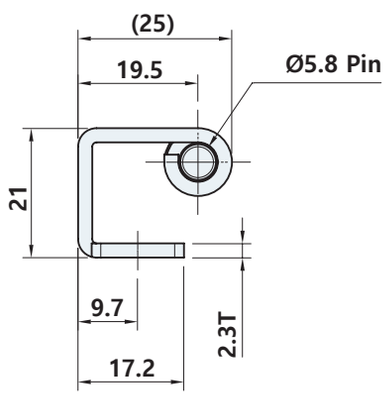

HO-2524-20

#스냅링으로 분리방지

#본체에 볼트 부착

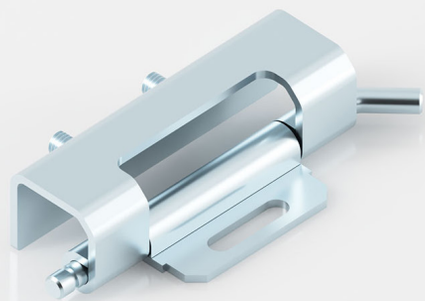

LR

사양 Specification

소 재	철	Material	Steel
표면처리	아연도금	Finish	Zinc plated
특 징	좌우겸용	Feature	For both left and right use

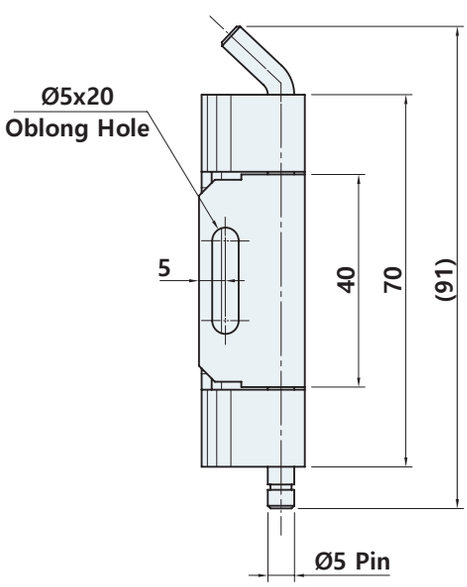

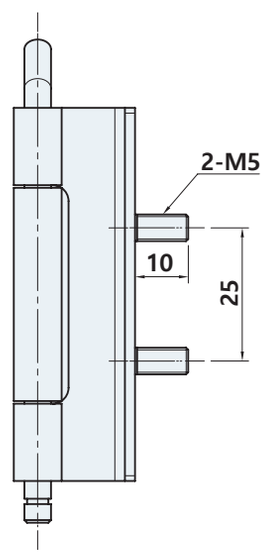

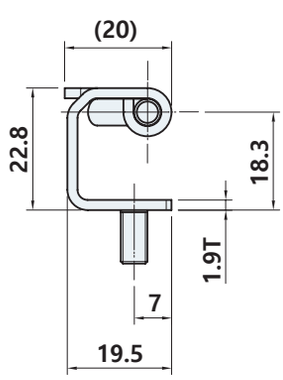

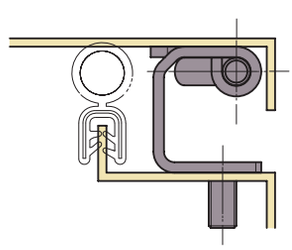

Example of installation

HO-2529-45

#용접 #탈부착 용이

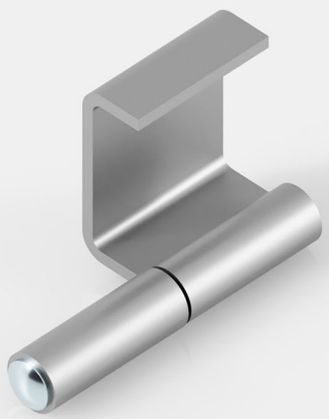

사양 Specification

소 재	철	Material	Steel
특 징	좌우겸용	Feature	For both left and right use

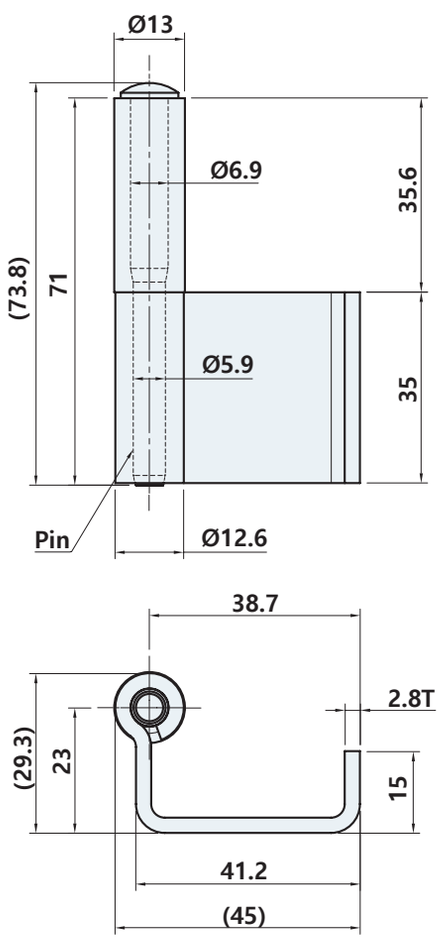

HO-3170

#탈부착 용이 #간편설치

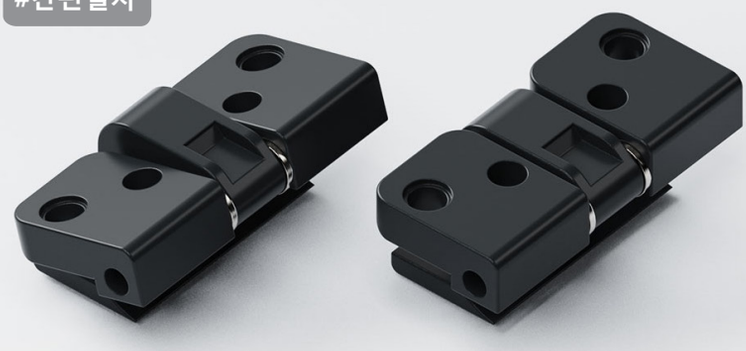

LR

사양 Specification

소 재	아연합금	Material	Zinc alloy die-cast
표면처리	흑색도장 [BK]	Finish	Black powder coated [BK]
특 징	좌우겸용	Feature	For both left and right use

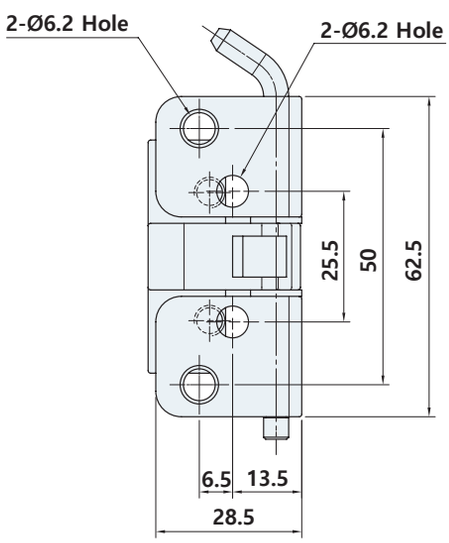

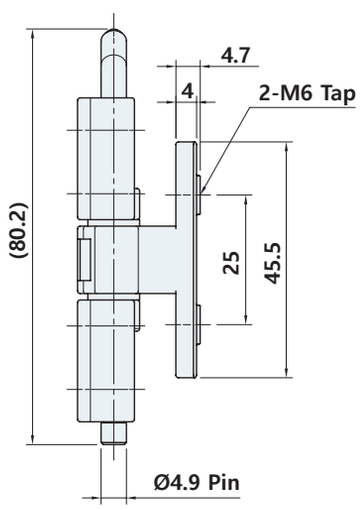

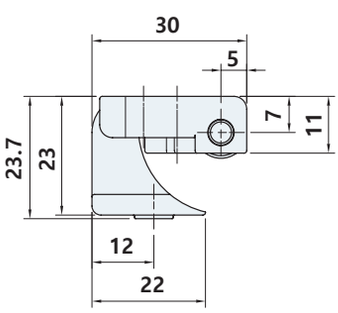

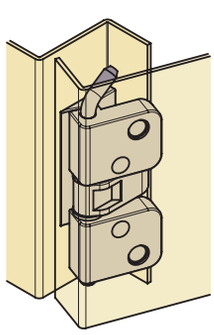

Example of installation

HO-3224-32

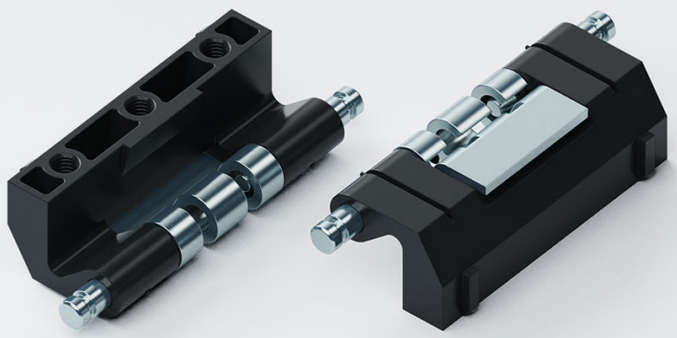

사양 Specification

소 재	힌지피스 A : 아연합금, 힌지피스 B, 핀 : 철	Material	Hinge-piece A : Zinc alloy die-cast, Hinge-piece B, Pin : Steel
표면처리	힌지피스 A : 흑색도장, 힌지피스 B, 핀 : 아연도금	Finish	Hinge-piece A : Black powder coated, Hinge-piece B, Pin : Zinc plated
특 징	좌우겸용, 부드러운 작동, 설치편의성(E-링 없이 결합), 상하의 핀 작동으로 분리/결합	Feature	For both left and right use, Smooth operation, Ease of installation(Defective without E-ring), Separation/combination by top and bottom pin operation

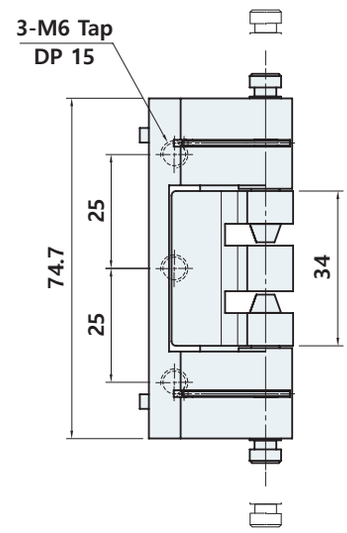

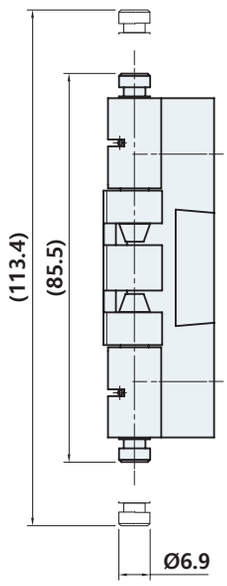

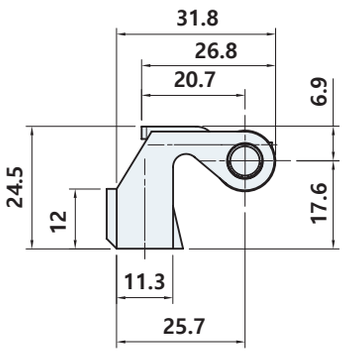

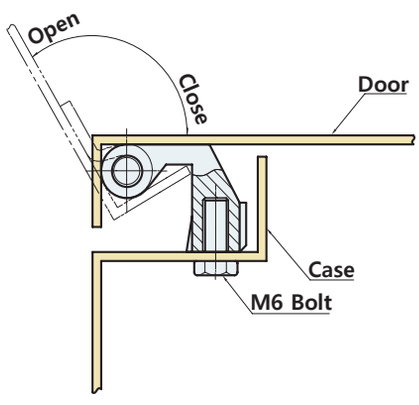

Operation Example

HO-3225-37

#탈부착 용이 #설치편의성

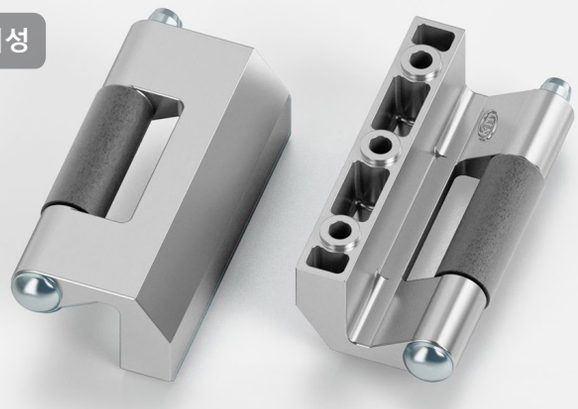

LR

사양 Specification

소 재	아연합금 , 핀 (HIN1-0780), 파이 (HIP-133407) : 철 ※별매	Material	Zinc alloy die-cast, Pin(HIN1-0780), Pipe(HIP-133407) : Steel ※Separate sale
표면처리	핀 : 아연도금	Finish	Pin : Zinc plated
특 징	좌우겸용	Feature	For both left and right use

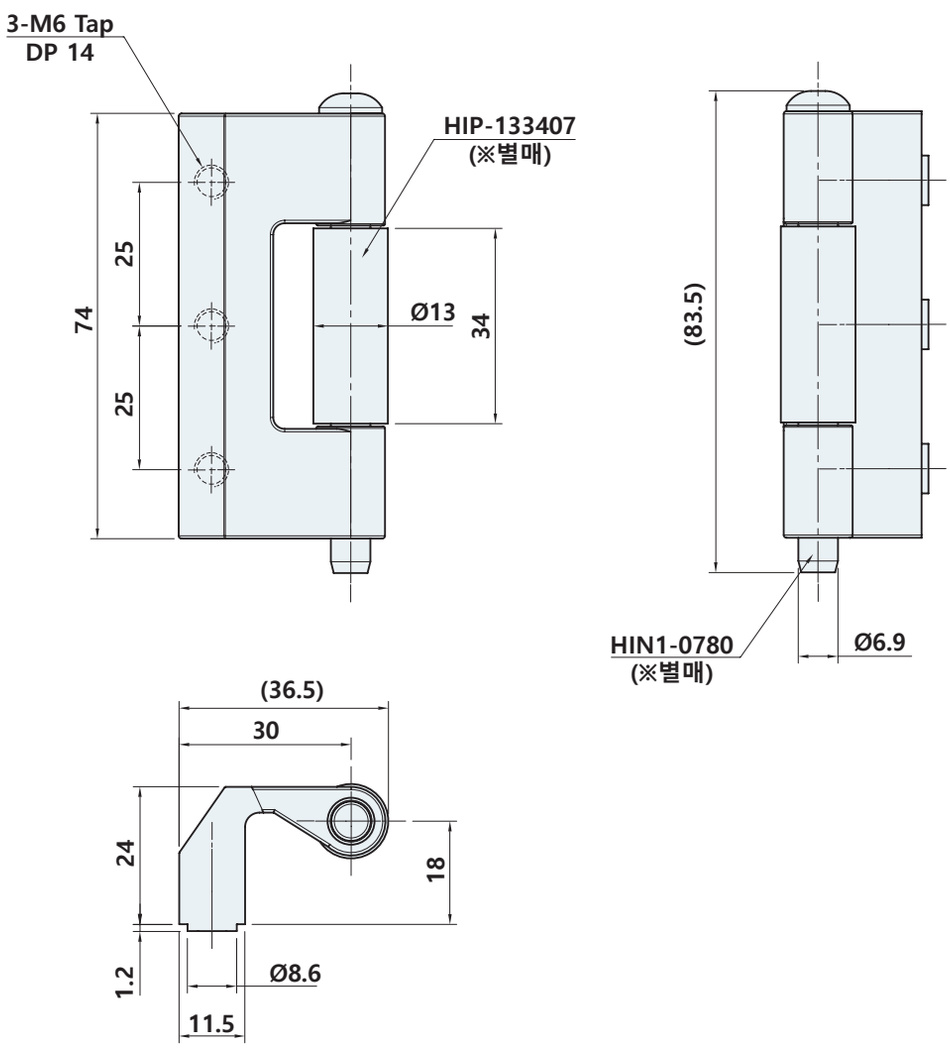

HO-3430-2

#탈부착 용이

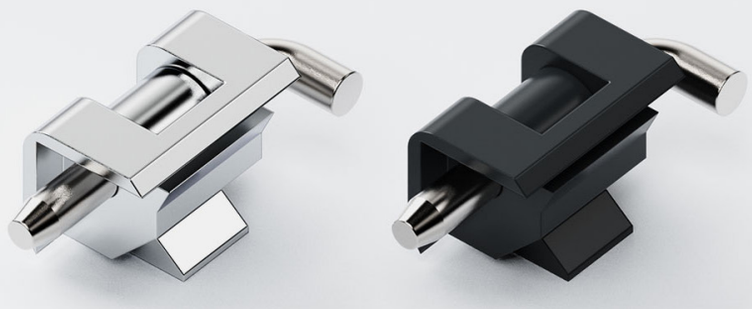

LR

사양 Specification

소 재	아연합금	Material	아연합금
표면처리	크롬도금 [CR], 흑색도장 [BK]	Finish	Bright chrome plated [CR], Black powder coated [BK]
특 징	좌우겸용	Feature	For both left and right use

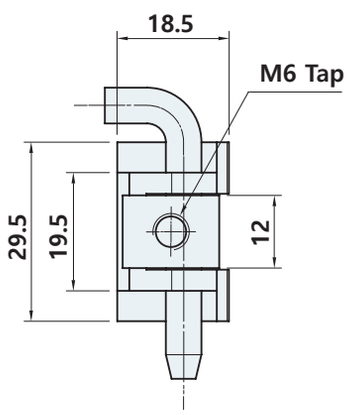

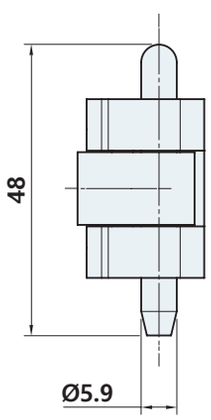

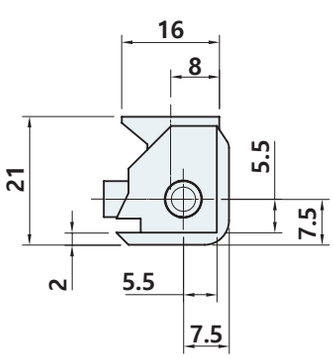

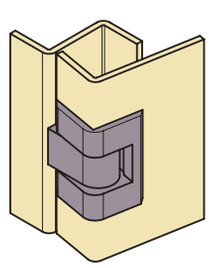

Example of installation

제품코드 Product code

HO - 3430 - 2 CR

Finish
CR Bright chrome
BK Black powder

HO-3440-2

#탈부착 용이



사양 Specification

소 재	아연합금	Material	Zinc alloy die-cast
표면처리	크롬도금 [CR], 흑색도장 [BK]	Finish	Bright chrome plated [CR], Black powder coated [BK]
특 징	좌우겸용	Feature	For both left and right use

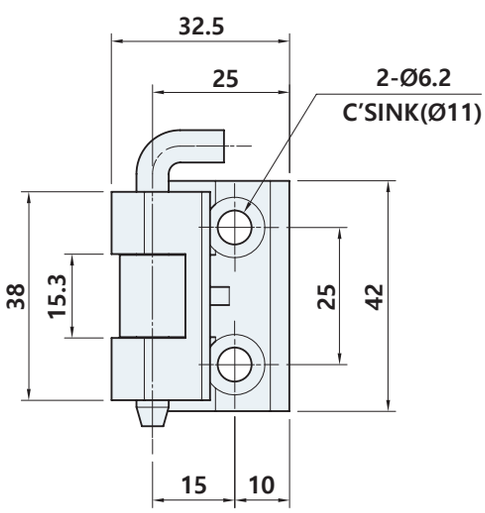

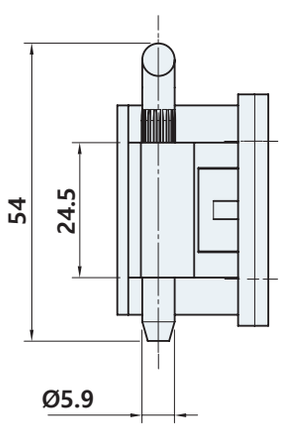

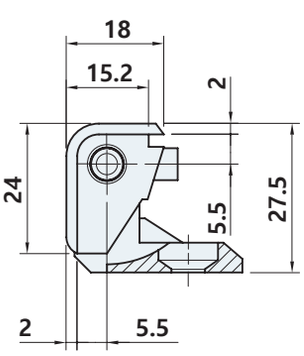

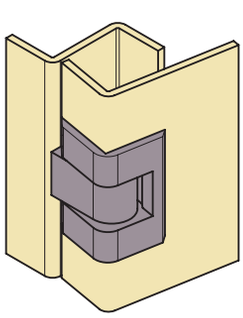

Example of installation

제품코드 Product code

HO - 3440 - 2 CR

Finish
CR Bright chrome
BK Black powder

HO-3450-2

#탈부착 용이



LR

사양 Specification

소 재	아연합금	Material	아연합금
표면처리	크롬도금 [CR], 흑색도장 [BK]	Finish	Bright chrome plated [CR], Black powder coated [BK]
특 징	좌우겸용	Feature	For both left and right use

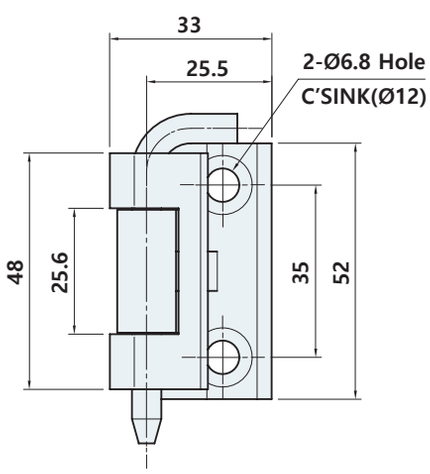

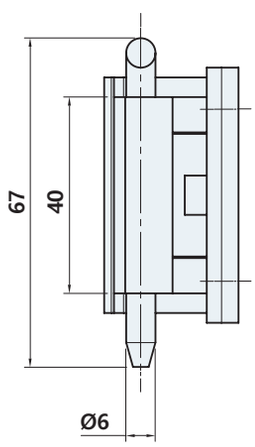

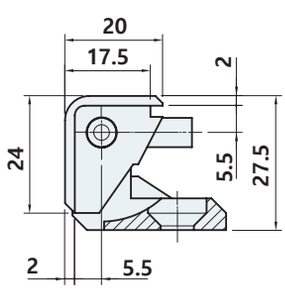

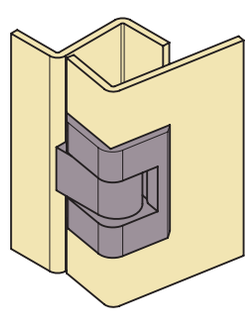

Example of installation

제품코드 Product code

HO - 3450 - 2 CR

Finish
CR Bright chrome
BK Black powder

HO-3460-2

#탈부착 용이



LR

사양 Specification

소 재	아연합금	Material	Zinc alloy die-cast
표면처리	크롬도금 [CR], 흑색도장 [BK]	Finish	Bright chrome plated [CR], Black powder coated [BK]
특 징	좌우겸용	Feature	For both left and right use

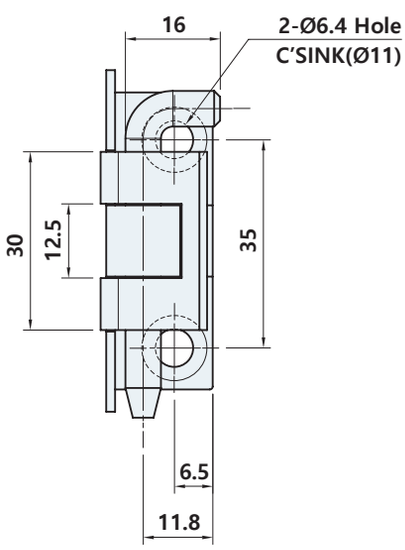

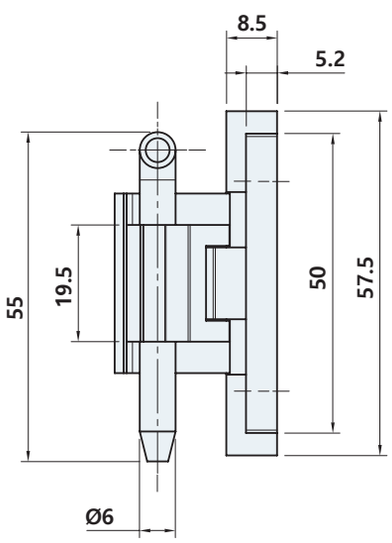

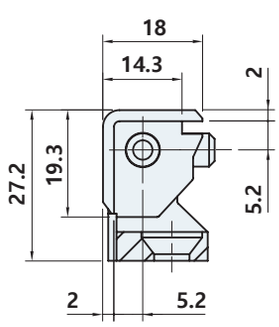

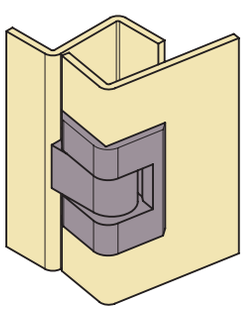

Example of installation

제품코드 Product code

HO - 3460 - 2 CR

Finish
CR Bright chrome
BK Black powder

HO-3510

#탈부착 용이

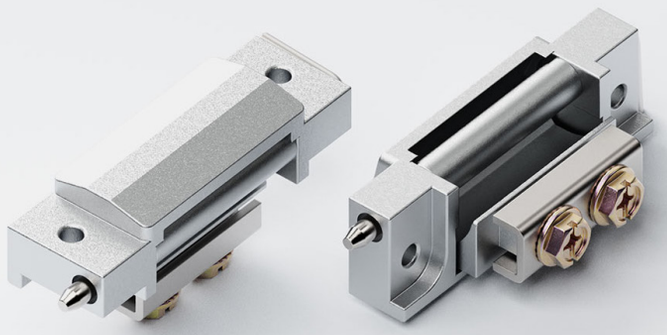

사양 Specification

소 재	아연합금	Material	Zinc alloy die-cast
표면처리	크롬도금(샌딩) [CR]	Finish	Bright chrome plated [CR] (sanding)
특 징	좌우겸용	Feature	For both left and right use

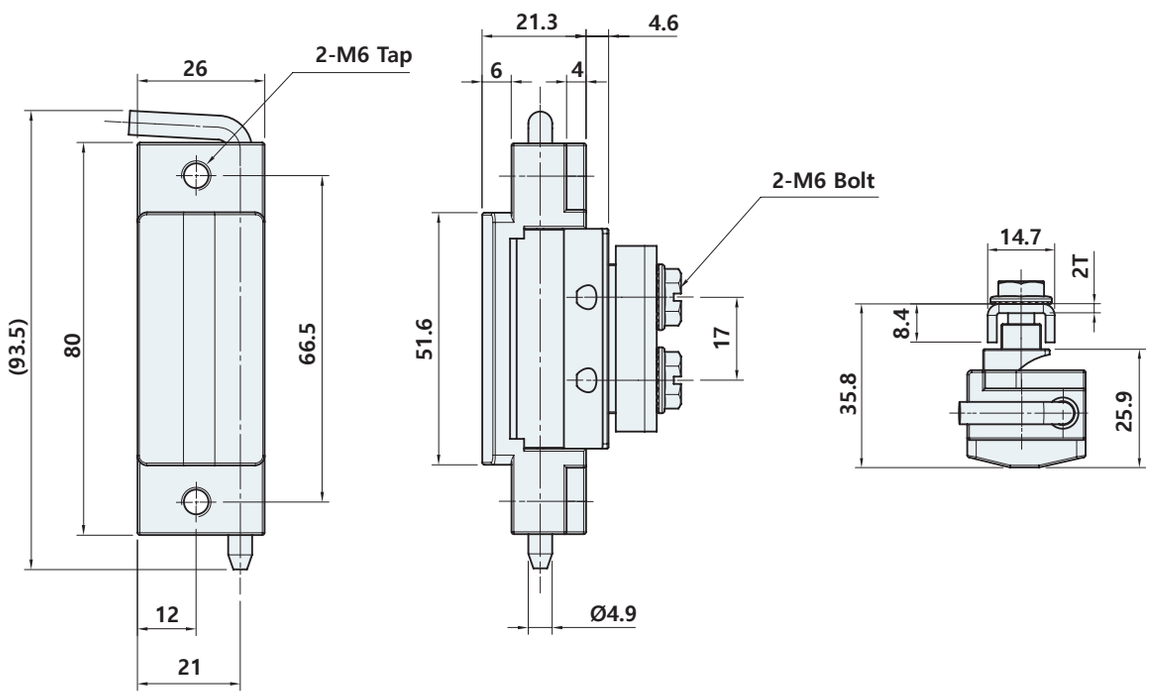

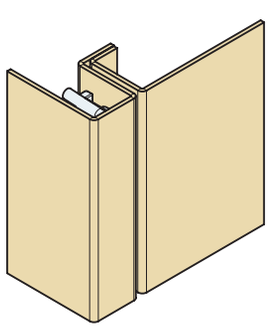

Example of installation

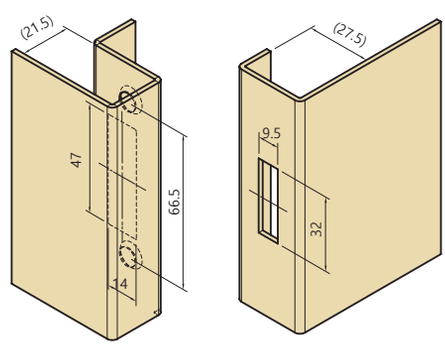

Panel cutout dimensions

HO-3532

#간편설치 #탈부착 용이

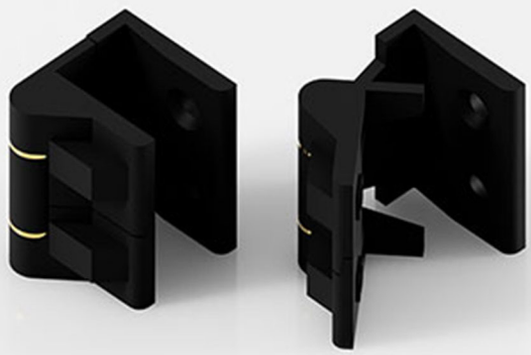

LR

사양 Specification

소 재	아연합금	Material	Zinc alloy die-cast
표면처리	흑색도장 [BK]	Finish	Black powder coated [BK]
특 징	좌우겸용	Feature	For both left and right use

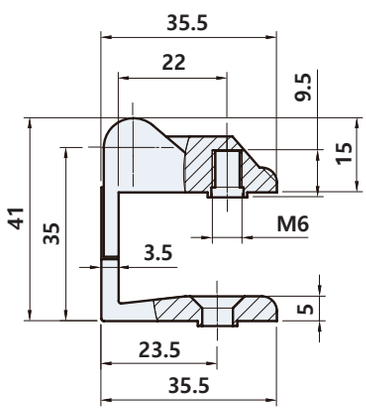

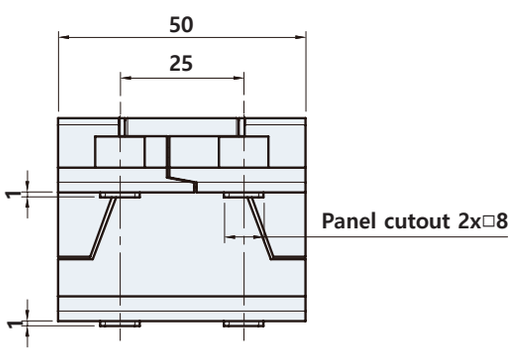

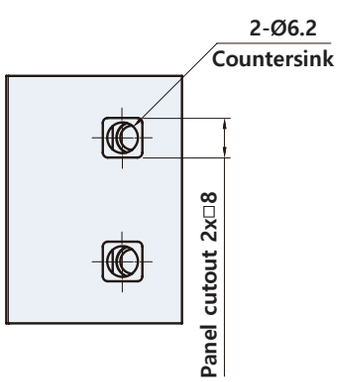

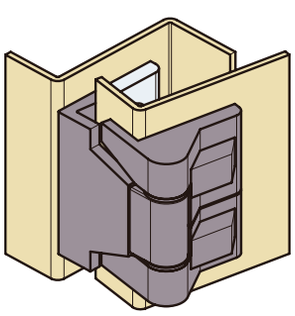

Example of installation

HL-110



사양 Specification

소 재	스테인리스 주조(STS304)	Material	Stainless steel cast(STS304)
표면처리	광택연마	Finish	Bright polished
특 징	좌우겸용, 내식성 우수	Feature	For both left and right use, Corrosion resistant

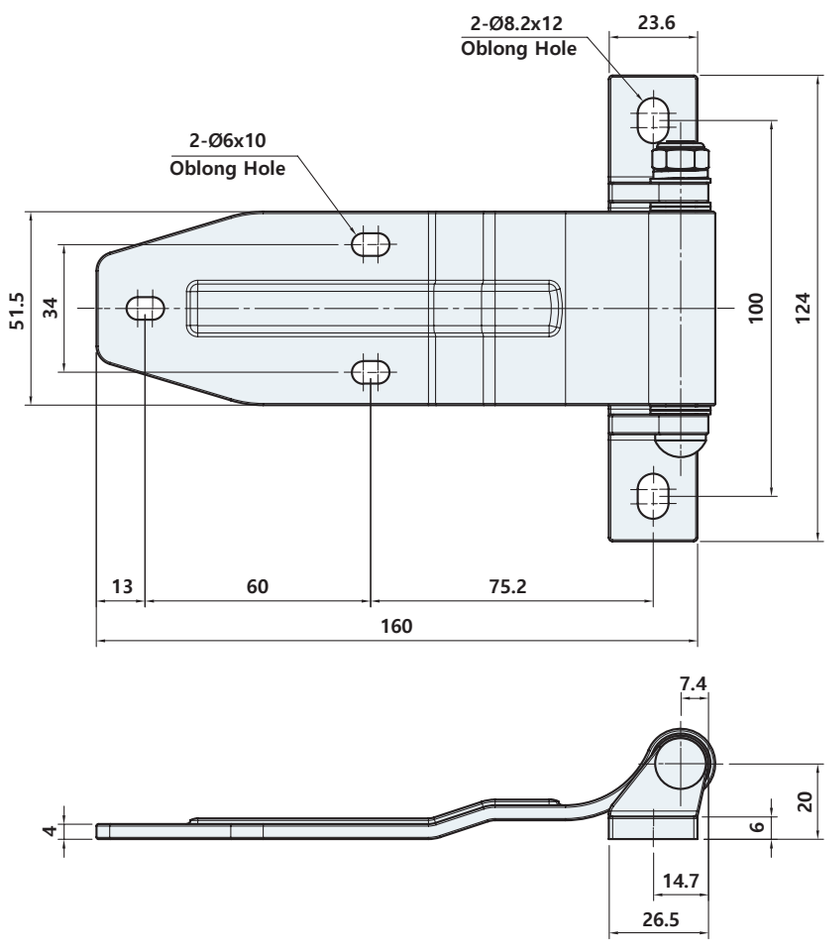

HL-120

RoHS 4 COMPLIANT



STS 304 | LR

사양 Specification

소 재	스테인리스 주조(STS304)	Material	Stainless steel cast(STS304)
표면처리	광택연마	Finish	Bright polished
특 징	좌우겸용, 내식성 우수	Feature	For both left and right use, Corrosion resistant

HL-120-1

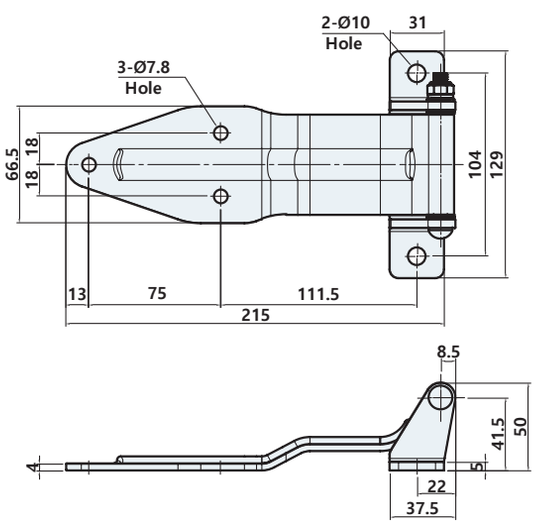

HL-120-2

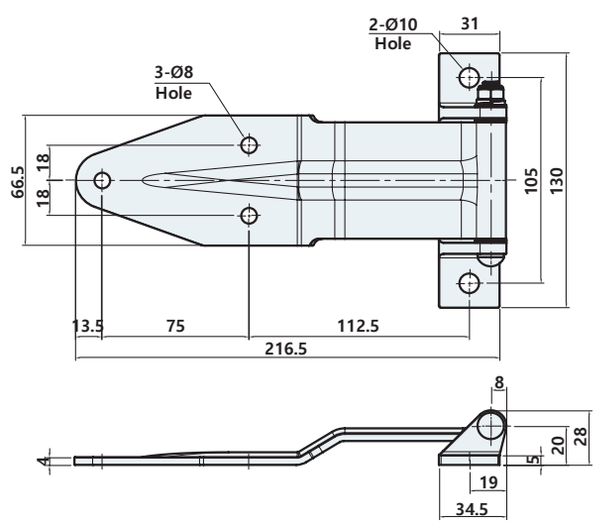

제품코드 Product code

HL - 120 - 1

Size
1
2

HL-130



사양 Specification

소 재	스테인리스 주조(STS304)	Material	Stainless steel cast(STS304)
표면처리	광택연마	Finish	Bright polished
특 징	좌우겸용, 내식성 우수	Feature	For both left and right use, Corrosion resistant

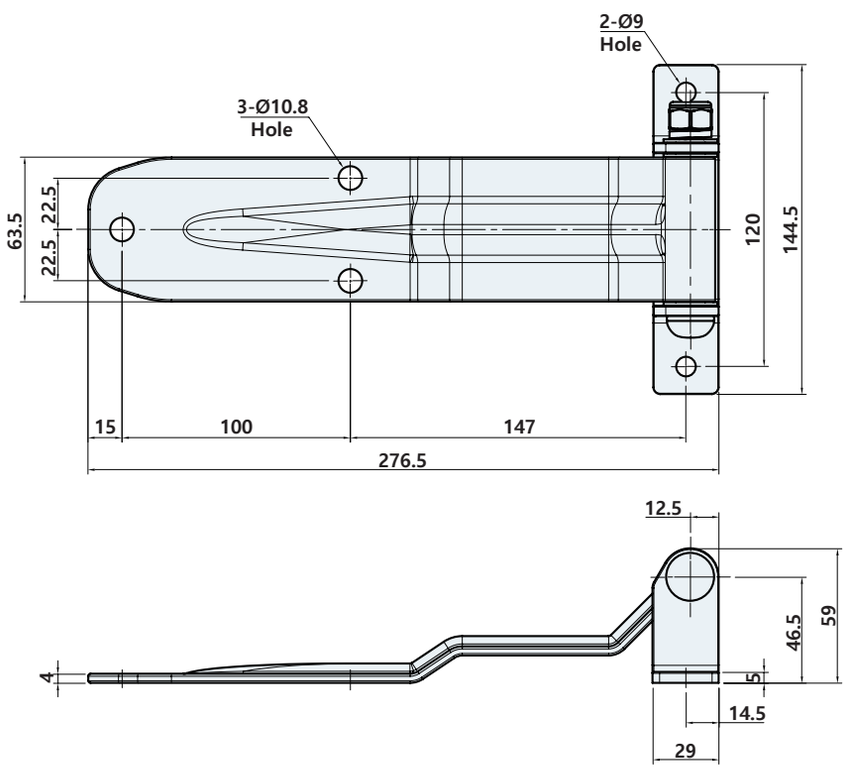

HL-1104

고하중 #고중량 타입



사양 Specification

소 재	스테인리스 주조(STS304)	Material	Stainless steel cast(STS304)
표면처리	광택연마	Finish	Bright polished
특 징	좌우겸용, 내식성 우수	Feature	For both left and right use, Corrosion resistant

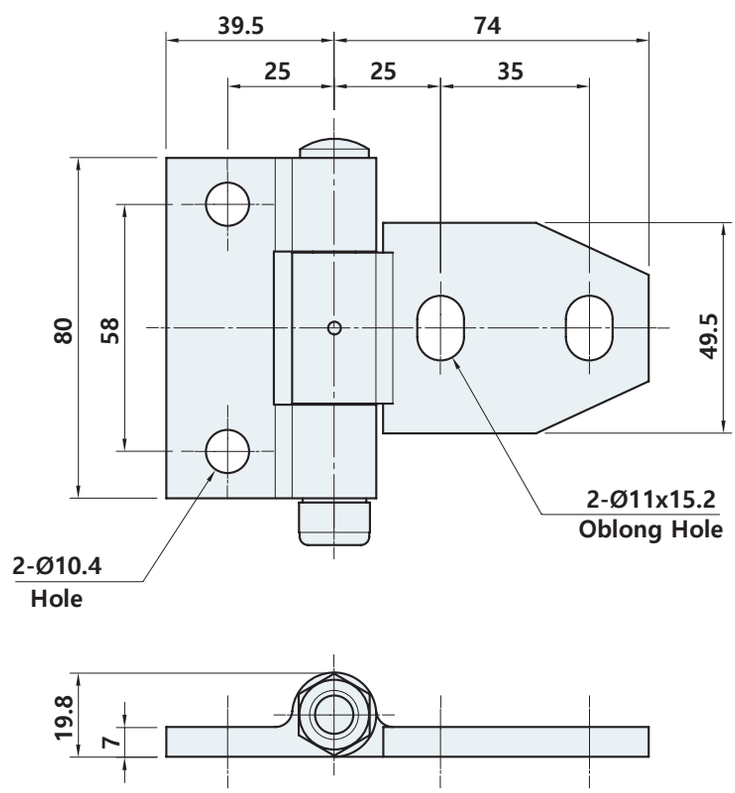

HL-1131L

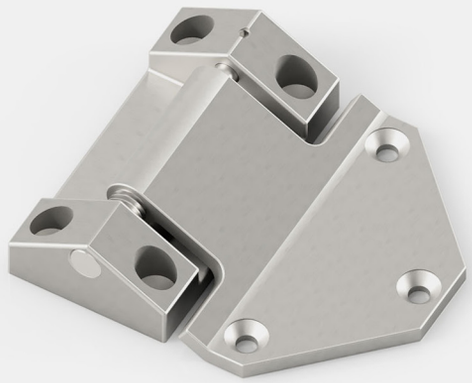

사양 Specification

소 재	스테인리스(STS304)	Material	Stainless steel(STS304)
표면처리	헤어라인	Finish	Hairline
특 징	우수한 외관, 좌/우 교체가능, 내식성 우수, 내구성 우수, 경첩축을 조절하여 도어의 밸런스를 조정 가능	Feature	Excellent appearance, Left/right interchangeable, Corrosion resistant, Excellent durability, The balace of the door can be adjusted by adjusting the hinge axis

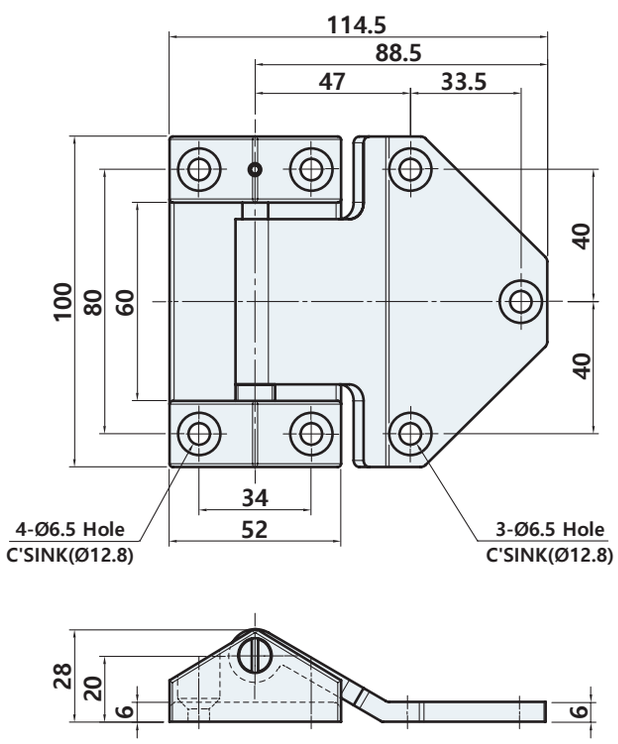

HL-1165-118

RoHS 4 COMPLIANT



STS 304

사양 Specification

소 재	스테인리스 주조(STS304)	Material	Stainless steel cast(STS304)
표면처리	광택연마	Finish	Bright polished
특 징	좌우겸용, 내식성 우수	Feature	For both left and right use, Corrosion resistant

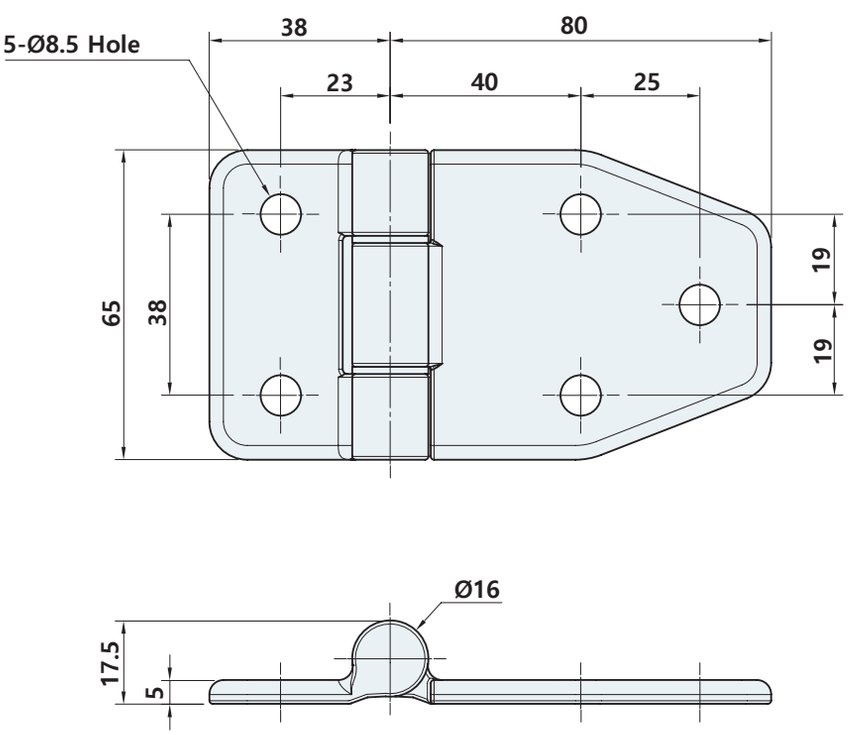

캐치
CATCH



CC-1001

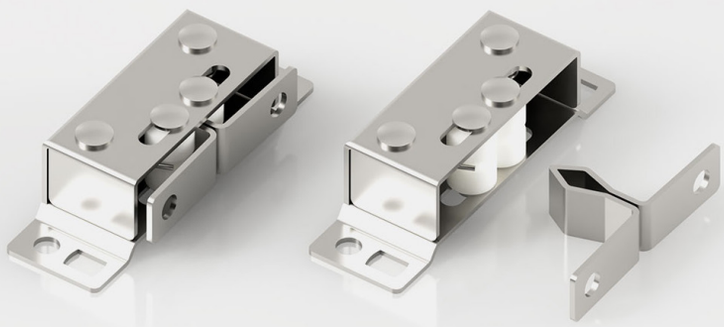

STS 304

사양 Specification

소 재	스테인리스(STS304)	Material	Stainless steel(STS304)
표면처리	바렐연마	Finish	Barrel polished
특 징	내식성 우수	Feature	Corrosion resistant

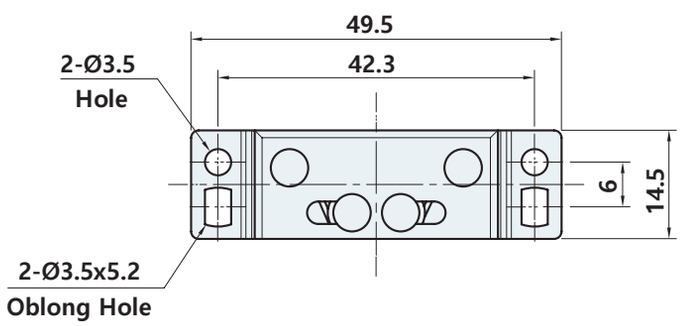

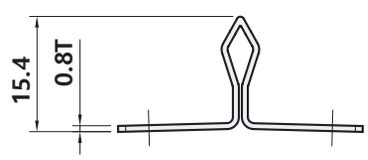

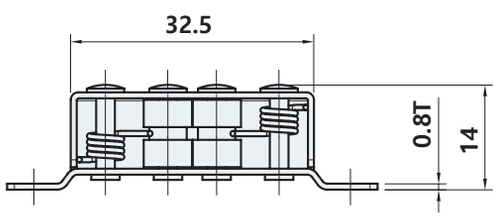

Body

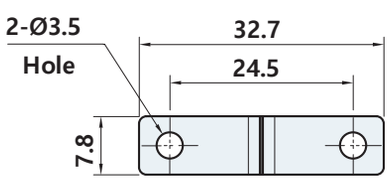

Catch

CC-1110, 2110



사양 Specification

소 재	몸체 : CC-1110(STS304), CC-2110(철) 키퍼 : 플라스틱(PVC)	Material	Body : CC-1110(STS304), CC-2110(Steel) keeper : Plastic(PVC)
표면처리	몸체 : CC-2110(니켈도금), 키퍼 : 아이보리	Finish	Body : CC-2110(Nickel plated), keeper : Ivory
특 징	원터치 캐치	Feature	One-touch catch

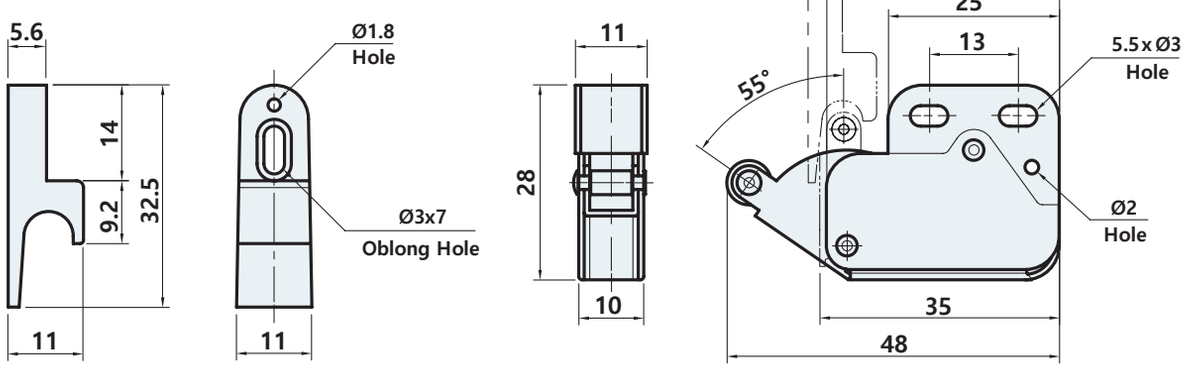

keeper

CC-2110

제품코드 Product code

CC - 1 110

Material
1 STS304
2 Steel

CC-3065

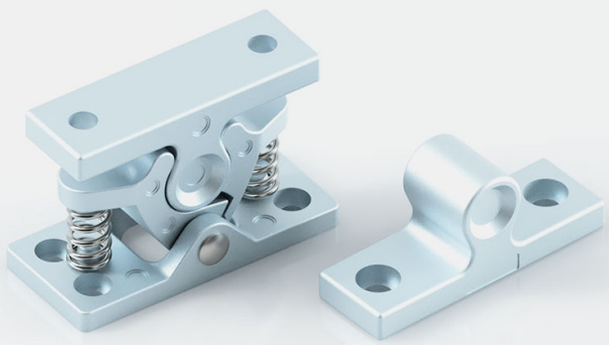

사양 Specification

소 재	몸체 : 아연합금, 스프링 : 스테인리스(STS304)	Material	Body : Zinc alloy die-cast, Spring : STS304
표면처리	몸체 : 아연도금	Finish	Body : Zinc plated
특 징	단단한 고정 (스프링)	Feature	Tight fixation (Spring)

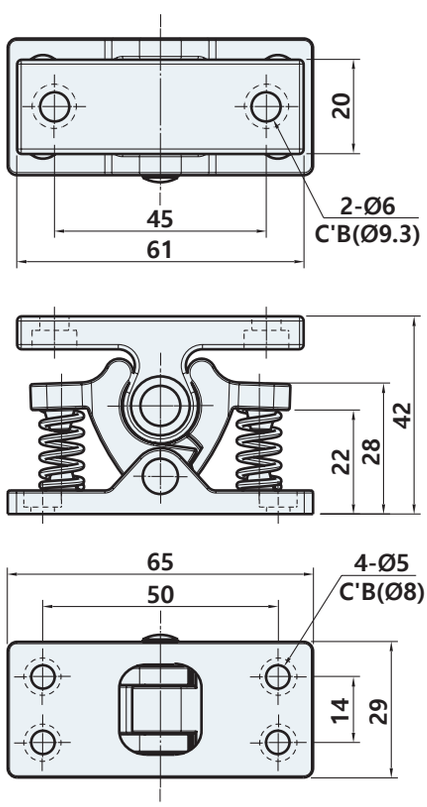

CC-6010



사양 Specification

소 재	캐치 : ABS, 나일론, 키퍼 : 나일론	Material	Catch : ABS, Nylon, Keeper : Nylon
표면처리	흑색 [BK]	Finish	Black [BK]

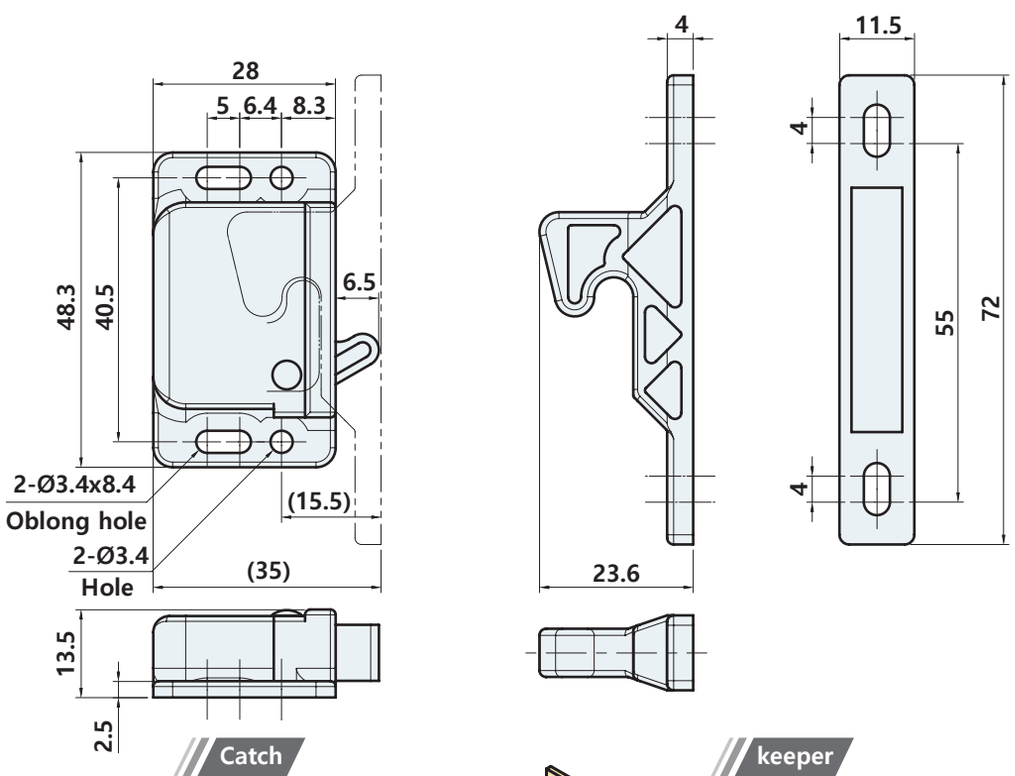

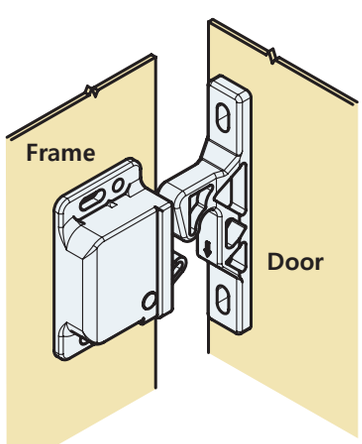

Example of installation

CC-6027

#롤러캐치



사양 Specification

소 재	플라스틱(POM)	Material	Plastic(POM)
표면처리	백색 [WH]	Finish	White [WH]
특 징	부드러운 작동, 단단한 고정	Feature	Smooth operation, Tight fixation

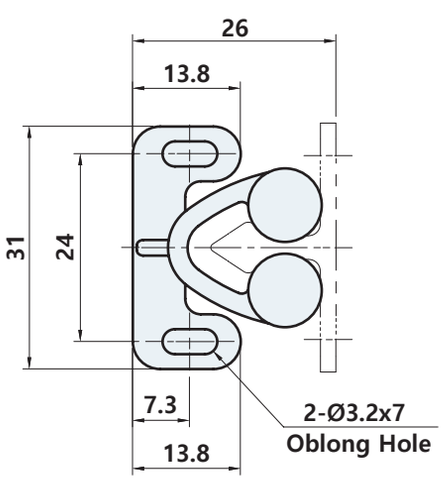

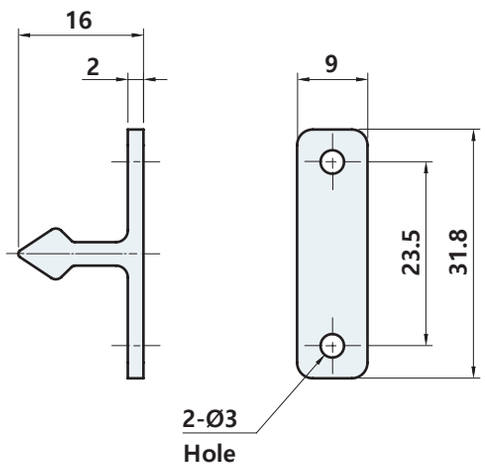

keeper

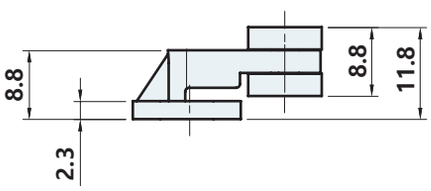

Body

CC-6105



사양 Specification

소 재	플라스틱(ABS)	Material	Plastic(ABS)
표면처리	백색 [WH], 흑색 [BK]	Finish	White [WH], Black [BK]
특 징	원터치 캐치, 진동저항	Feature	One-touch catch, Vibration resistance

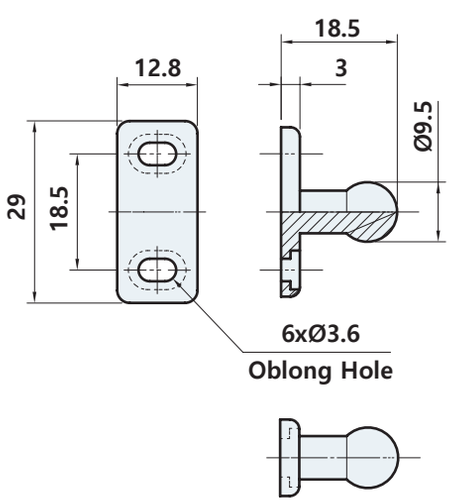

keeper

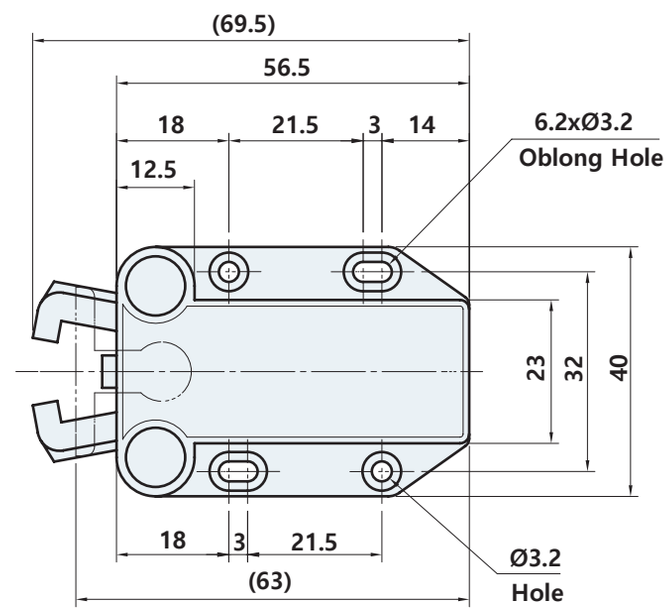

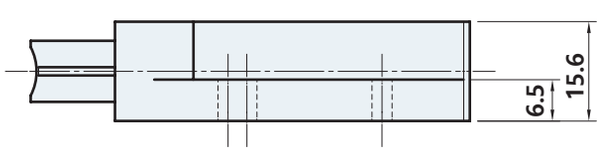

Body

제품코드 Product code

CC - 6105 WH

Finish
WH White
BK Black

CC-6106

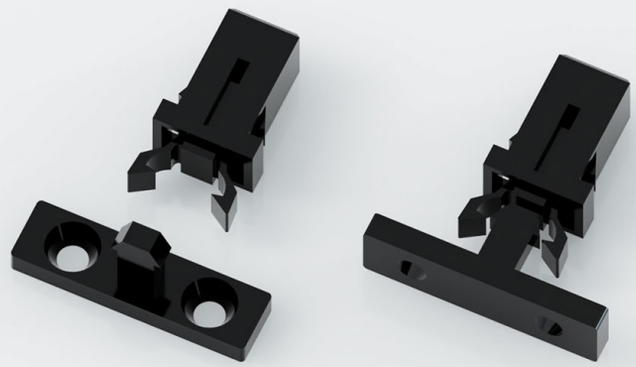

사양 Specification

소 재	플라스틱(POM, PA)	Material	Plastic(POM, PA)
표면처리	흑색 [BK]	Finish	Black [BK]
특 징	원터치 캐치	Feature	One-touch catch

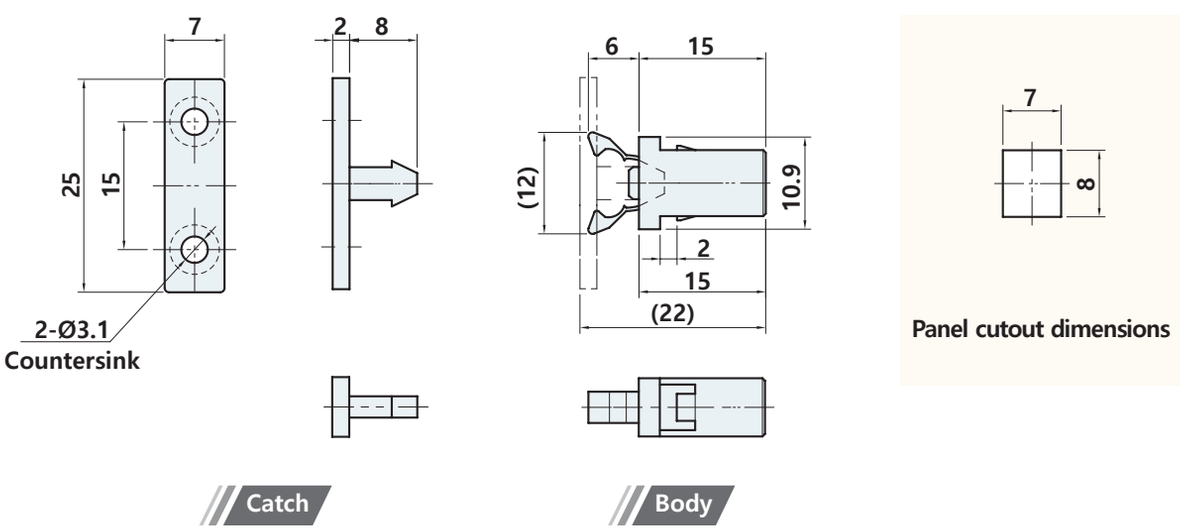

CB-1004



STS 304

사양 Specification

소 재	스테인리스 주조(STS304)	Material	Stainless steel cast(STS304)
표면처리	광택연마	Finish	Bright polished
특 징	내식성 우수, 결합강도 조절가능	Feature	Corrosion resistant, Bond strength adjustable

CB-1004-43

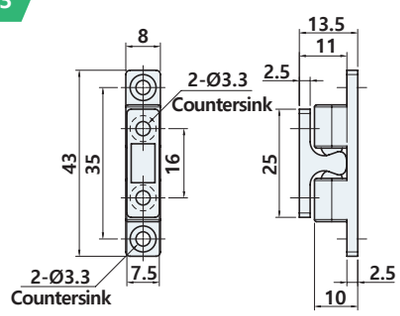

CB-1004-70

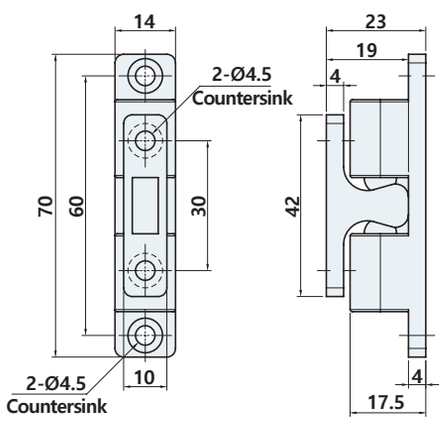

CB-1004-50

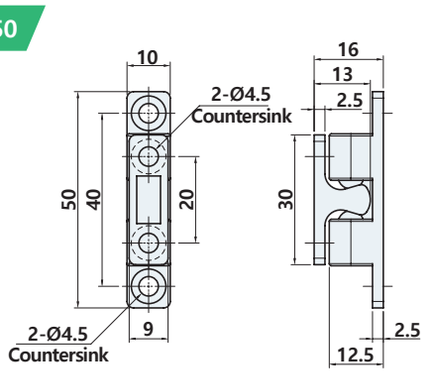

제품코드 Product code

CB - 1004 - 43

Size
43
50
70

CB-1050, 1290



STS 304

사양 Specification

소 재	스테인리스(STS304)	Material	Stainless steel(STS304)
표면처리	CB-1050 : 바렐연마, CB-1290 : 헤어라인	Finish	CB-1050 : Barrel polished, CB-1290 : Hairline
특 징	내식성 우수, CB-1050 : 부드러운 작동 CB-1290 : 롤러 사용으로 부드러운 작동감, 좌우겸용	Feature	Corrosion resistant, CB-1050 : Smooth operation, CB-1290 : Smooth operation feeling with the use of roller, For both left and right use

CB-1050

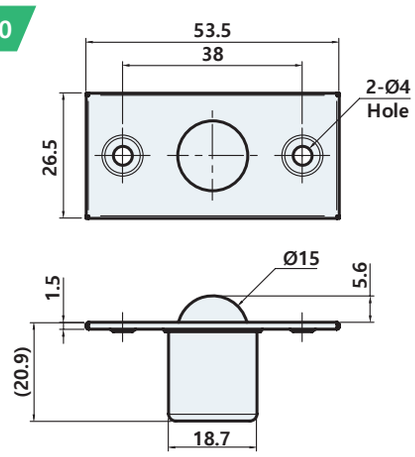

Body

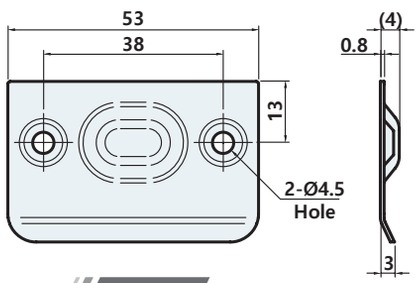

Bracket

CB-1209

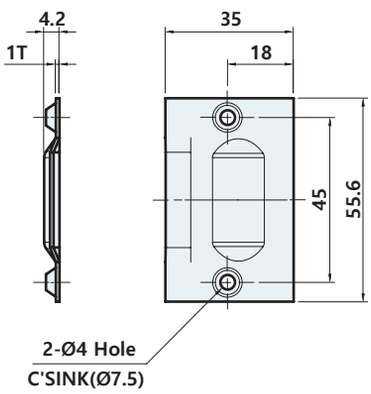

Bracket

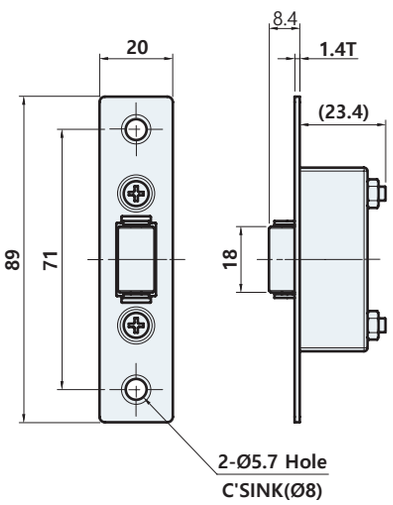

Body

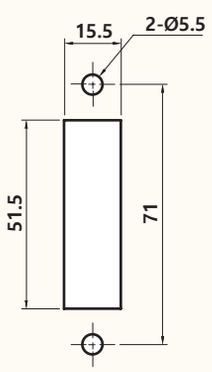

Panel cutout dimensions

CB-3001



사양 Specification

소 재	아연합금	Material	Zinc alloy die-cast
표면처리	크롬도금 [CR]	Finish	Bright chrome plated [CR]
특 징	결합강도 조절가능 정방향, 90˚ 방향 둘다 사용가능	Feature	Adjustable degree of coupling Hold in the forward direction, 90˚ direction

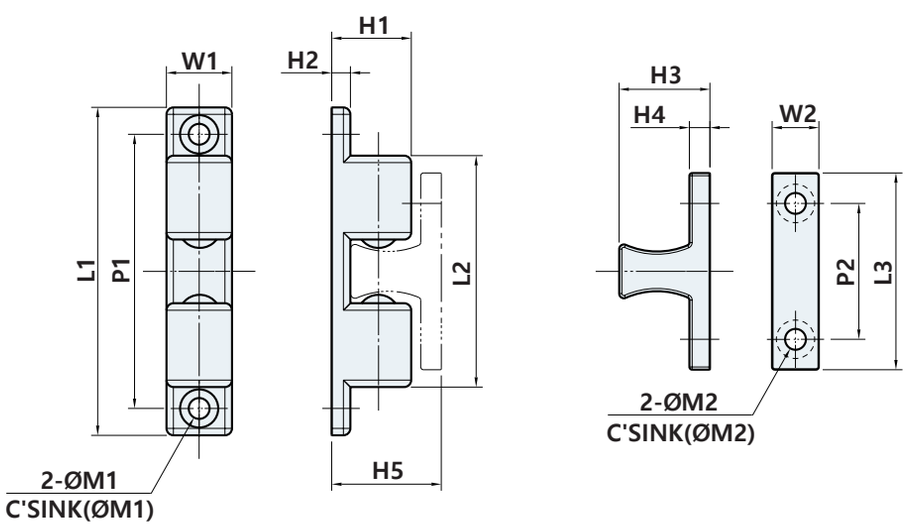

	L1	L2	L3	W1	W2	H1	H2	H3	H4	H5	P1	P2	M1	M2
CB-3001-35	35	21	21	10	10	9	2	8.8	2.2	11	28	13	Ø4.2(Ø6.2)	Ø4.2(Ø6.2)
CB-3001-50	50	30	30	11	10.8	12	2.6	12.2	2.5	14.8	40	20	Ø4.3(Ø7.3)	Ø4.3(Ø7)
CB-3001-55	55	38.2	30	11.5	10	13.5	3.5	15.3	4	18.8	46	20.5	Ø4.1(Ø6.8)	Ø4.2(Ø6.8)
CB-3001-70S	70	49.4	42	14	10	17	4	16.4	4.4	21.4	58.5	29	Ø4.5(Ø8.2)	Ø4.5(Ø8.4)
CB-3001-70	70	49.4	42	14	10	17	4	19.4	4.4	23.4	58.5	29	Ø4.5(Ø8.2)	Ø4.5(Ø8.2)

제품코드 Product code

CB - 3001 - 50

Size
50
55
70S
70

CB-3001-28N



사양 Specification

소 재	아연합금	Material	Zinc alloy die-cast
표면처리	크롬도금 [CR]	Finish	Bright chrome plated [CR]
특 징	결합강도 조절가능, 90° 방향으로 사용가능	Feature	Bond strength adjustable, Can be used in 90° direction

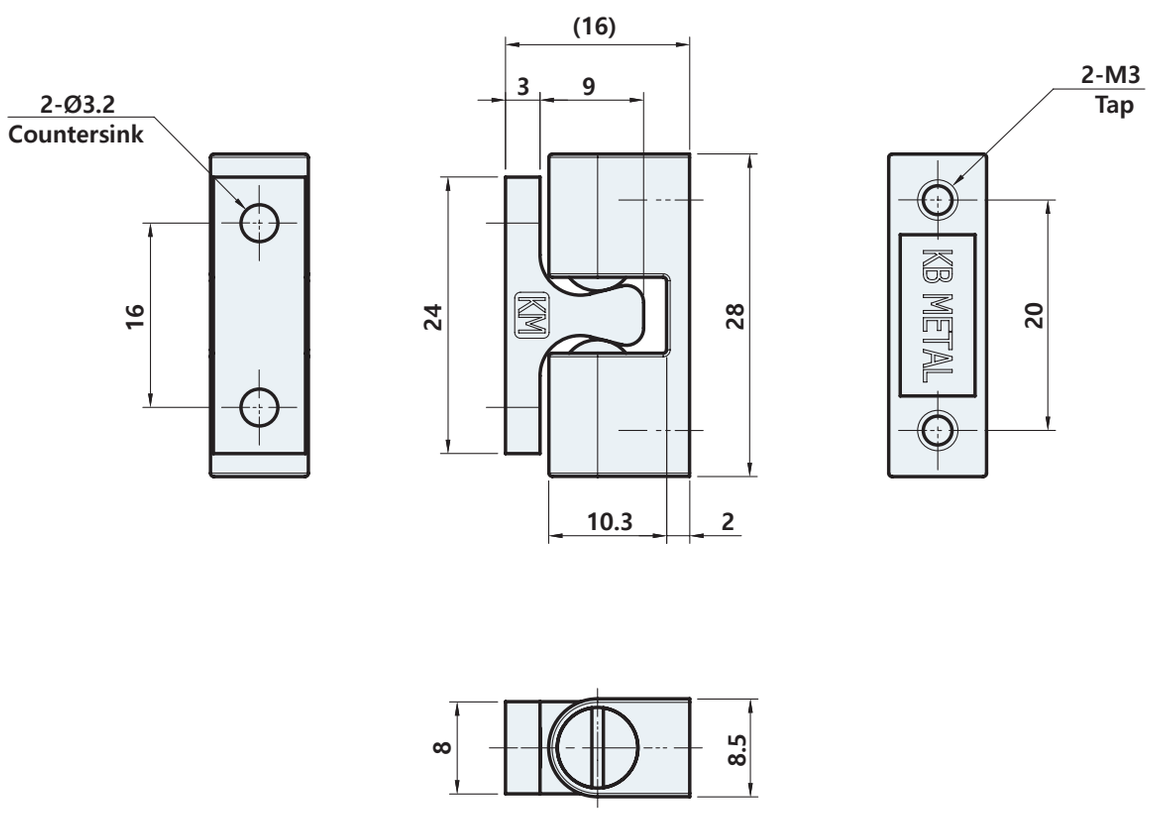

CB-4003



사양 Specification

소 재	황동	Material	Brass
표면처리	니켈도금	Finish	Nickel plated
특 징	내식성 우수, 결합강도 조절가능	Feature	Corrosion resistant, Bond strength adjustable

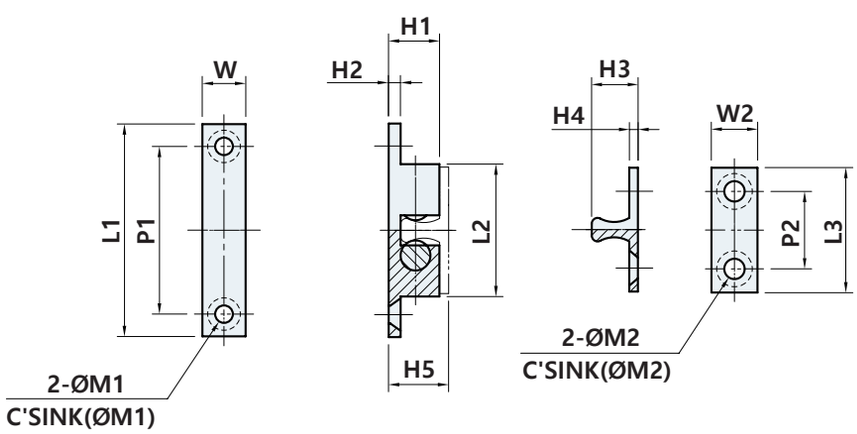

	L1	L2	L3	W1	W2	H1	H2	H3	H4	H5	P1	P2	M1	M2
CB-4003-35	35.6	21.8	21	7.3	7.8	8.5	1.5	8	1.6	10.1	28	13	Ø3.5(Ø5)	Ø3.5(Ø5)
CB-4003-43	43	26.5	26.5	8	8	9.5	1.8	9	1.7	11.3	35.5	18	Ø3.5(Ø5)	Ø3.5(Ø5)
CB-4003-50	50	30.7	30.7	9	9	10.7	1.8	10.4	1.7	12.4	41	20	Ø3.5(Ø5)	Ø3.5(Ø5)

제품코드 Product code

CB - 4003 - 35

Size
35
43
50

CMP(S) Series

#자석아대



사양 Specification

소 재	CMPS : 스테인리스(STS430), CMP : 철	Material	CMPS : Stainless steel(STS430), CMP : Steel
표면처리	CMPS : 바렐연마, CMP-C1227 : 아연도금, CMP-A1340, C1635 : 니켈도금	Finish	CMPS : Barrel polished, CMP-C1227 : Zinc plated, CMP-A1340, C1635 : Nickel plated
특 징	CMPS : 내식성 우수	Feature	CMPS : Corrosion resistant

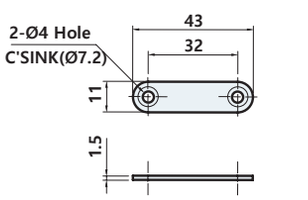

CMPS-A1132

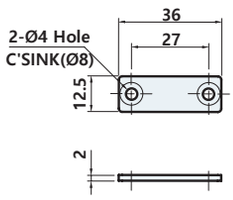

CMP-C1227

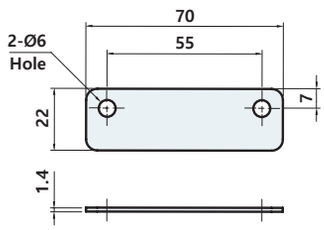

CMPS-C2255

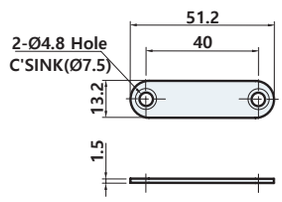

CMP-A1340

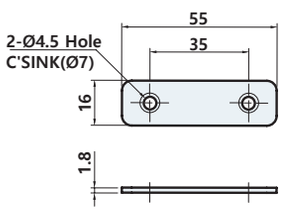

CMP-C1635

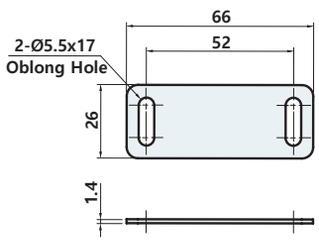

CMPS-C2652

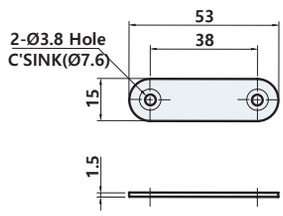

CMPS-A1538

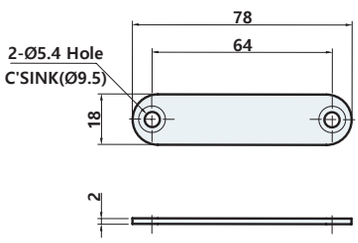

CMPS-A1864

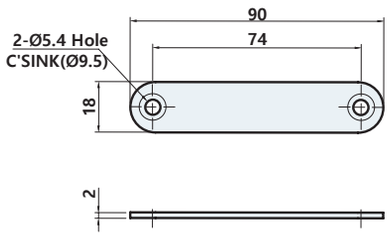

CMPS-A1874

CMB(S) (C타입,L타입)



사양 Specification

소 재	CMB-L3030, CMB-L4040 : 철, CMBS-C2540 : 스테인리스(STS430), CMB-C2540 : 냉강압연강(SPCC)	Material	CMB-L3030, CMB-L4040 : Steel, CMBS-C2540 : Stainless steel(STS430), CMB-C2540 : Cold rolling steel(SPCC)
표면처리	CMB-L3030, CMB-L4040 : 니켈도금, CMBS-C2540 : 바렐연마, CMB-C2540 : 아연도금	Finish	CMB-L3030, CMB-L4040 : Nickel plated, CMBS-C2540 : Barrel polished, CMB-C2540 : Zinc plated

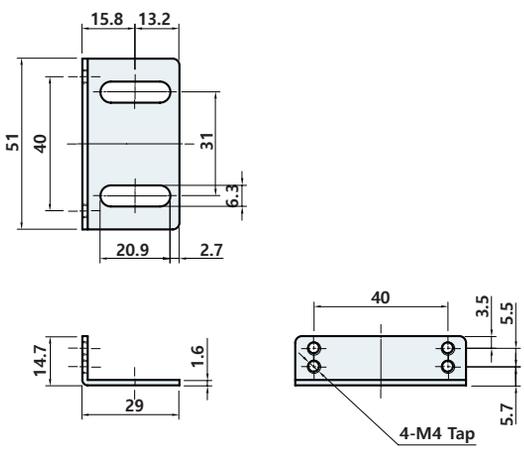

CMB-L3030

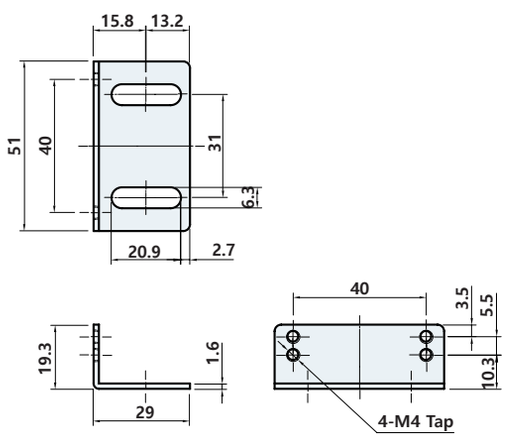

CMB-L4040

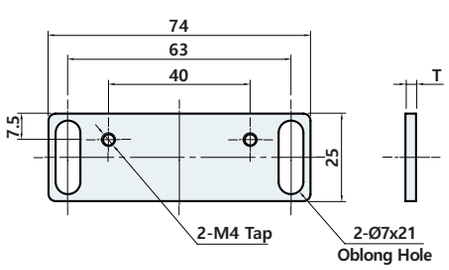

	T
CMBS-C2540	2.8
CMB-C2540	3.0

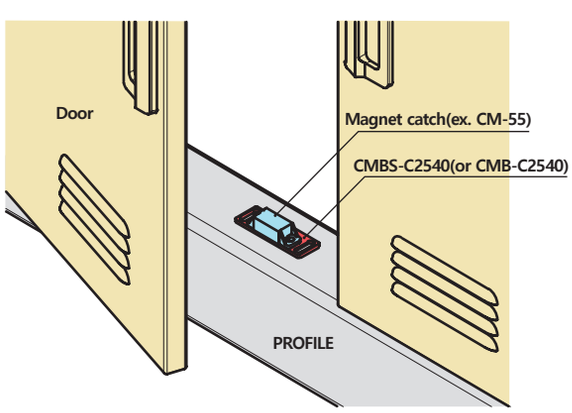

Example of installation

CMPP-A1838



사양 Specification

소 재	케이스 : 아세탈, 캐치판 : 냉간압연강판(SPCC)	Material	Case : Polyacetal, Catch plated : Cold rolling steel(SPCC)
표면처리	백색 [WH]	Finish	White [WH]
특 징	파티클 방지	Feature	Anti particle

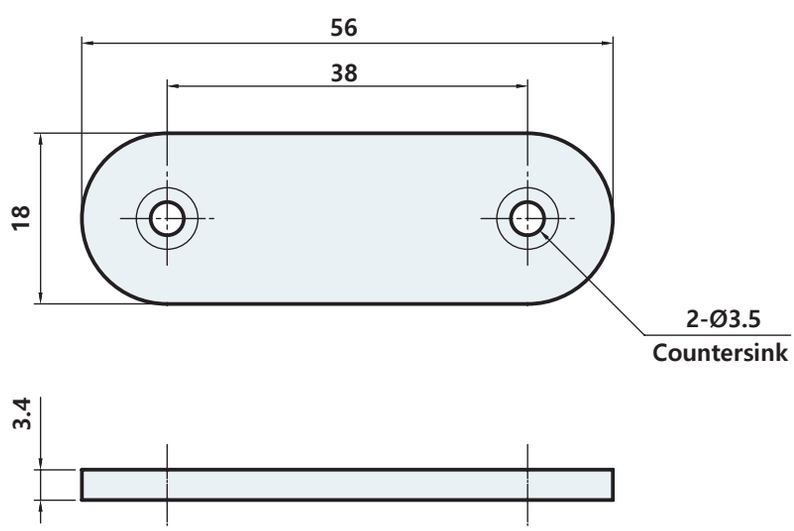

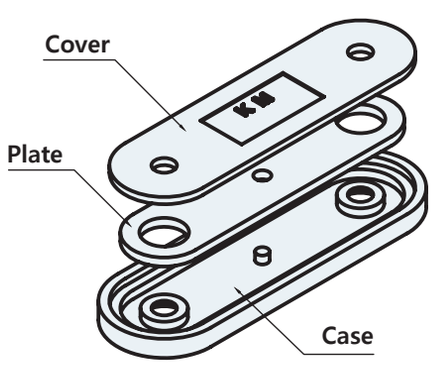

CM-1101, 1103

#측면小 #측면大

#헤어라인

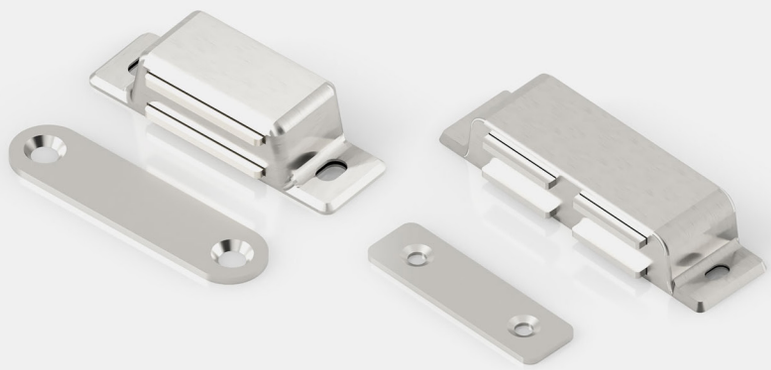

STS 304

사양 Specification

소 재	스테인리스(STS304)	Material	Stainless steel(STS304)
표면처리	헤어라인	Finish	Hairline
특 징	내식성 우수, 내구성 우수	Feature	Corrosion resistant, Excellent durability

CM-1101

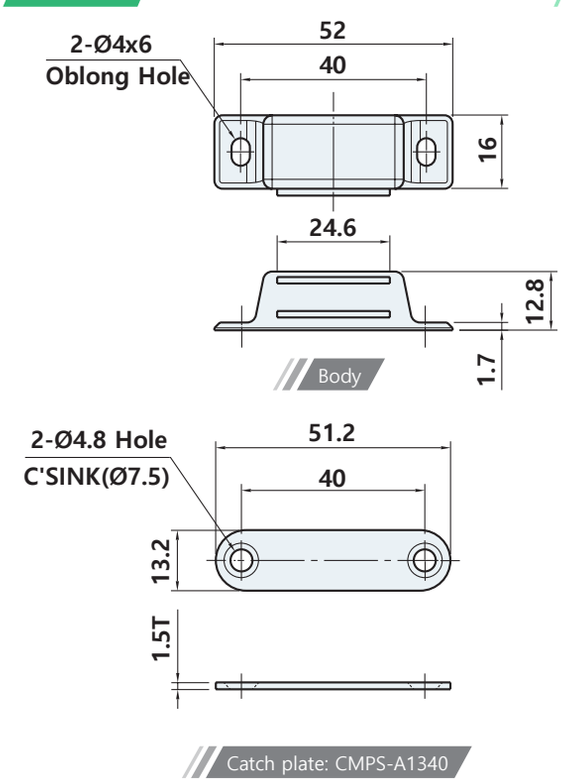

CM-1103

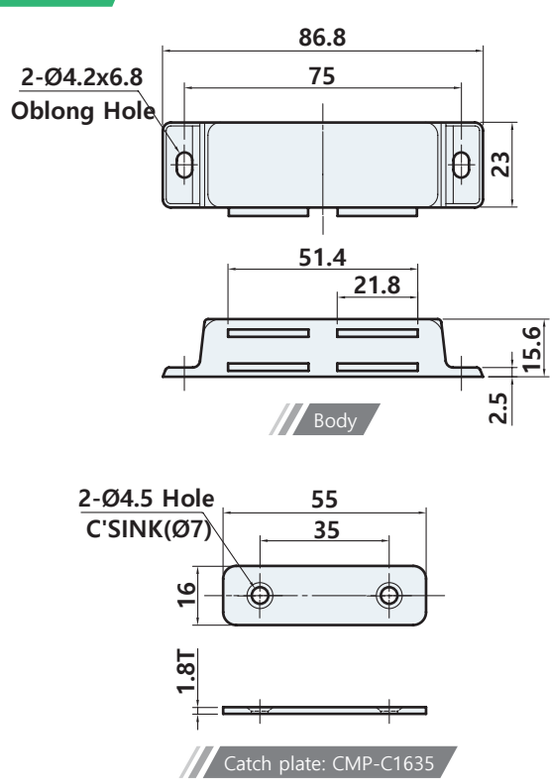

Profile Magnet

[CM-3015, 3020, 3040, 3060]

#프로파일 자석

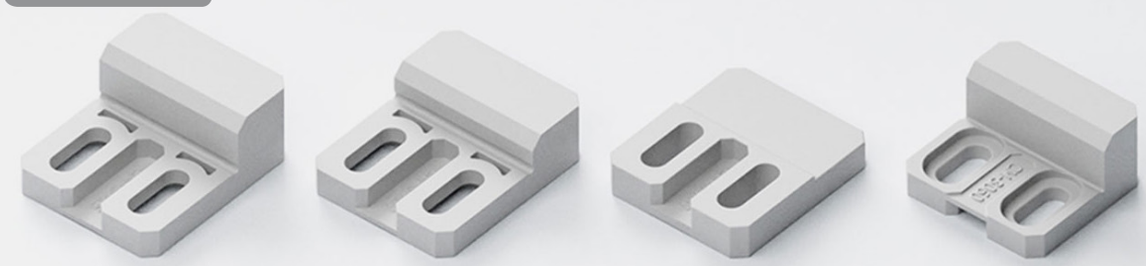

사양 Specification

소 재	플라스틱(PC)	Material	Plastic(PC)
표면처리	밝은 회색 [GY]	Finish	Light gray [GY]
특 징	파티클 방지	Feature	Anti particle

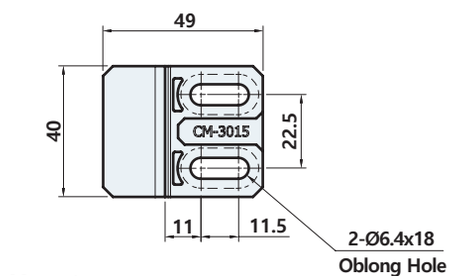

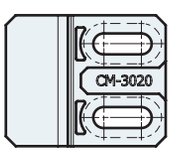

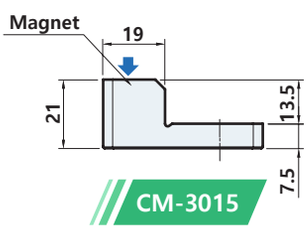

CM-3015

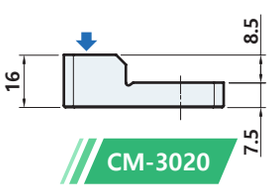

CM-3020

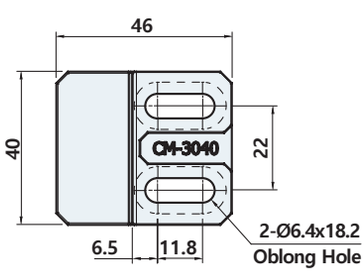

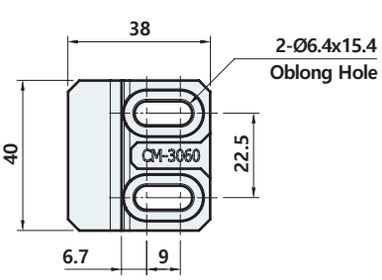

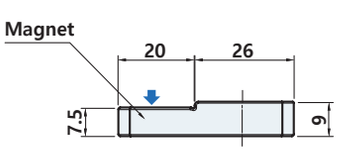

CM-3040

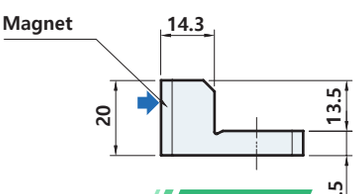

CM-3060

Profile Magnet

[CM-4015, 4020, 4080]

#프로파일 자석

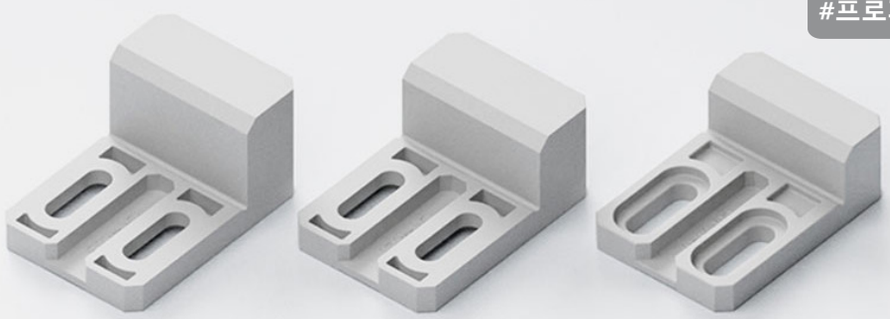

사양 Specification

소 재	플라스틱(PC)	Material	Plastic(PC)
표면처리	밝은 회색 [GY]	Finish	Light gray [GY]
특 징	파티클 방지	Feature	Anti particle

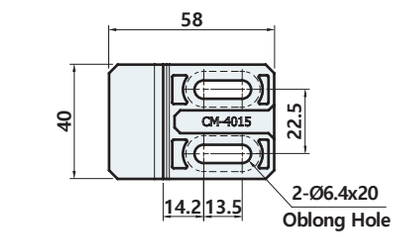

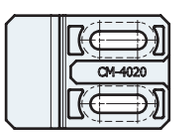

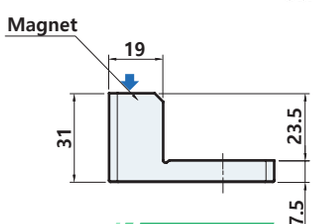

CM-4015

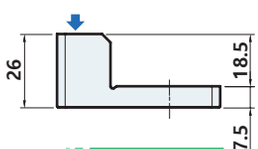

CM-4020

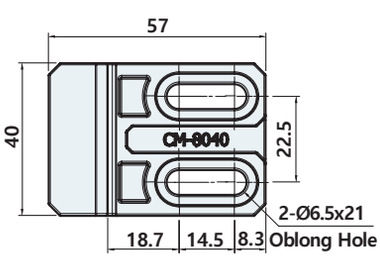

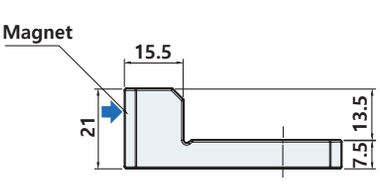

CM-4080

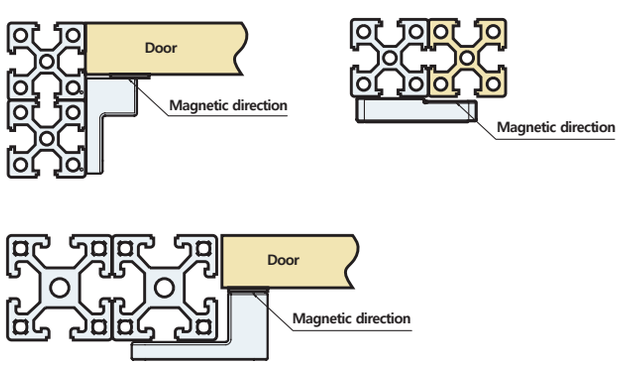

Example of installation

CM-1204, 1205

#윗면小 #윗면大
#헤어라인

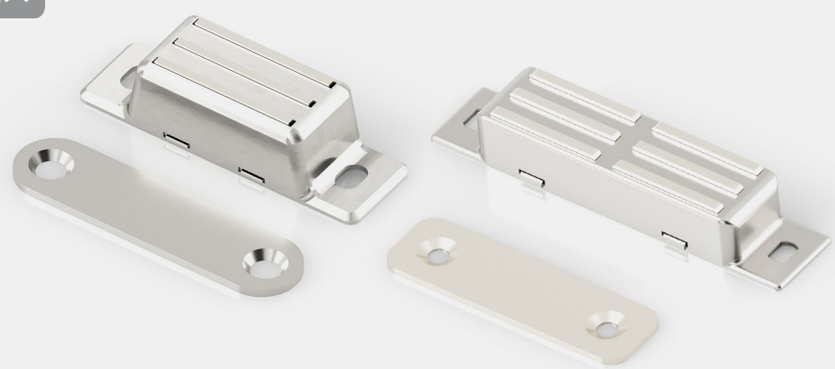

STS 304

사양 Specification

소 재	CM-1204,1205: (몸체 : 스테인리스(STS304)) CM-1205: 캐치플레이트, 부착돌출판 : 철	Material	CM-1204,1205: (Body : Stainless steel(STS304)), CM-1205: Catch plate, Attached protruding plate : Steel
표면처리	CM-1204: 헤어라인, CM-1205: (몸체 : 바렐, 캐치플레이트, 부착돌출판 : 니켈도금)	Finish	CM-1204: Hairline, CM-1205: (Body : Barrel, Catch plate, Attached protruding plate : Nickel plated)
특 징	내식성 우수, 내구성 우수	Feature	Corrosion resistant, Excellent durability

CM-1204

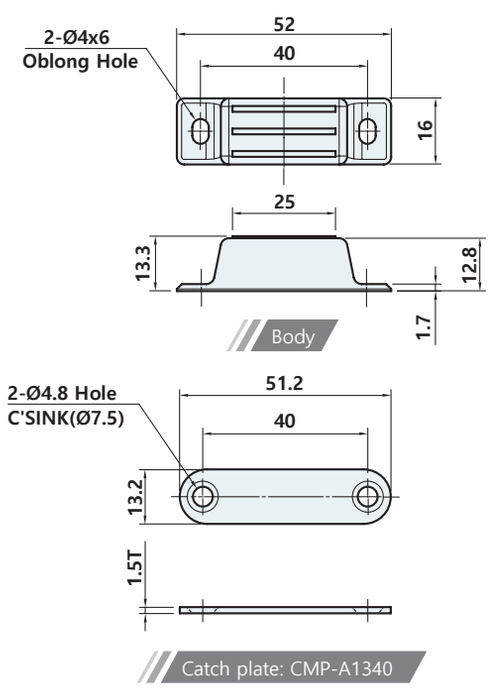

CM-1205

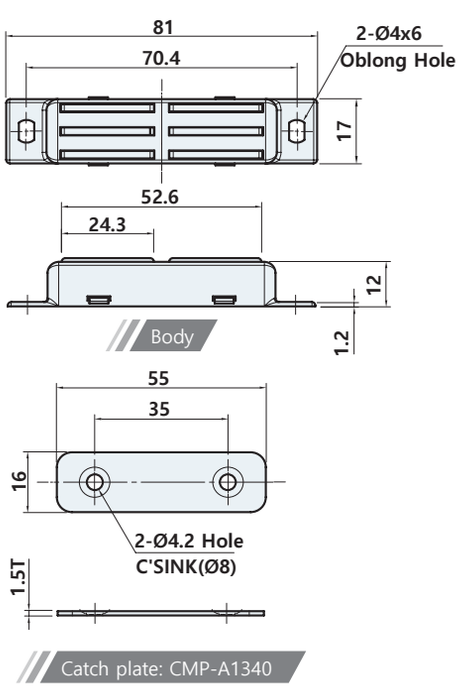

CM-6126, 6132

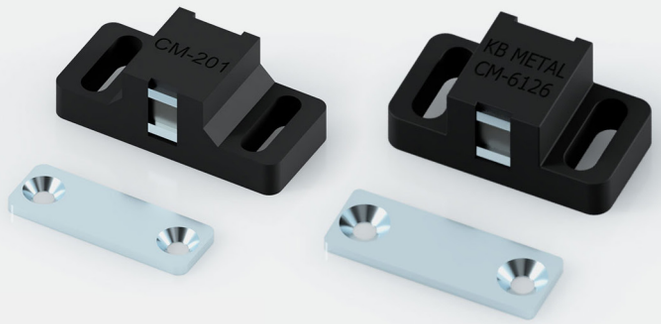

사양 Specification

소 재	자석 : 페라이트, 케이스 : 플라스틱(ABS)	Material	Magnet : Ferrite, Case : Plastic(ABS)
표면처리	흑색 [BK]	Finish	Black [BK]
특 징	양면 부착 가능, 부착거리 조절 가능	Feature	Attached from front/rear sides, Attachment distance adjustable

CM-6132

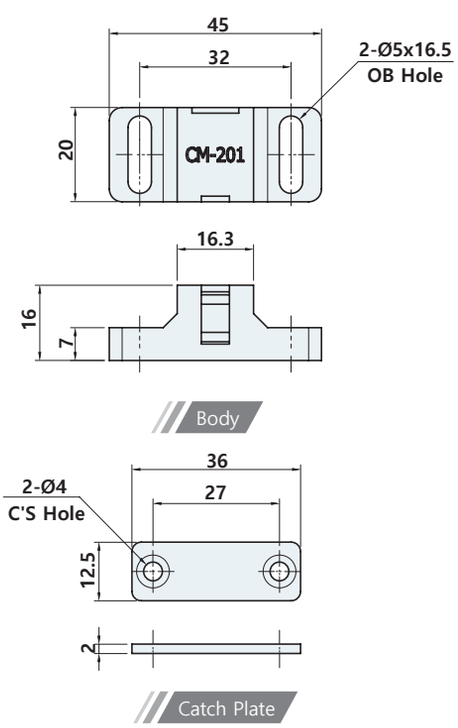

CM-6126

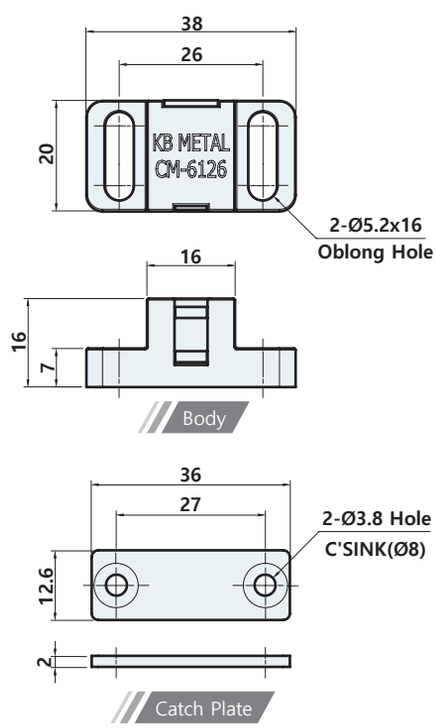

CM-6150



사양 Specification

소 재	플라스틱(ABS)	Material	Plastic(ABS)
표면처리	밤색 [BR]	Finish	Dark brown [BR]
특 징	부착홀이 장공으로 설치 후 미세조정 가능	Feature	The attachment hole is long and can be finely adjusted after installation

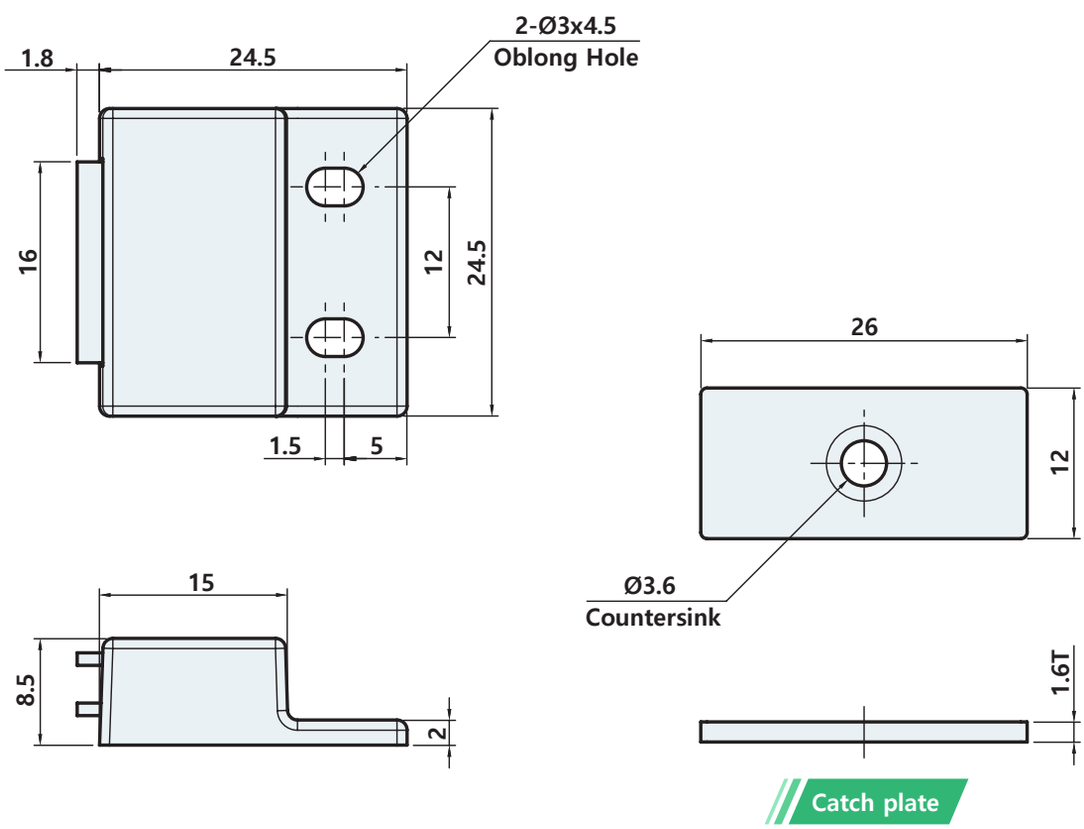

CM-6234, 6244, 6255

#자석클립



사양 Specification

소 재	케이스 : ABS, 자석 : Ferrite, 캐치플레이트 : Steel	Material	Case : ABS, Magnet : Ferrite, Catch Plate : Steel
표면처리	케이스 : 흑색, 캐치플레이트 : 니켈도금	Finish	Case : Black, Catch Plate : Nickel plated

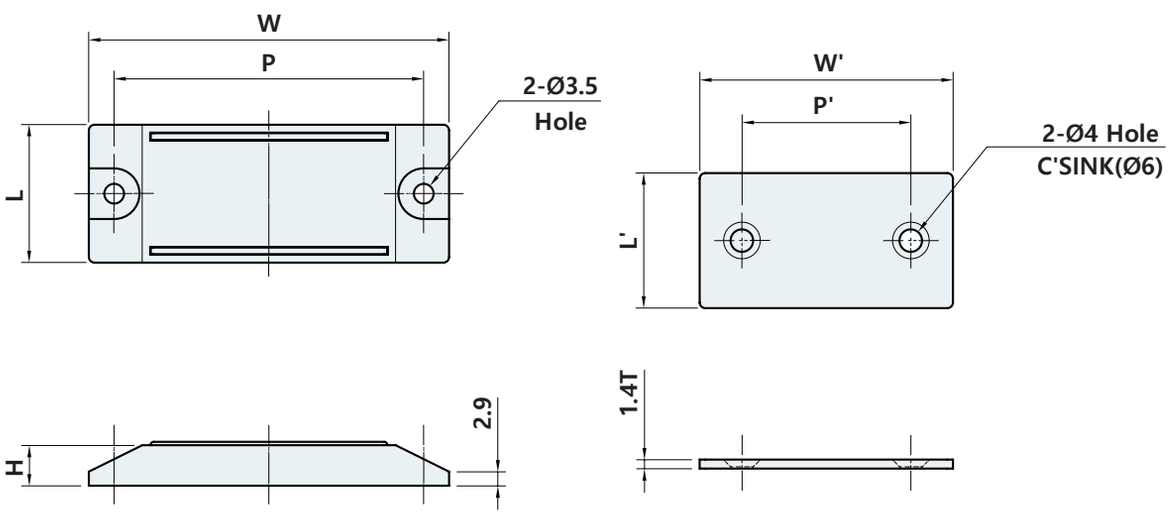

	W	P	L	H	W'	P'	L'
CM-6234	43	34	17	6.4	24	13	16.5
CM-6244	53	44	23.5	6.7	34	20	23
CM-6255	64	55	24.5	7.4	45	30	24

제품코드 Product code

CM - 62 34

Hole pitch
34
44
55

CM-6320



사양 Specification

소 재	자석 : 네오디뮴, 케이스 : 플라스틱(POM)
특 징	파티클 방지, 강도 보완

Material	Magnet : Neodymium, Case : Plastic(POM)
Finish	Anti particle, Strength supplement

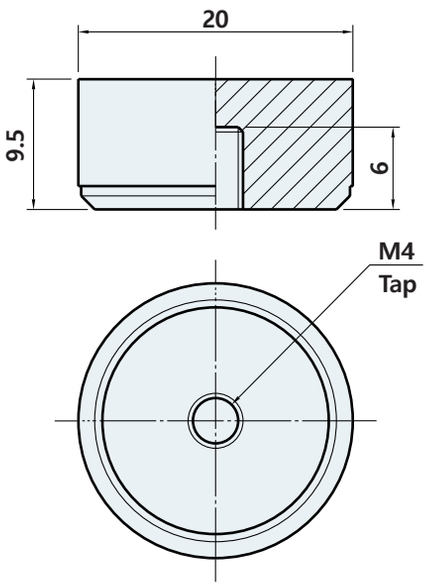

CM-6330

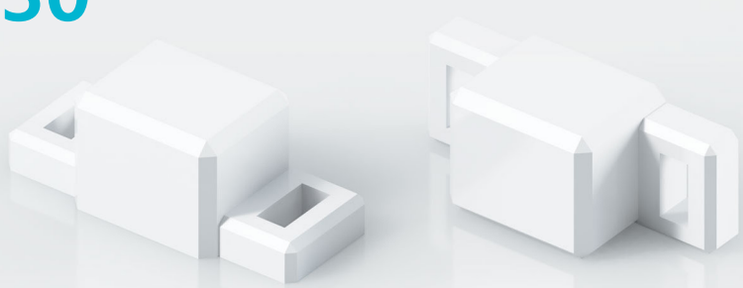

사양 Specification

소 재	자석 : 네오디뮴, 케이스 : 플라스틱(ABS)
특 징	파티클 방지, 내구성 보완, 측면 흡착, 조립식으로 깔끔한 표면

Material	Magnet : Neodymium, Case : Plastic(ABS)
Finish	Anti particle, Durability supplement, Usable side, Prefabricated, clean surfaces

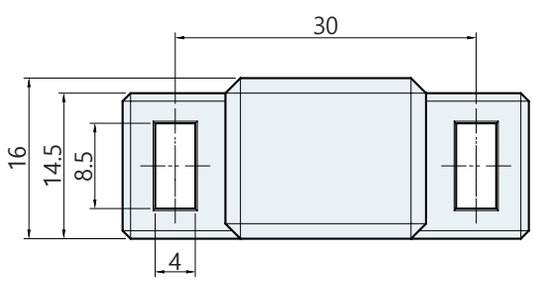

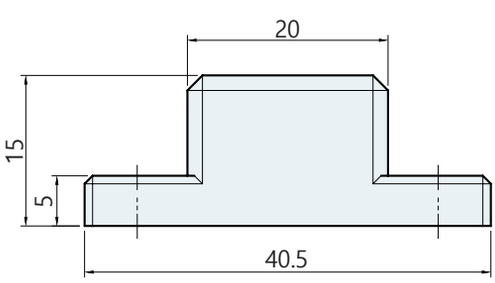

CM-6331, 6338



사양 Specification

소 재	자석 : 네오디뮴, 케이스 : 폴리아세탈	Material	Magnet : Neodymium, Case : Polyacetal
특 징	파티클 방지, 강한 자력, CM-6331 : 강도 보완 조립식으로깔끔한 표면, CM-6338 : 내구성 보완	Feature	Anti particle, CM-6331 : Strength supplement, Strong magnetism, Prefabricated, clean surfaces CM-6338 : Durability supplement

CM-6331

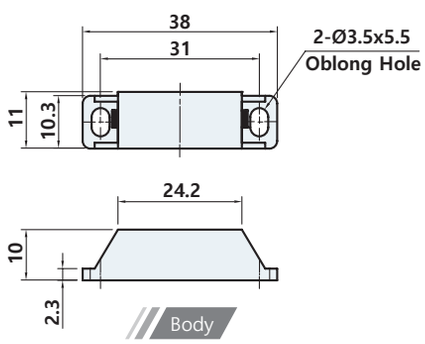

Body

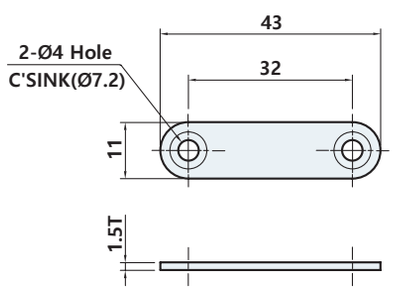

Catch plate: CMPS-A1132

CM-6338

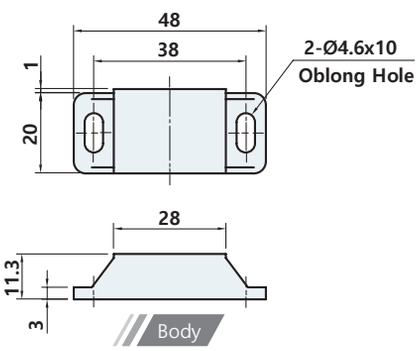

Body

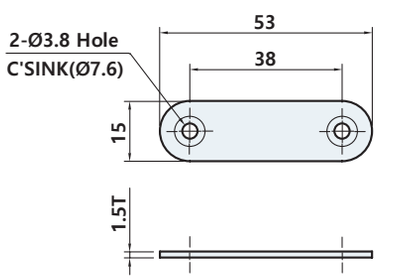

Catch plate: CMPS-A1538

CM-6340, 6364, 6375 (H)



사양 Specification

소 재	자석 : 네오디뮴, 케이스 : 폴리아세탈	Material	Magnet : Neodymium, Case : Polyacetal
특 징	파티클 방지, 내구성 보완, 조립식으로 깔끔한 표면, CM-6340,6364,6375 : 측면 부착 타입, CM-6340,6364,6375(H) : 윗면 부착 타입	Feature	Anti particle, Durability supplement, Prefabricated, clean surfaces, CM-6340,6364,6375 : Side attachment type, CM-6340,6364,6375(H) : Top attachment type

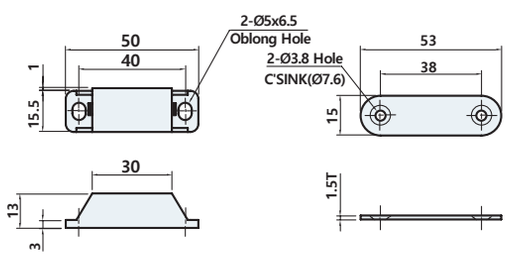

CM-6340(H) Catch plate

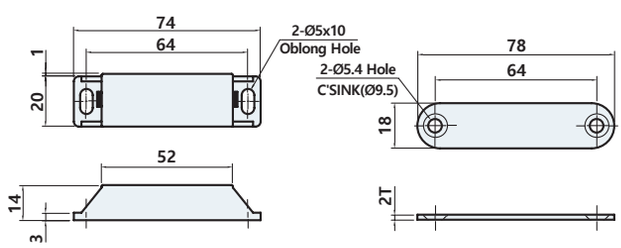

CM-6364(H) Catch plate CMPS-A1864

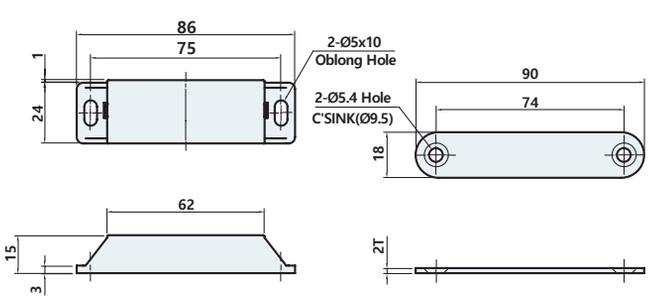

CM-6375(H) Catch plate CMPS-A1874

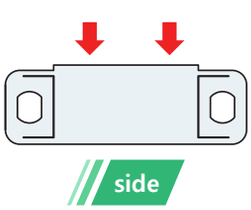

side

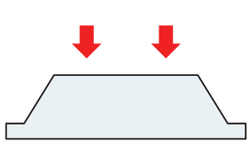

top

제품코드 Product code

CM - 63 **40** **H**

- **Hole pitch**: 40, 64, 75
- **Magnetic direction**: **None** Side, **H** Top

CM-6410

#매립형

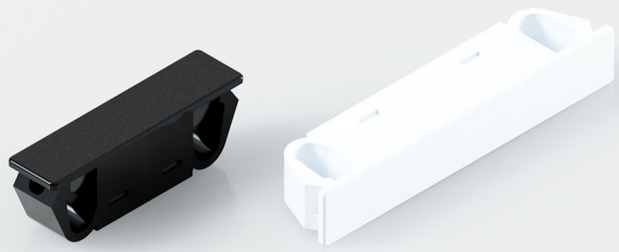

사양 Specification

소 재	자석 : 네오디뮴, 케이스 : 플라스틱(ABS)	Material	Magnet : Neodymium, Case : Plastic(ABS)
표면처리	흑색 [BK], 백색 [WH]	Finish	Black [BK], White [WH]
특 징	간편설치, 적용 판넬 두께 : 0.8 ~ 2 mm	Feature	Easy installation, Applicable panel thickness : 0.8 ~ 2 mm

CM-6410-40

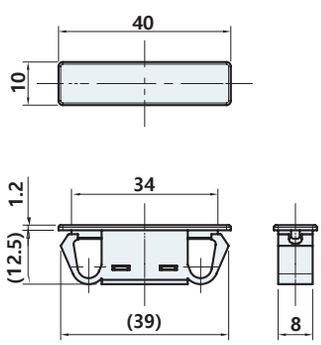

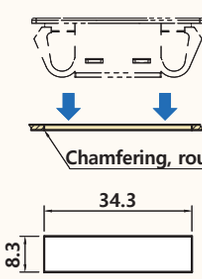

Panel cutout dimensions

CM-6410-60

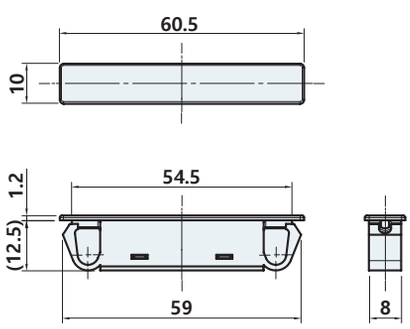

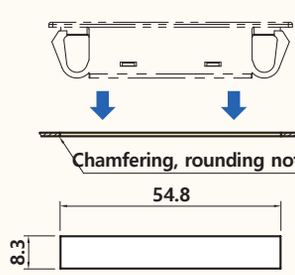

Panel cutout dimensions

제품코드 Product code

CM-6410 BK

Finish
BK Black
WH White

CM-6423, 6439, 6460

#원터치

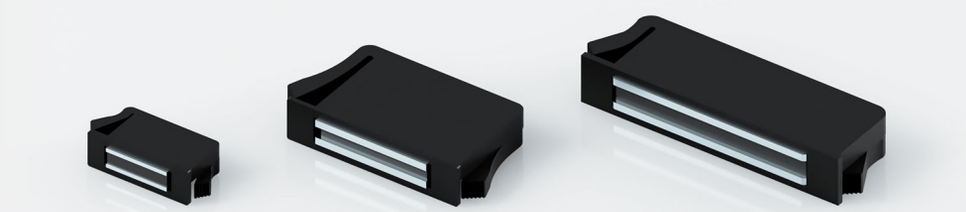

사양 Specification

소 재	자석 : 페라이트, 케이스 : PP	Material	Magnet : Ferrite, Case : PP
표면처리	흑색 [BK]	Finish	Black [BK]
특 징	간편설치	Feature	Easy installation

CM-6423

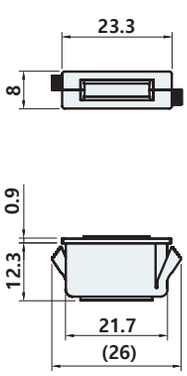

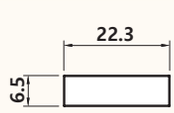

Panel cutout dimensions

CM-6439

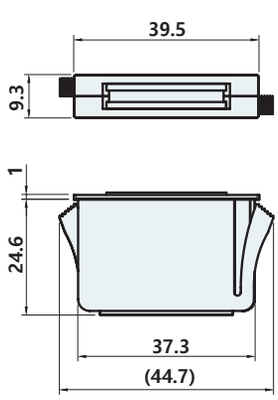

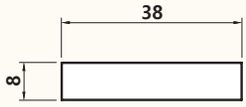

Panel cutout dimensions

CM-6460

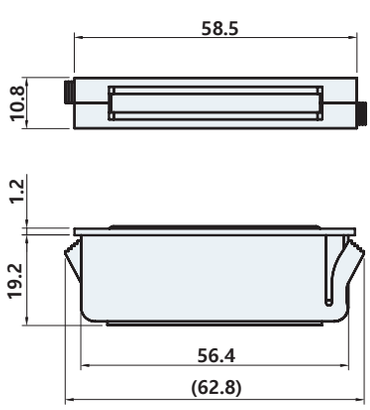

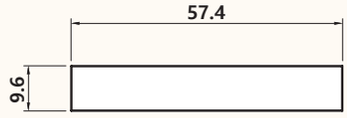

Panel cutout dimensions

CM-6720

#원터치자석

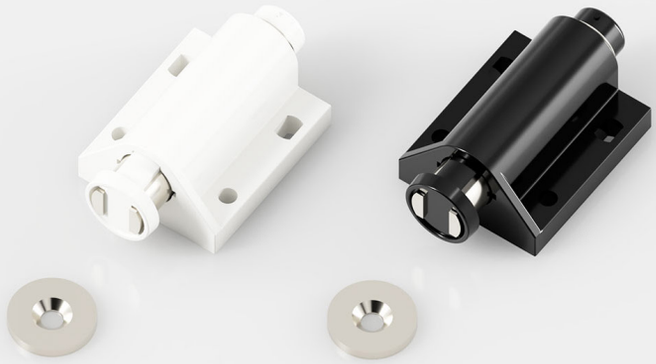

사양 Specification

소 재	플라스틱(ABS)	Material	Plastic(ABS)
표면처리	아이보리 [IV], 흑색 [BK]	Finish	Ivory [IV], Black [BK]
특 징	원터치 캐치	Feature	One-touch catch

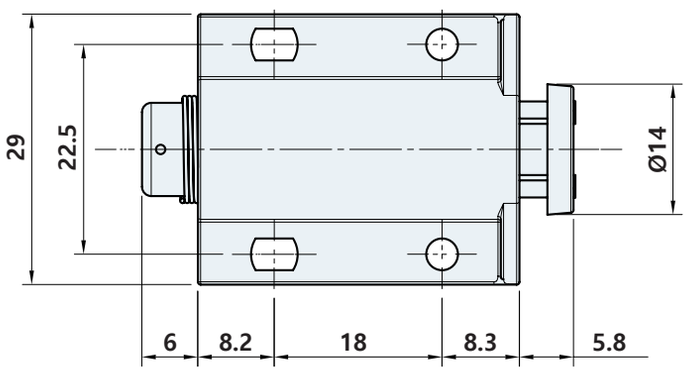

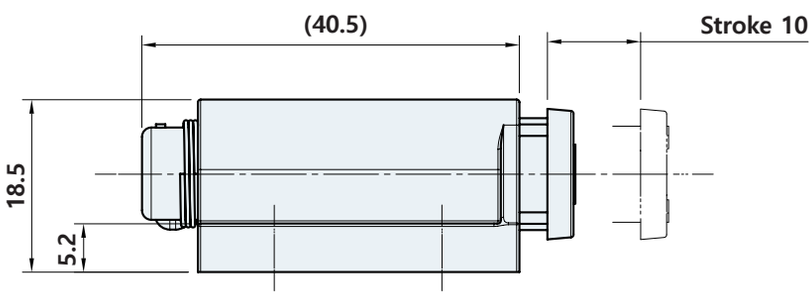

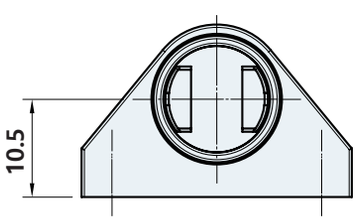

제품코드 Product code

CM-6720 IV

Finish
IV Ivory
BK Black

CM-7250

#실리콘자석



사양 Specification

소 재	본체 : 실리콘, 마그넷 : 네오디뮴, 와셔 : 스테인리스(STS304)	Material	Body : Silicone, Magnet : Neodymium, Washer : Stainless steel(STS304)
표면처리	흑색 [BK], 회색 [GY]	Finish	Black [BK], Gray [GY]
특 징	파티클 방지, 흡음 / 완충, 내구성 우수	Feature	Anti particle, Sound absorption / Shock absorber, Excellent durability

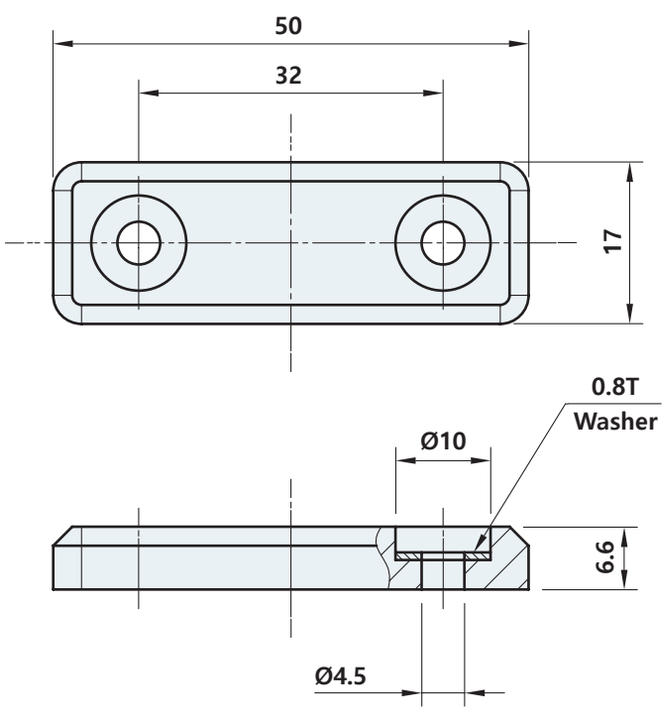

제품코드 Product code

CM-7250 BK

Finish
BK Black
GY Gray

매미고리

FASTENER



FN-1105

#고정거리 조절가능



STS 304

사양 Specification

소 재	스테인리스(STS304)	Material	Stainless steel(STS304)
표면처리	바렐연마	Finish	Barrel polished
특 징	내식성 우수, 고정거리 조절가능	Feature	Corrosion resistant, Fixed distance adjustable

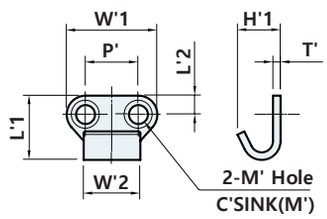

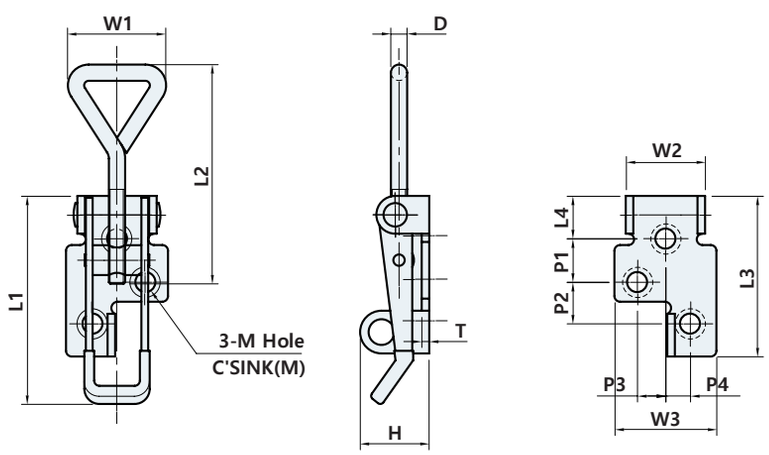

	L1	L2	L3	L4	W1	W2	W3	H	P1	P2	P3	P4	T	D	M	
															Hole	C'S
FN-1105-1	55	58	42.5	11.3	26	21	27	18.3	11.5	11	7.5	6.5	1.9	Ø4.3	Ø5.3	Ø8
FN-1105-2	64.2	72	51	14	30	25	32	20	11	16	9	8.5	1.9	Ø5.2	Ø5.2	Ø8.3
FN-1105-3	96	90	60	12.5	48.5	37	40	23.5	18	17	11	11	2.8	Ø7	Ø5.8	Ø10

제품코드 Product code

FN-1105-1

Size
1
2
3

	L'1	L'2	W'1	W'2	H'	P'	T'	M	
								Hole	C'S
FN-1105-1	17	5	24	15	11.4	14	2	Ø5	Ø8.5
FN-1105-2	23.2	6.5	30	15.2	13	17	2	Ø5	Ø8
FN-1105-3	28	7.5	45	22	16.2	22.5	3	Ø5.5	Ø9.6

FN-2105

#고정거리 조절가능



사양 Specification

소 재	철	Material	Steel
표면처리	아연도금	Finish	Zinc plated
특 징	고정거리 조절가능	Feature	Fixed distance adjustable

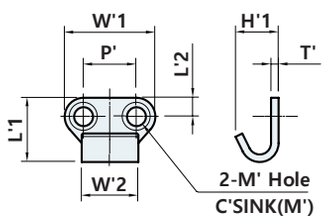

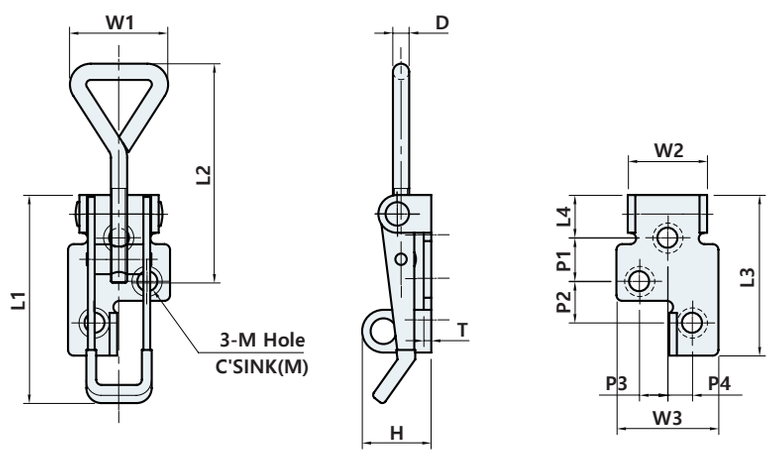

	L1	L2	L3	L4	W1	W2	W3	H	P1	P2	P3	P4	T	D	M	
															Hole	C'S
FN-2105-1	55	58	42.5	11.3	26	21	27	18.3	11.5	11	7.5	6.5	2	Ø4.3	Ø5.3	Ø8
FN-2105-2	64.2	72	51	14	30	25	32	20	11	16	9	8.5	2	Ø5.2	Ø5.2	Ø8.3
FN-2105-3	96	90	60	12.5	48.5	37	40	23.5	18	17	11	11	2.8	Ø7	Ø5.8	Ø10

제품코드 Product code

FN-2105- [1]

Size
1
2
3

	L'1	L'2	W'1	W'2	H'	P'	T'	M	
								Hole	C'S
FN-2105-1	17	5	24	15	11.4	14	2	Ø5	Ø8.5
FN-2105-2	23.2	6.5	30	15.2	13	17	2	Ø5	Ø8
FN-2105-3	28	7.5	45	22	16.2	22.5	3	Ø5.5	Ø9.6

FN-1122

RoHS 4 COMPLIANT



STS 304

사양 Specification

소 재	스테인리스(STS304)	Material	Stainless steel(STS304)
표면처리	바렐연마 흑색도금 [BK]	Finish	Barrel polished, Black plated [BK]
특 징	내식성 우수, 회전식 잠금	Feature	Corrosion resistant, Rotary lock

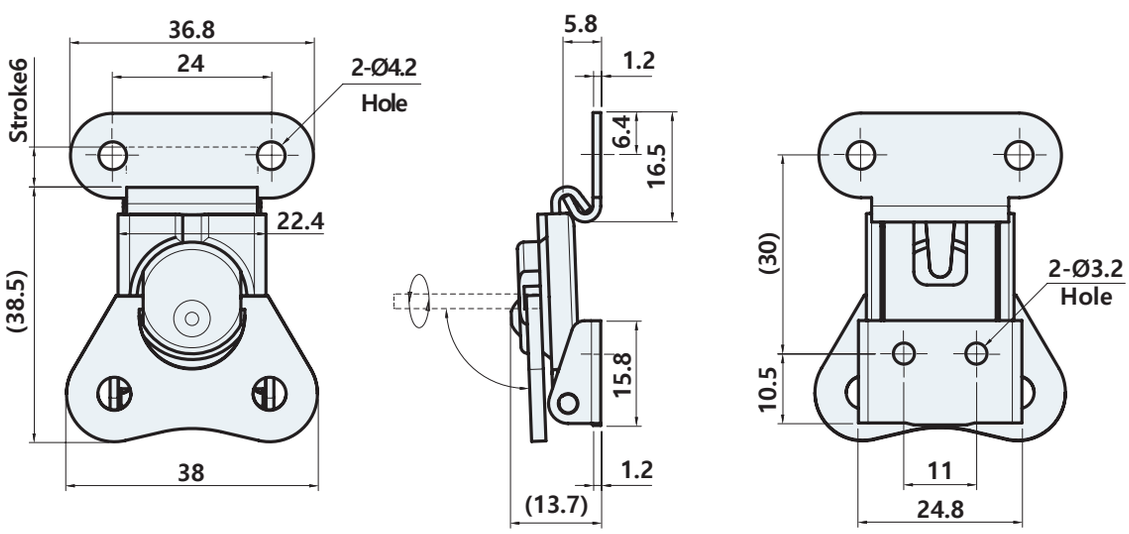

FN-1123



STS 304

사양 Specification

소 재	스테인리스(STS304)	Material	Stainless steel(STS304)
표면처리	바렐연마 흑색도금 [BK]	Finish	Barrel polished, Black plated [BK]
특 징	내식성 우수, 외부잠금, 회전식 잠금	Feature	Corrosion resistant, Padlock able, Rotary lock

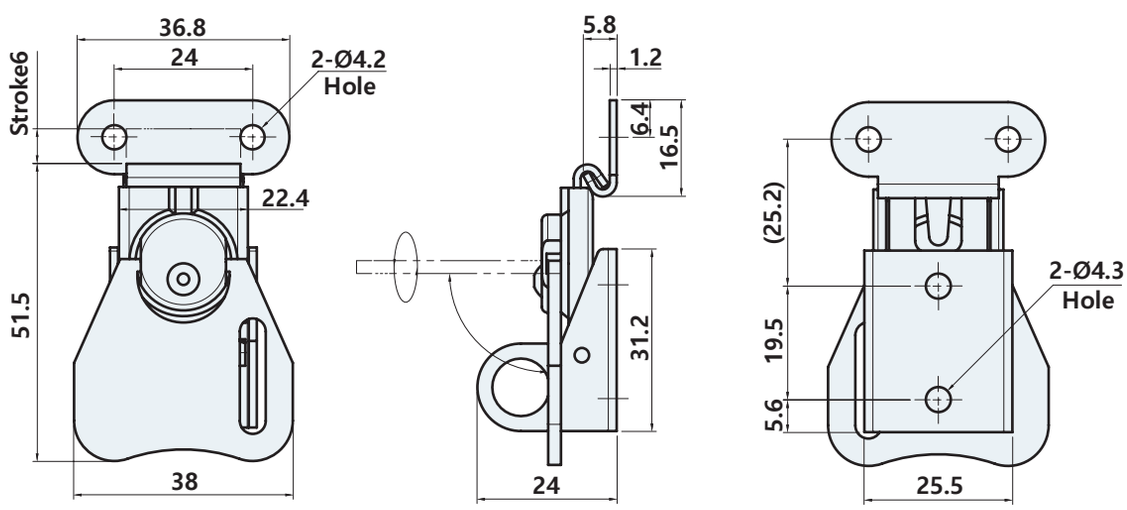

FN-1131, 1132

RoHS 4 COMPLIANT



STS 316

사양 Specification

소 재	스테인리스 주조(STS316)	Material	Stainless steel cast(STS316)
표면처리	광택연마	Finish	Bright polished
특 징	우수한 외관, 내식성 우수, 내구성 우수, FN-1131K, 1132K : 키타입, 동일키, 2점 분리	Feature	Excellent appearance, Corrosion resistant, Excellent durability, FN-1131K, 1132K : Key type, Same key, 2-point removal

FN-1131K

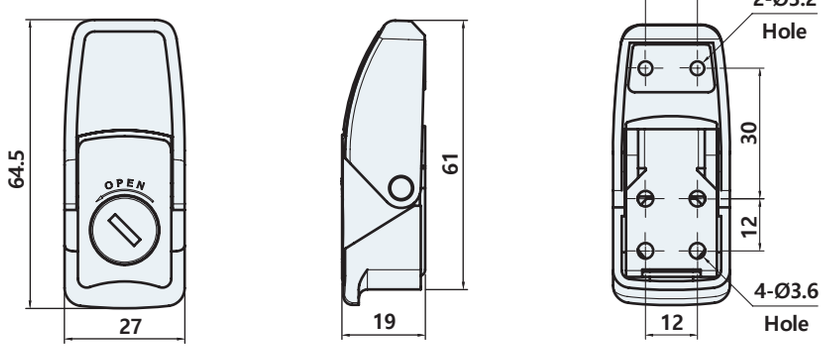

FN-1132K

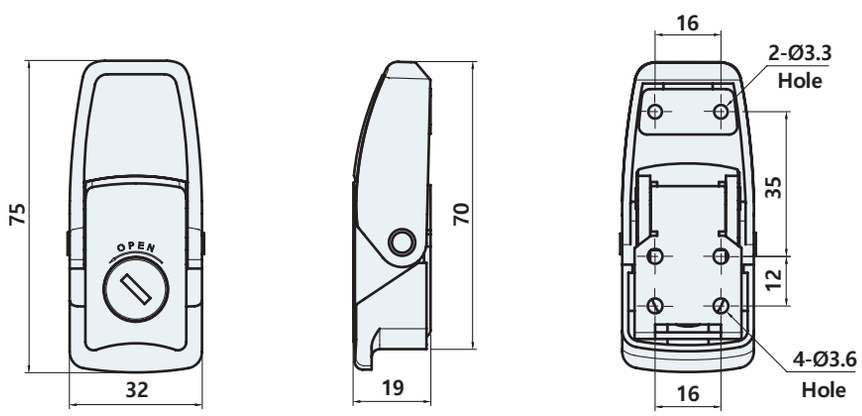

제품코드 Product code

FN - 113 [1] [K]

Size	Key Type
1	None
2	K with key

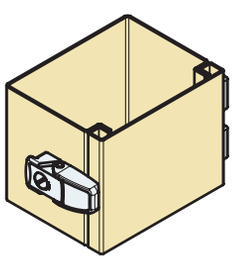

CLOSE

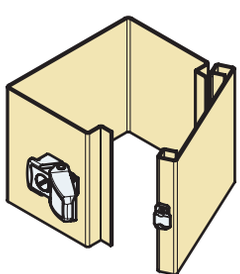

OPEN

FN-3131, 3132



사양 Specification

소 재	아연합금	Material	Zinc alloy die-cast
표면처리	흑색도장 [BK], 베로아도금 [VN]	Finish	Black powder coated [BK], Gray chrome plated [VN]
특 징	우수한 외관, FN-3131K, 3132K : 키타입, 동일키, 2점 분리	Feature	Excellent appearance, FN-3131K, 3132K : Key type, Same key, 2-point removal

FN-3131K

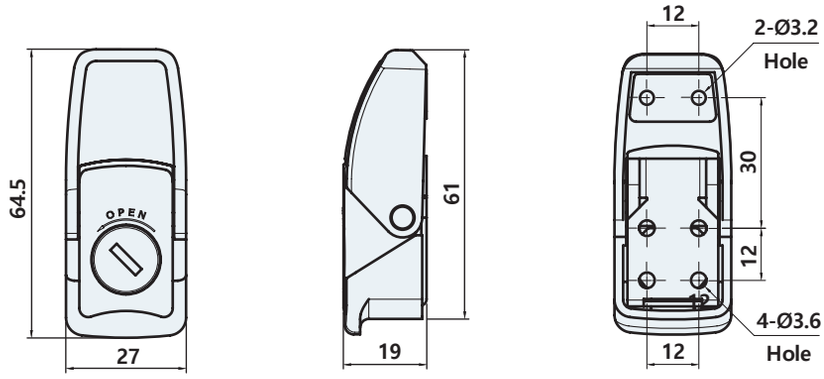

FN-3132K

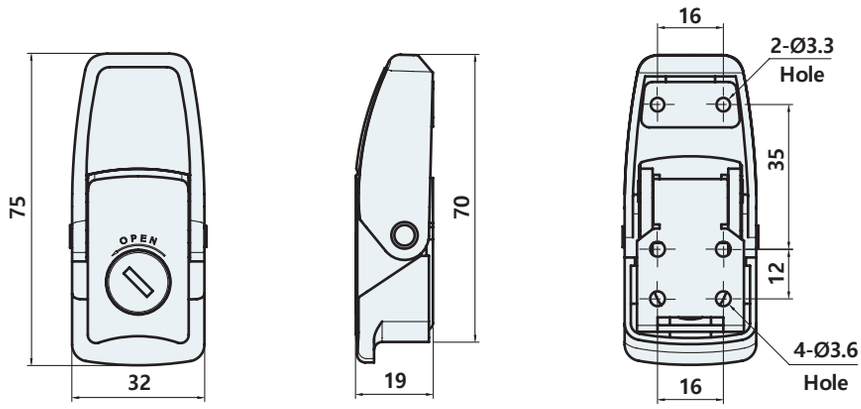

제품코드 Product code

FN - 313 [1] [K] [VN]

Size	Key Type	Finish
1	None	VN Gray chrome
2	K with key	BK Black powder

INDUSTRIAL PARTS

Catalog 2024

ISO 9001:2008, ISO 14001:2004 / Venture

토글 클램프

TOGGLE CLAMP



KG-016-42SH



STS 316 STS 304

사양 Specification

소 재	스테인리스(STS316, STS304)	Material	Stainless steel(STS316, STS304)
표면처리	바렐연마	Finish	Barrel polished
특 징	핸들 작동방지용 버튼 부착 내식성 우수, 내구성 우수	Feature	Equipped with a button for preventing operation of the handle Corrosion resistant, Excellent durability

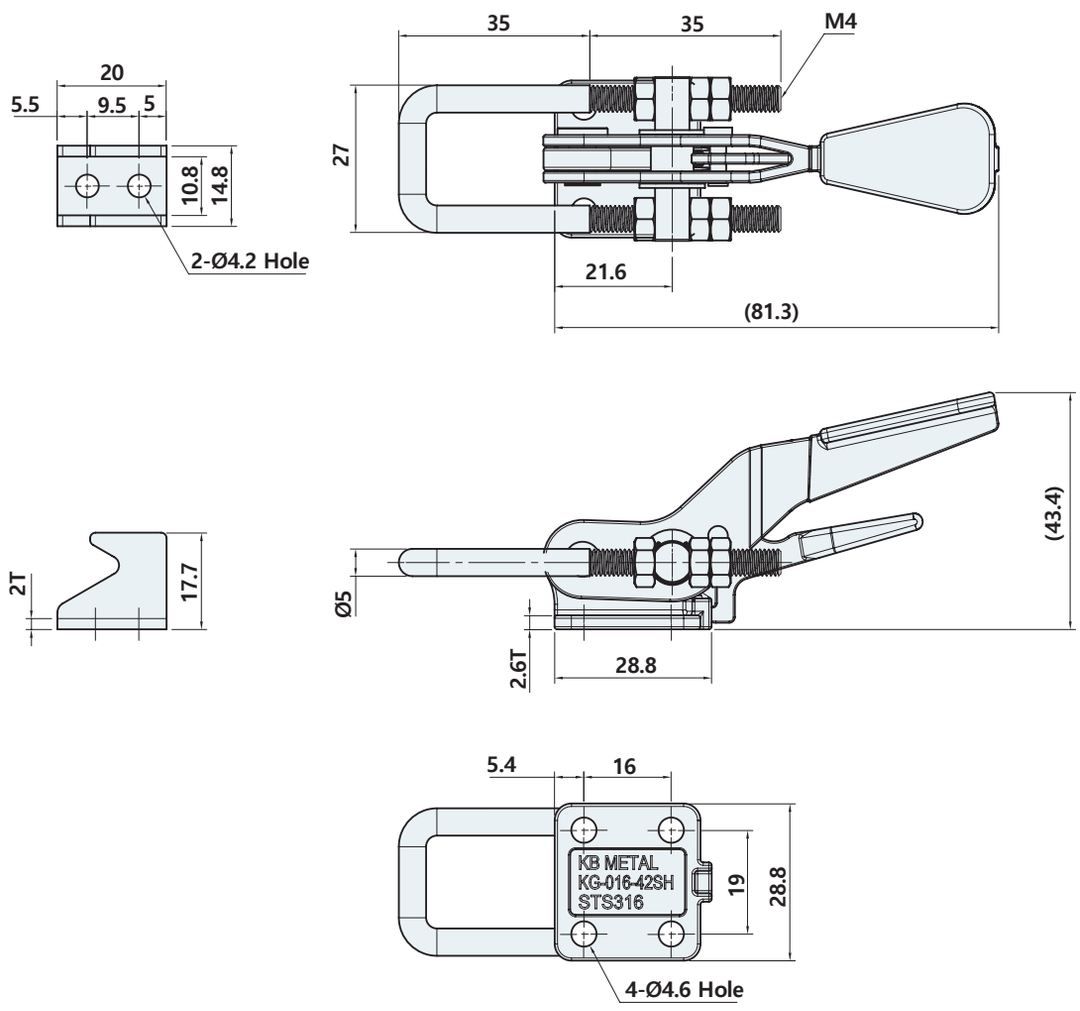

KG-032-42SH



STS 316 STS 304

사양 Specification

소 재	스테인리스(STS316, STS304)	Material	Stainless steel(STS316, STS304)
표면처리	바렐연마	Finish	Barrel polished
특 징	핸들 작동방지용 버튼 부착 내식성 우수, 내구성 우수	Feature	Equipped with a button for preventing operation of the handle Corrosion resistant, Excellent durability

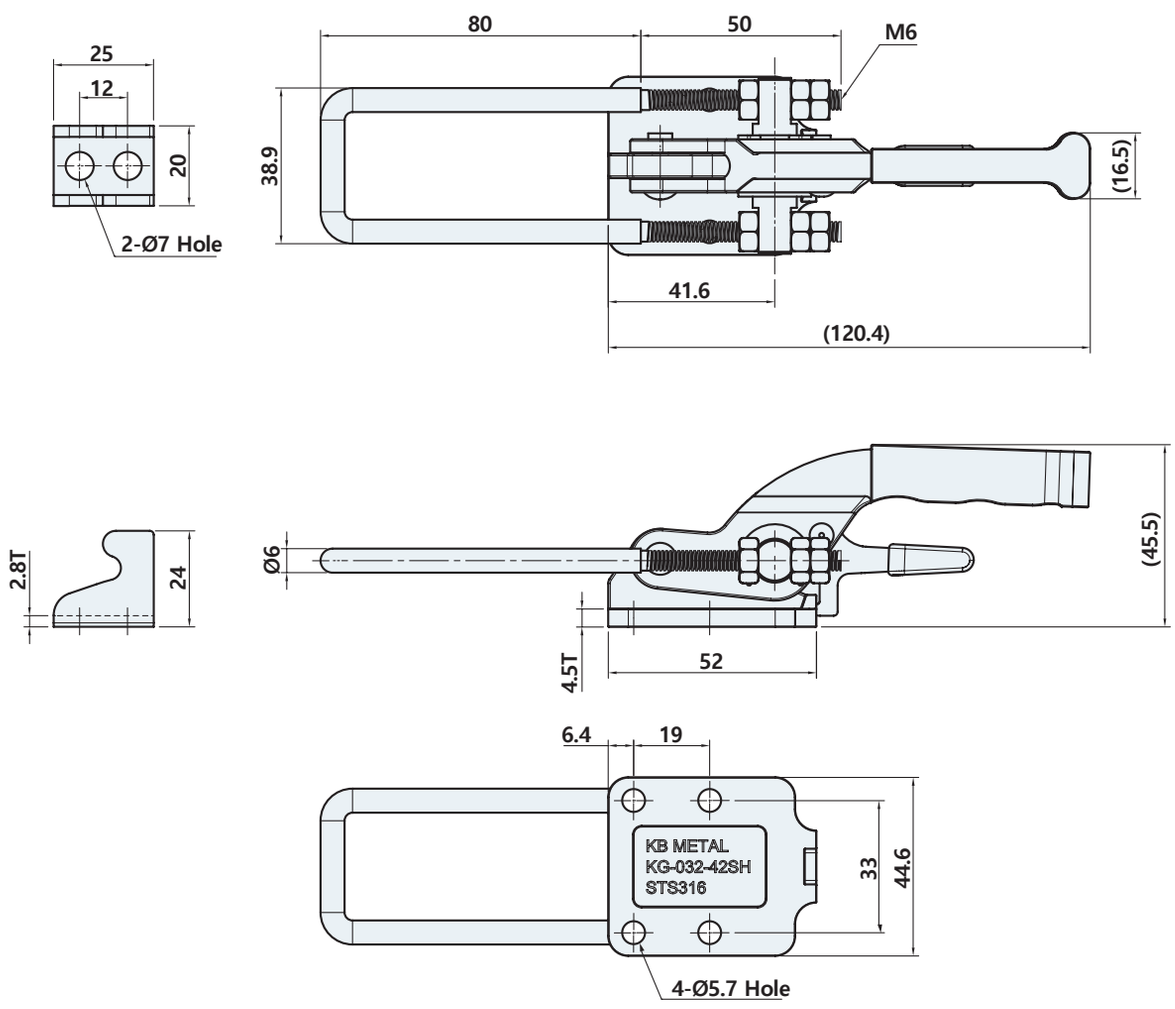

KG-070-42SH



STS 316 STS 304

사양 Specification

소 재	스테인리스(STS316, STS304)	Material	Stainless steel(STS316, STS304)
표면처리	바렐연마	Finish	Barrel polished
특 징	핸들 작동방지용 버튼 부착 내식성 우수, 내구성 우수	Feature	Equipped with a button for preventing operation of the handle Corrosion resistant, Excellent durability

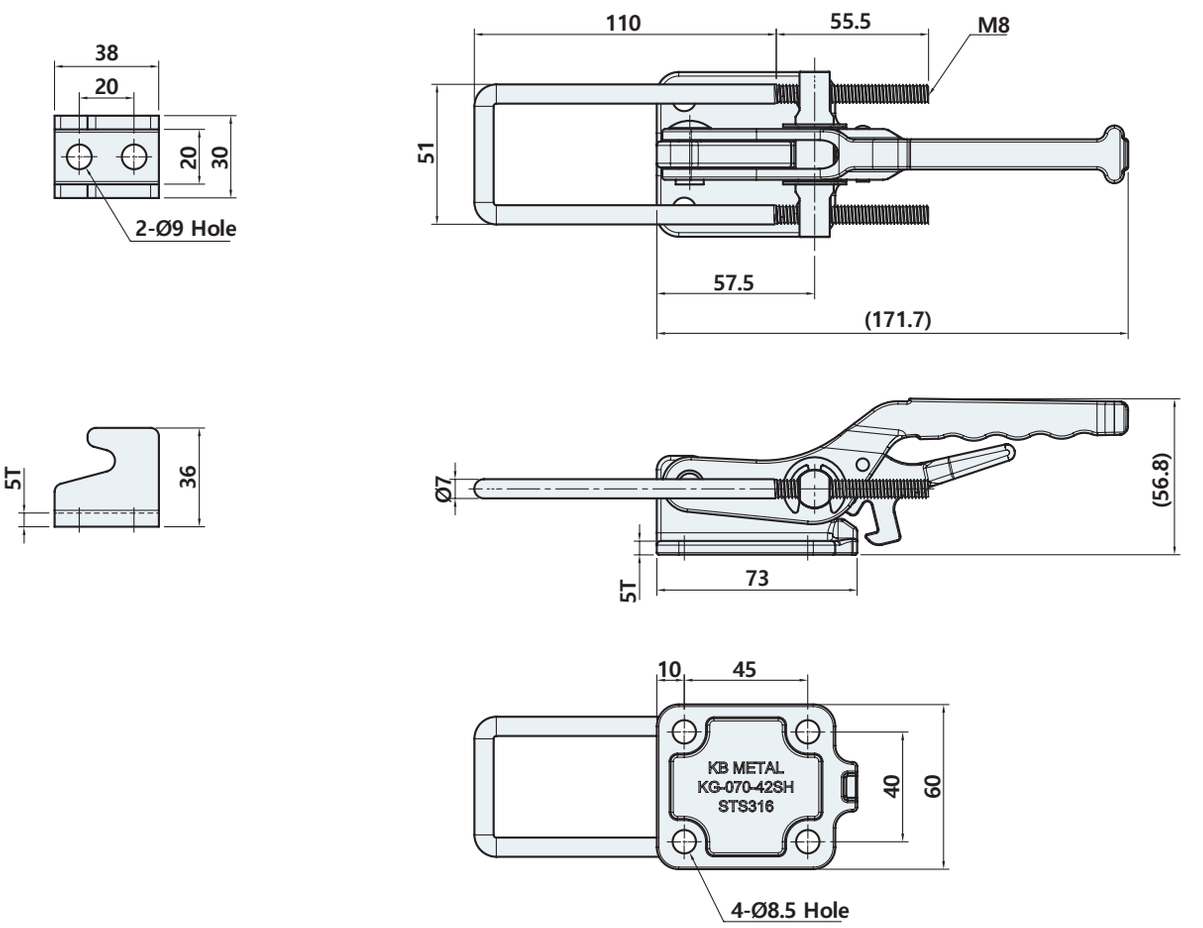

슬라이드 볼트

SLIDEBOLT



SB-1037

#원터치 해제



STS 304

사양 Specification

소 재	스테인리스(STS304)	Material	Stainless steel(STS304)
표면처리	헤어라인	Finish	Hairline

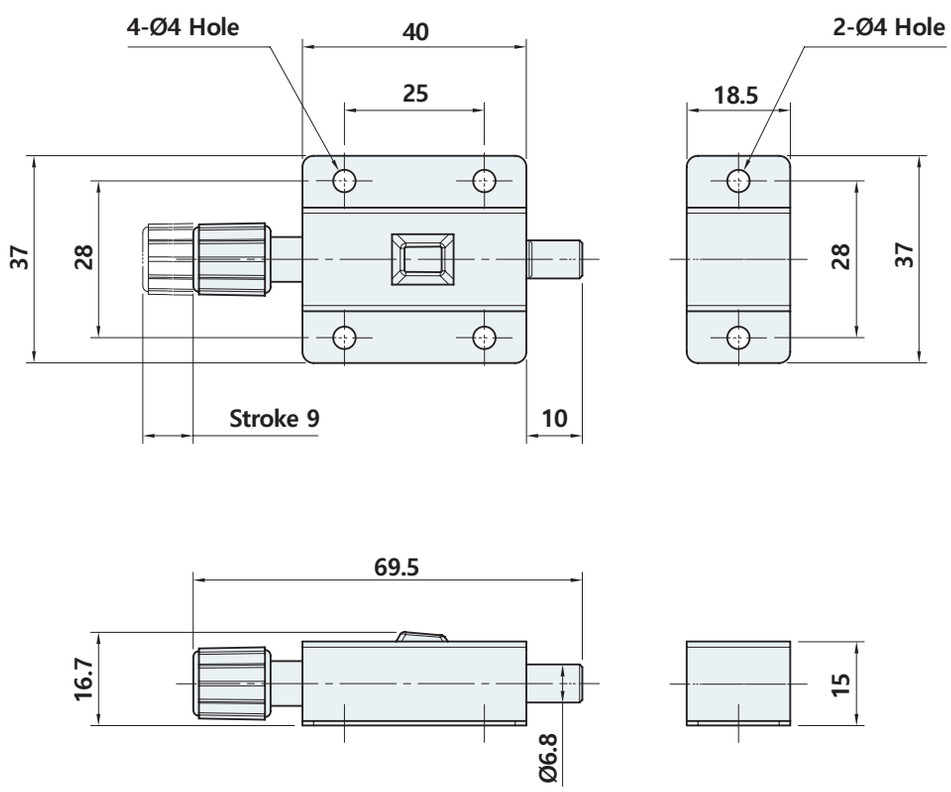

SB-1522

#아교도시 #양개문



STS 304

사양 Specification

소 재	스테인리스(STS304)	Material	Stainless steel(STS304)
표면처리	헤어라인 판	Finish	Hairline plate
특 징	내식성 우수, 주로 양개문에 사용	Feature	Corrosion resistant, Mainly used for double doors

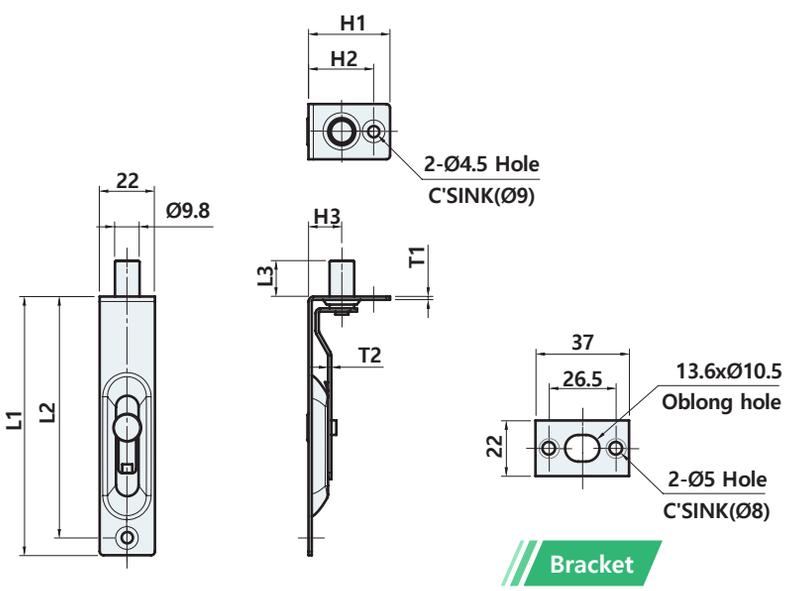

	L1	L2	L3	H1	H2	H3	T1	T2
SB-1522-100	103	96	14.5	32.5	26	13.3	1.3	1.3
SB-1522-150	150	144	24.7	34.5	27.8	14	1.6	1.3
SB-1522-200	200	194	24.2	36	27	14	1.6	1.6
SB-1522-250	250	242.8	24.7	35.5	28	14.5	1.3	1.3
SB-1522-300	301	293.5	25.7	35	27.5	13.5	1.6	1.3

제품코드 Product code

SB - 1522 - 100

Size
100
150
200
250
300

SB-3040

#원터치 해제



사양 Specification

소 재	아연합금	Material	Zinc alloy die-cast
표면처리	크롬도금 [CR]	Finish	Bright chrome plated [CR]
특 징	원터치 해제	Feature	One-touch unlock

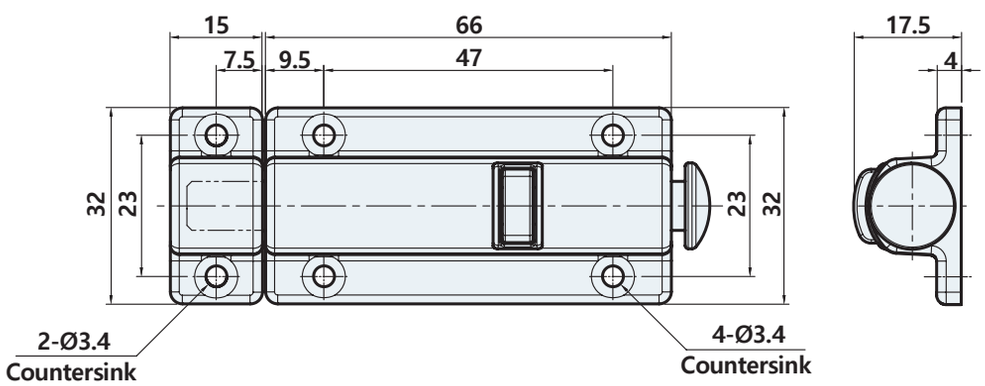

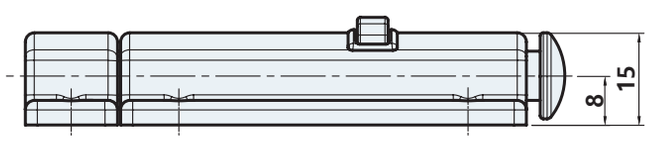

SB-3842



사양 Specification

소 재	아연합금	Material	Zinc alloy die-cast
표면처리	크롬도금[CR], 니켈도금 [NI], 흑색도장[BK]	Finish	Bright chrome plated [CR], Nickel plated [NI], Black powder coated [BK]

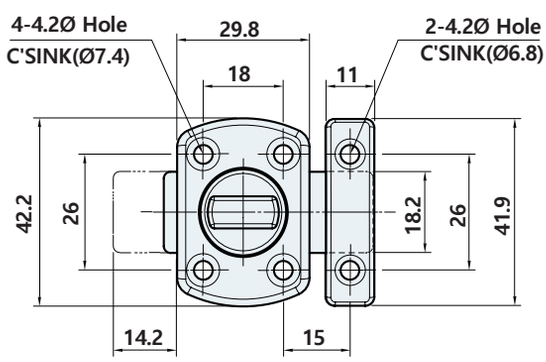

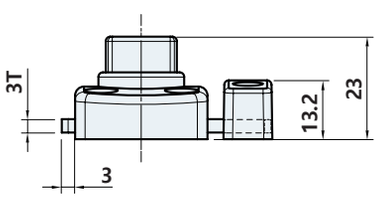

SB-3842-1

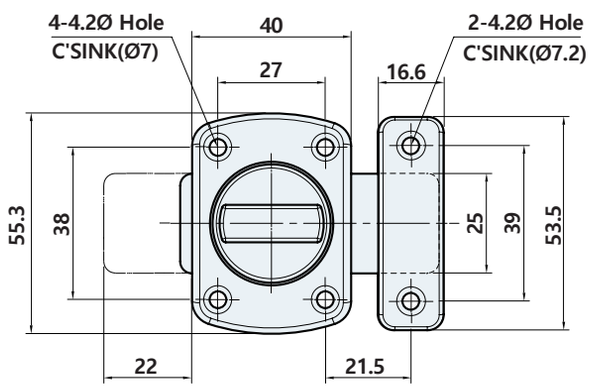

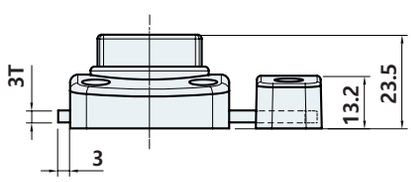

SB-3842-2

INDUSTRIAL PARTS

Catalog 2024

ISO 9001:2008, ISO 14001:2004 / Venture

걸고리
HANGER



GR-1163HK



STS 304

사양 Specification

소 재	스테인리스(STS304)	Material	Stainless steel(STS304)
표면처리	바렐연마	Finish	Bright polished
특 징	고리 부착	Feature	Hook attached

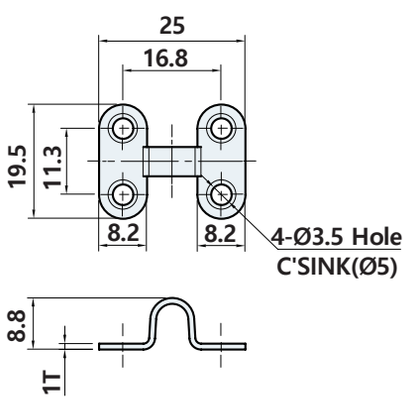

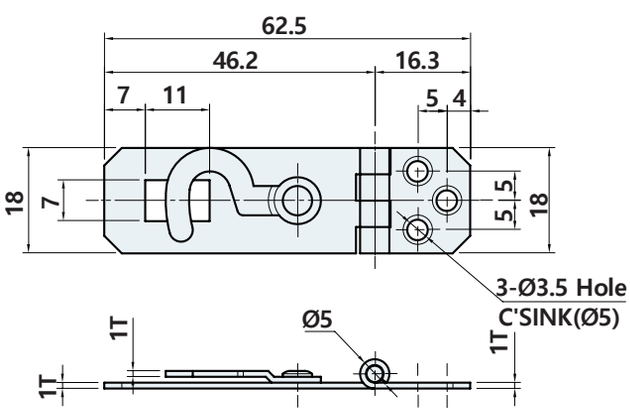

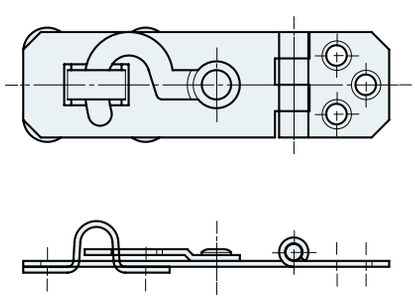

GR-1524, 1525



STS 304

사양 Specification

소 재	스테인리스(STS304)	Material	Stainless steel(STS304)
표면처리	바렐연마	Finish	Bright polished
특 징	내식성 우수	Feature	Corrosion resistant

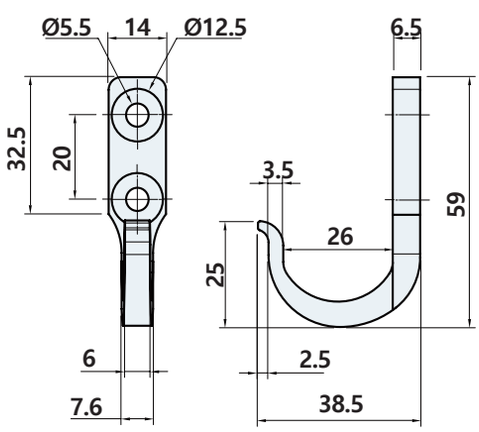

GR-1524

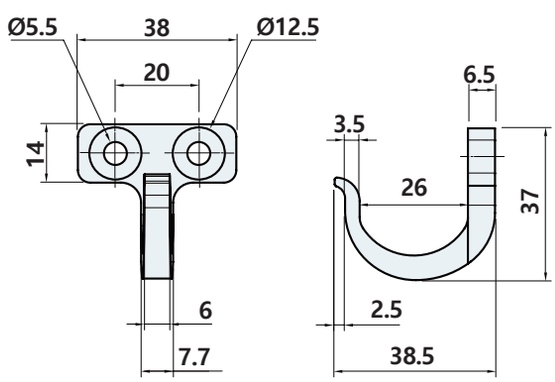

GR-1525

제품코드 Product code

GR-152 4

Type
4
5

GRM-2501



사양 Specification

소 재	자석 : 네오디뮴, 케이스, 걸고리 : 철	Material	Magnet : Neodymium, Case, Hook : Steel
표면처리	케이스, 걸고리 : 니켈도금	Finish	Case, Hook : Nickel plated
특 징	강한 자력, 고리 부분에 물건을 걸기에 용이	Feature	Strong magnetism, Easy to hang things on the hook

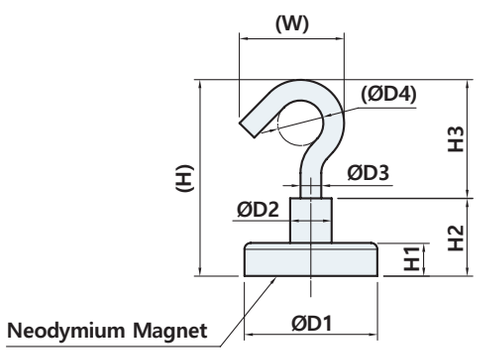

	D1	D2	D3	D4	H	W	H1	H2	H3	자력
GRM-2501-16	16	6.5	3.5	7.5	36.8	17.3	5	13	23.8	8kgf
GRM-2501-20	20	8	3.5	7.5	38.6	17.3	7	14.9	20.7	12kgf
GRM-2501-25	25	10	4.5	9.5	43.3	20	8	17	26.3	25kgf
GRM-2501-32	32	10	5	11.5	48.7	24.7	8	18	30.7	40kgf
GRM-2501-36	36	10	5	11.5	46.5	27.7	8	18	28.5	52kgf
GRM-2501-42	42	12	5	30	74.6	44.2	9	20	54.6	77kgf
GRM-2501-48	48	15	7	17	60.5	33.3	8	20	40.5	82kgf
GRM-2501-60	60	18	7	39.5	102	56.5	15	30	72	113kgf
GRM-2501-75	75	16	8.6	28	95.5	54	18	34	61.5	164kgf

제품코드 Product code

GRM - 2501 - 16

D1 size
16
⋮
75

지지대
STAY



SY-1474

RoHS 4 COMPLIANT

#잠금대체기능



STS 304

사양 Specification

소 재	스테인리스(STS304)	Material	Stainless steel(STS304)
표면처리	바렐연마	Finish	Barrel polished
특 징	좌우구분, 내식성 우수 잠금 해제 버튼 부착으로 안전성 중시	Feature	Left/right type distinction, Corrosion resistant Emphasis on safety with lock release button attached

SY-1474L

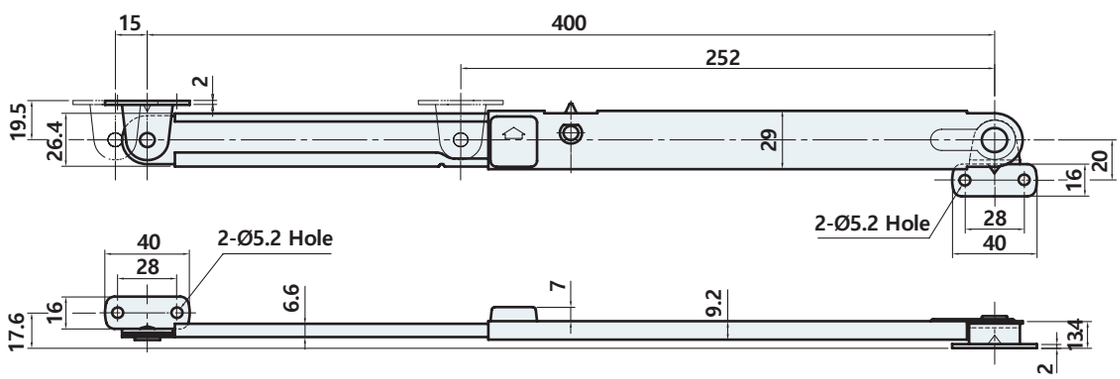

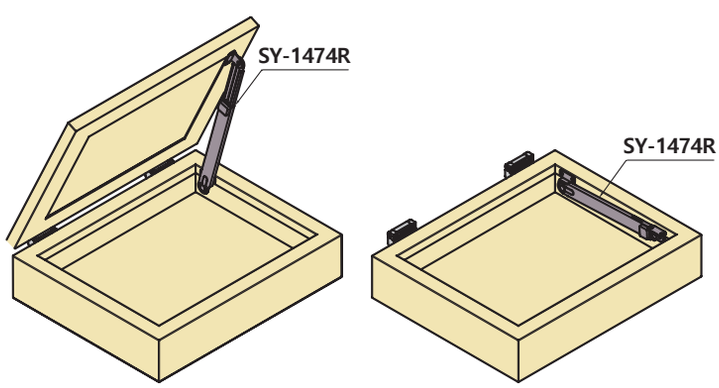

OPEN

CLOSE

제품코드 Product code

SY - 1474 L

Direction
L
R

Example of installation



SY-2151

사양 Specification

소 재	냉간압연강(SPCC)	Material	SPCC
표면처리	크롬도금 [CR]	Finish	Bright chrome plated [CR]
특 징	좌우구분	Feature	Left/right type distinction

SY-2151R

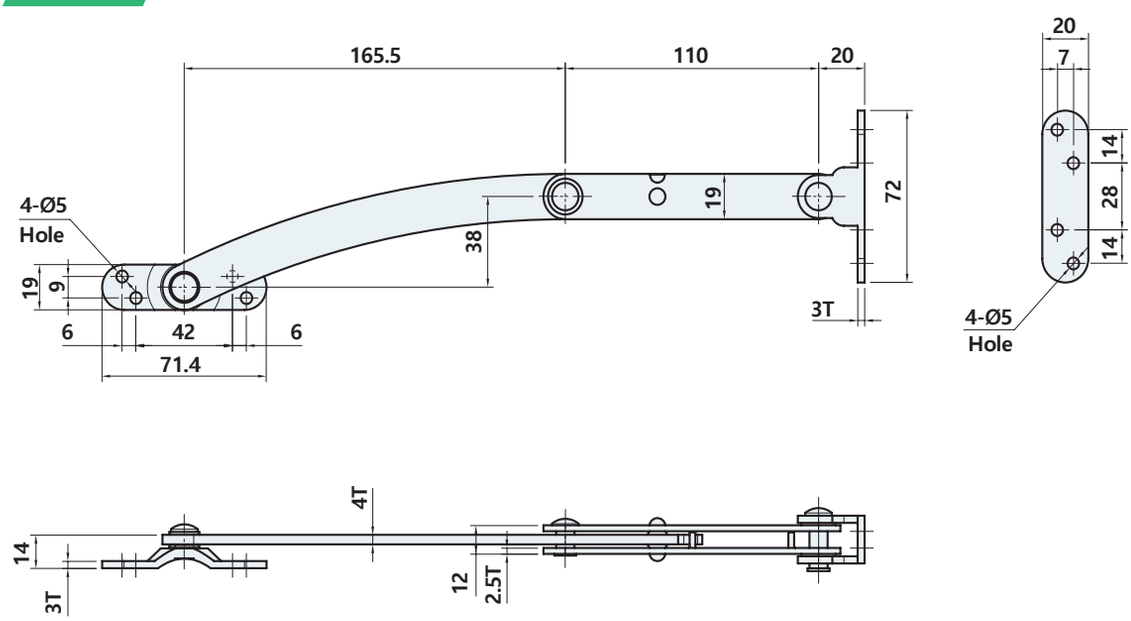

제품코드 Product code

SY-2151 L

Direction
L
R

SY-3035

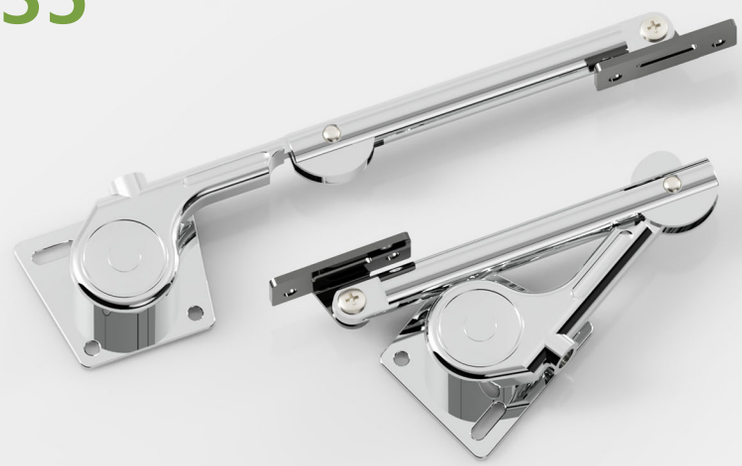

사양 Specification

소 재	아연합금	Material	Zinc alloy die-cast
표면처리	크롬도금 [CR]	Finish	Bright chrome plated [CR]
특 징	좌우구분, 텐션 조절가능	Feature	Left/right type distinction, Tension adjustable

SY-3035L

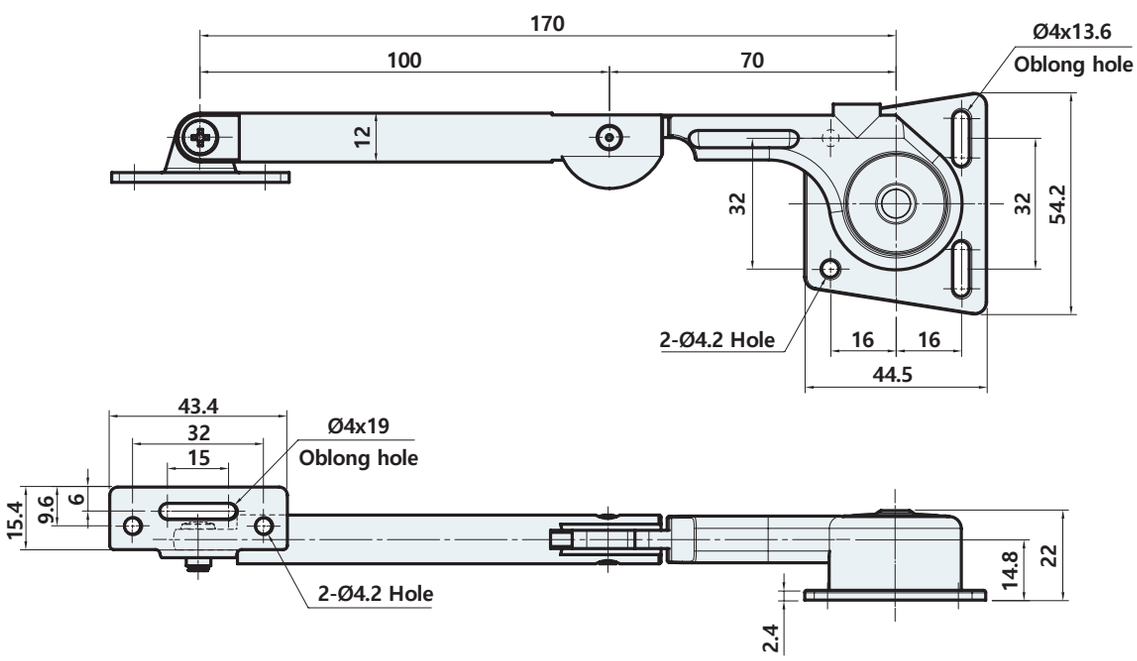

제품코드 Product code

SY - 3035 L

Direction
L
R

SY-3414



사양 Specification

소 재	몸체 : 아연합금, 브라켓 : 철	Material	Body : Zinc alloy die-cast, Bracket : Steel
표면처리	니켈도금	Finish	Nickel plated
특 징	텐션 조절가능	Feature	Tension adjustable

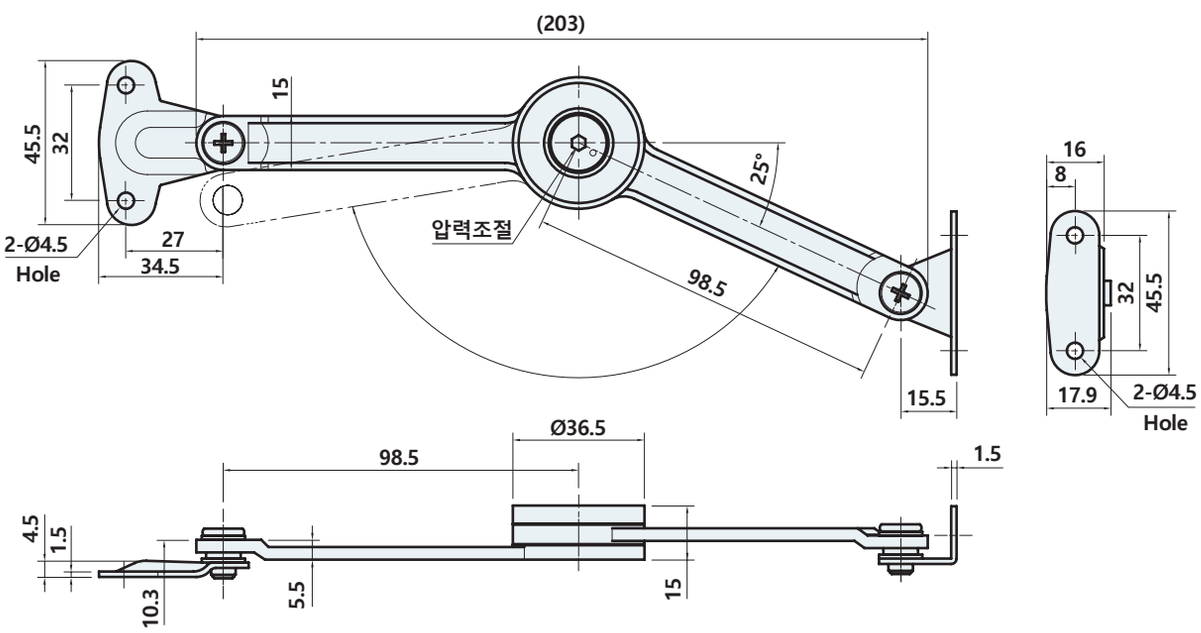

INDUSTRIAL PARTS

Catalog 2024

ISO 9001:2008, ISO 14001:2004 / Venture

쇼바
DAMPER



DPF-15278

#가스스프링

#가스쇼바 #주문제작



사양 Specification

소 재	로드 : S20C, 튜브 : STKM11A, 질소가스, 엔드피팅 : SPCC	Material	Rod : S20C, Tube : STKM11A, Nitrogen gas, End Fitting : SPCC
특 징	브라켓 부착, 표 이외의 사이즈	Feature	Attach bracket, Size other than the table

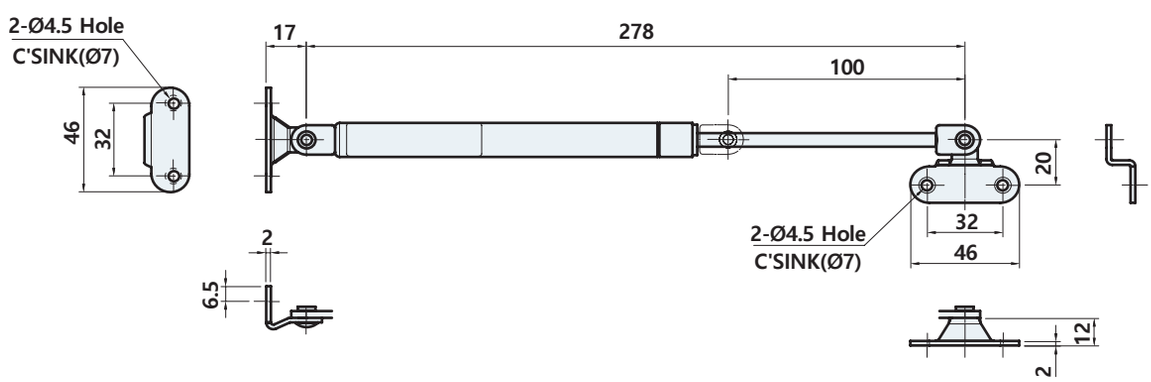

	Force(kgf)
DPF-15278	5, 6, 7, 10, 12

DPI

#가스스프링
#가스쇼바 #주문제작



사양 Specification

소 재	로드 : S20C, 튜브 : STKM11A, 질소가스, 엔드피팅 : SPCC	Material	Rod : S20C, Tube : STKM11A, Nitrogen gas, End Fitting : SPCC
특 징	표 이외의 사이즈	Feature	Size other than the table

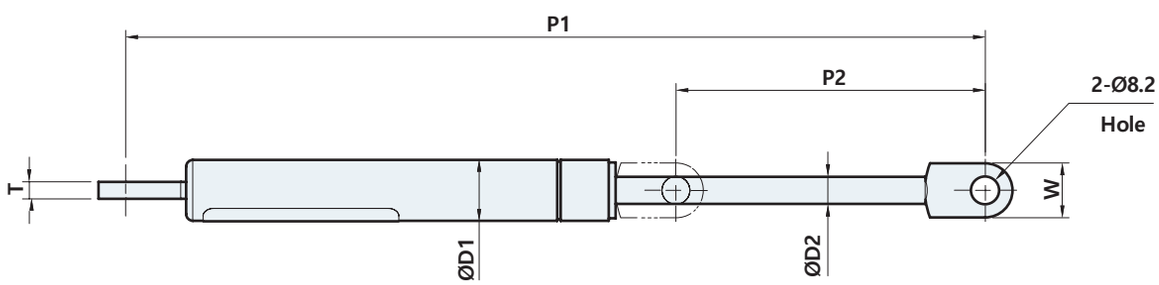

	P1	P2	D1	D2	W	T	Force(kgf)
DPI-15250	250	90	15	6	16	3	6, 10,15, 20, 25
DPI-18250	250	90	18	8	16	5	30, 35
DPI-18365	365	147	18	8	15	5	6, 10, 15, 20, 25, 30, 35, 40, 45, 50
DPI-22500	500	200	22	10	15	5	6, 10, 15, 20, 25, 30, 35, 40, 45, 50, 60, 70

제품코드 Product code

DPI - 15 250 6

Size(D1)	Size(P1)	Kgf
15	250	6
18	250	10
18	365	⋮
22	500	70

DPB

#가스스프링

#가스쇼바 #주문제작



사양 Specification

소 재	로드 : S20C, 튜브 : STKM11A, 질소가스, 엔드피팅 : SPCC	Material	Rod : S20C, Tube : STKM11A, Nitrogen gas, End Fitting : SPCC
특 징	표 이외의 사이즈	Feature	Size other than the table

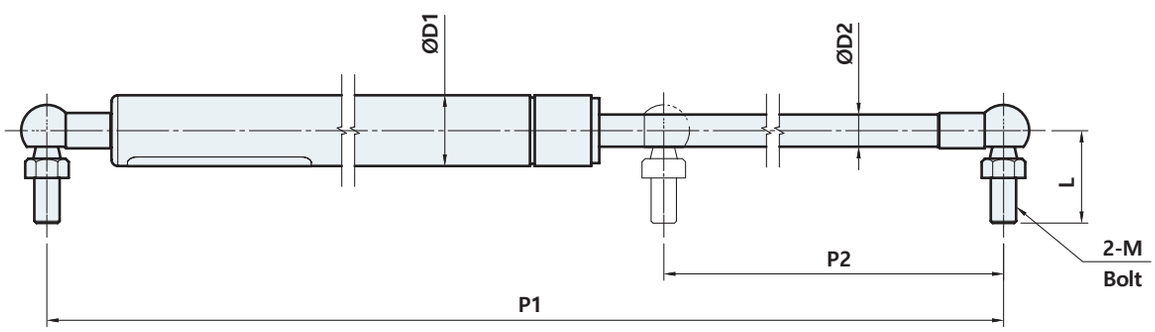

	P1	P2	D1	D2	L(min)	M	Force(kgf)
DPB-18365	365	147	18	8	28.5	M8x14	6, 10, 15, 20, 25, 30, 35, 40, 45, 50
DPB-22500	500	200	22	10	28.5	M8x14	6, 10, 15, 20, 25, 30, 35, 40, 45, 50, 60, 70
DPB-22761	761	309	22	10	28.5	M8x14	10, 20, 30, 50, 70
DPB-28761	761	309	28	12.5	28	M8x15	100, 150

제품코드 Product code

DPB - 18 365 6

Size(D1)	Size(P1)	Kgf
18	365	6
22	500	10
22	761	⋮
28	761	150

DPB-SF

#가스스프링 #가스쇼바
#주문제작 #세이프티락
#안전장치



사양 Specification

소 재	로드 : S20C, 튜브 : STKM11A, 질소가스, 엔드피팅 : SPCC, 버튼 : PA6-GF30	Material	Rod : S20C, Tube : STKM11A, Nitrogen gas, End Fitting : SPCC, Button : PA6-GF30
특 징	※주문생산 타입, 안전장치 부착	Feature	※Made-to-order type, Attach safety device

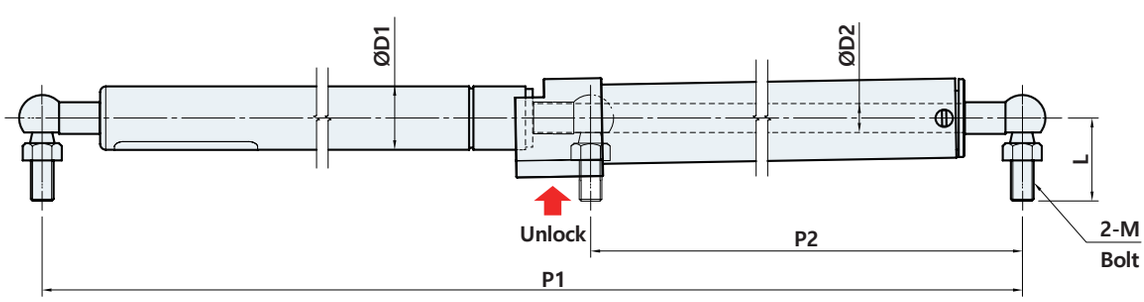

	P1	P2	D1	D2	L(min)	M	Force(kgf)
DPB-SF-18365	365	147	18	8	28.5	M8x14	6, 10, 15, 20, 25, 30, 35, 40, 45, 50
DPB-SF-22500	500	200	22	10	28.5	M8x14	6, 10, 15, 20, 25, 30, 35, 40, 45, 50, 60, 70
DPB-SF-22761	761	309	22	10	28.5	M8x14	10, 20, 30, 50, 70

제품코드 Product code

DPB - SF - 18 365 6

Size(D1)	Size(P1)	Kgf
18	365	6
22	500	10
22	761	⋮
		70

DP-1143, 2143



STS 304

사양 Specification

소 재	DP-2143 : 철 DP-1143 : 스테인리스(STS304)	Material	DP-2143 : Steel DP-1143 : Stainless steel(STS304)
특 징	DP-2143 : 흑색도금 DP-1143 : 바렐연마	Feature	DP-2143 : Black plated DP-1143 : Barrel polished

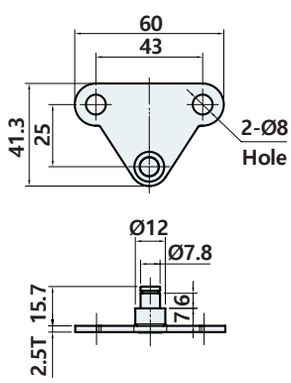

DP-2143F

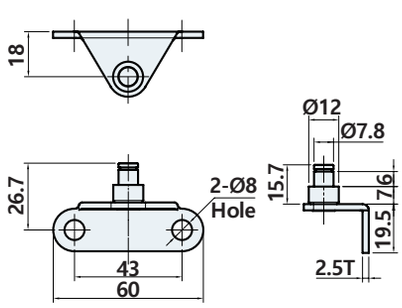

DP-2143Z

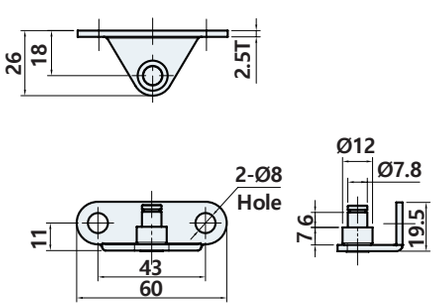

DP-2143L

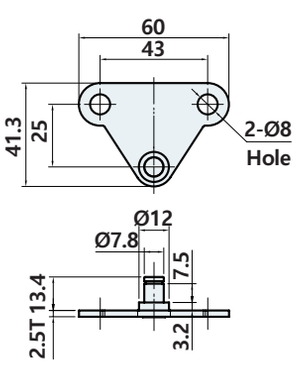

DP-1143F

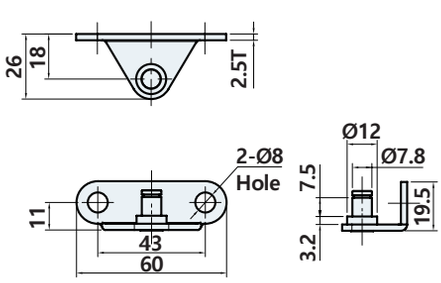

DP-1143L

DP-2140F, 2140L

#가스스프링
#가스쇼바 #브라켓



사양 Specification

소 재	철	Material	Steel
표면처리	니켈도금	Feature	Nickel plated
용 도	가스스프링용 브라켓	Specific use	Bracket for gas spring

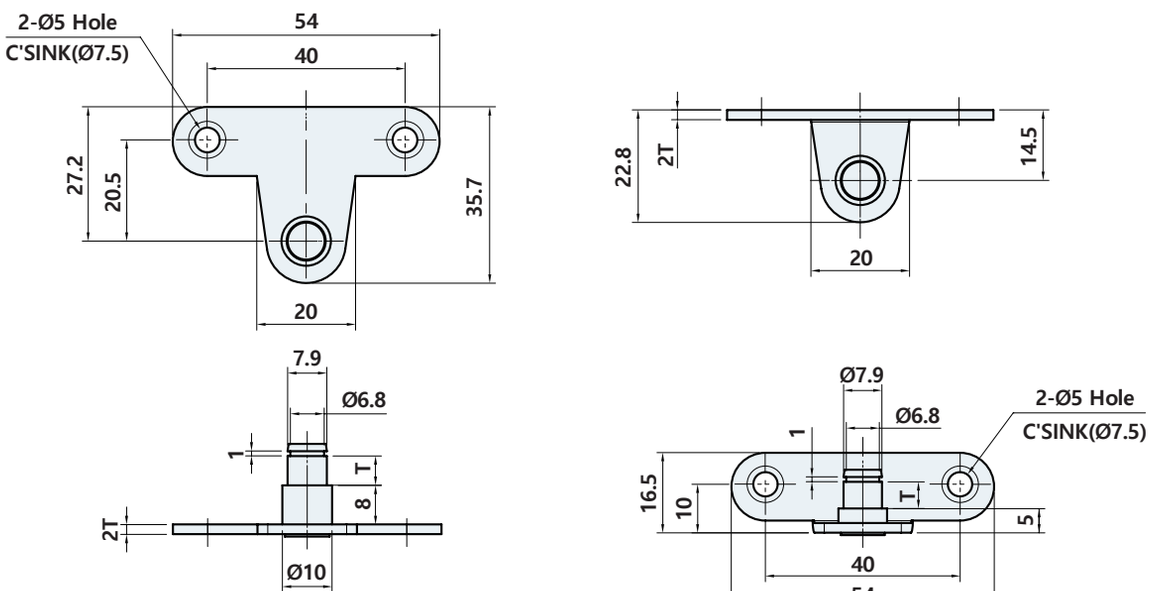

DP-2140F

DP-2140L

	T
DP-2140F-3T	3T용
DP-2140F-5T	5T용
DP-2140L-3T	3T용
DP-2140L-5T	5T용

제품코드 Product code

DP - 2140 [F] - [3T]

Type	Panel thickness
F	3
L	5



사양 Specification

소 재	로드 : S20C, 튜브 : STKM11A, 질소가스, 엔드피팅 : SPCC	Material	Rod : S20C, Tube : STKM11A, Nitrogen gas, End Fitting : SPCC
표면처리	흑색도장 [BK] (DPF-15278 아님)	Finish	Black powder coated [BK] (DPF-15278 NO)
특 징	표 이외의 사이즈	Feature	Size other than the table

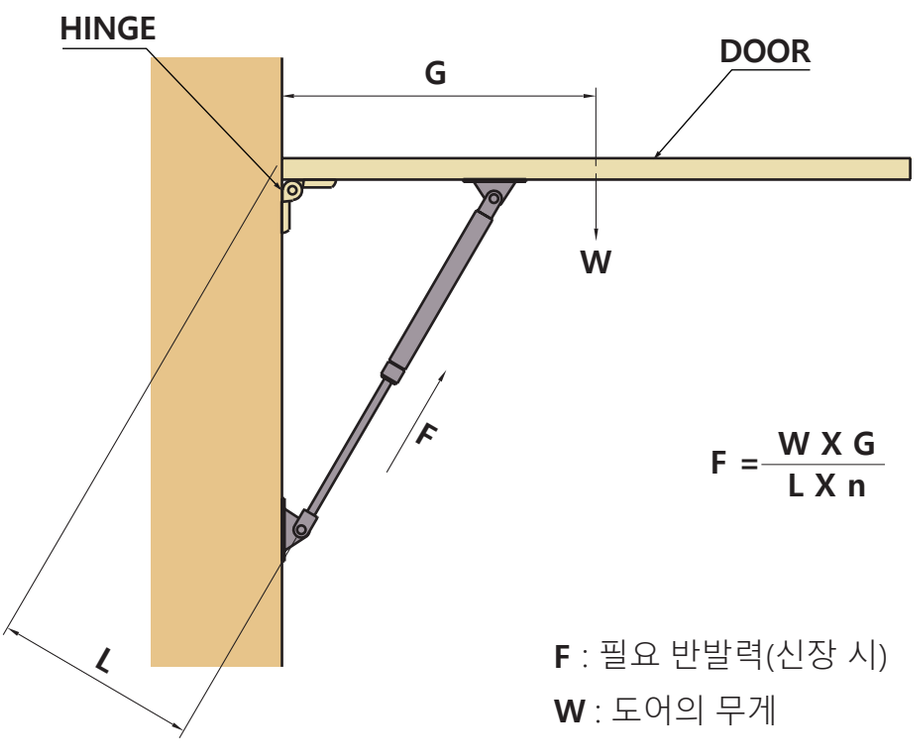

$$F = \frac{W \times G}{L \times n}$$

F : 필요 반발력(신장 시)

W : 도어의 무게

G : 도어의 무게중심점

L : 힌지에서 도어쪽에 고정된 가스스프링까지의 거리

n : 가스스프링의 수량

Gas Spring 하중계산

Gas Spring이란?

Gas Spring은 주로 자동차의 Tail Gate 및 Hood 부문에 장착되어 Door의 개폐를 이용하게 한다.
Gas Spring은 Pressure Tube, Piston Rod, Oil Seal, Oil 및 기타 부속품들로 이루어져 있으며,
압력 튜브내에 질소가스를 봉입한 후 질소가스가 새지 않도록 밀봉하여 습동되면서 Pressure Tube 체계 변화에 따라 내부의 압력이 달라지면서 하중의 차이가 발생하여 작동한다.

작온원리

가스 스프링은 비교적 무겁고 하중이 큰 물체의 덮개부문이나 개,폐구의 반력을 상쇄시키는 가장 효과적인 방법으로 사용될 수 있다. 또한 다루기 어렵고 무거운 물체를 안전하게 포지셔닝시키며, 들어오림, 낮춤기능을 이상적으로 수행할 수 있도록 한다.
기타 금속, 기계, 스프링 보다 쓰임새가 매우 다양하고, 일반 스프링과는 달리 긴 행정 (Stroke)에서도 힘의 차이가 거의 없는 것이 특징이며, 속도조절, 감쇄(Damping), 충격완화, 간단한 장착성, 컴팩트한 사이즈, 평탄한 반발력 선도(Force Diagram), 그리고 다양한 범위의 반발력을 그 주된 기능으로 한다.

Rod가 Tube내벽으로 밀려들어갈 때, 내부압력이 소량 증가하면서, Gas 체적으로 일부가 대체된다. 이는 Stroke의 기능으로써의 반발력을 야기시킨다. 실제로, 가스스프링의 반발력은 또한
(Dynamic 이나 Static Type 모두) 마찰력 효과에 의해 영향을 받는다.

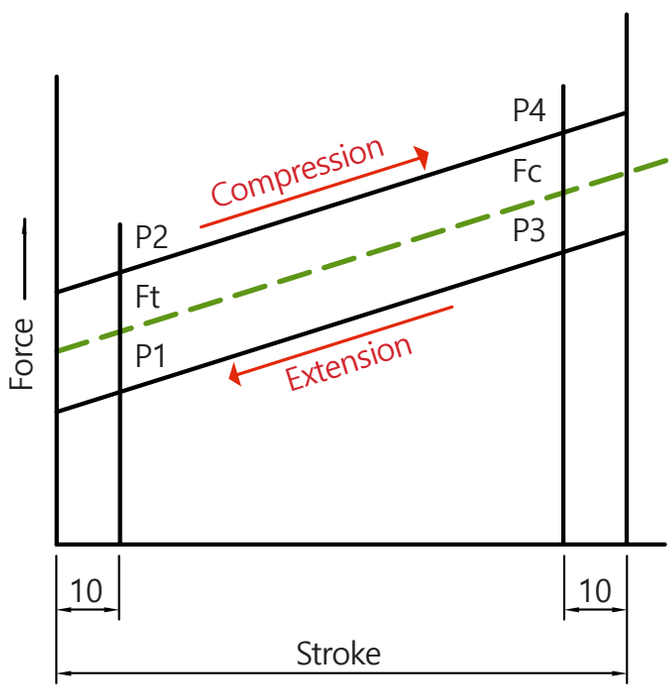

F : 필요 반발력(신장 시)
W : 도어의 무게
G : 도어의 무게중심점
L : 힌지에서 도어쪽에 고정된 가스스프링까지의 거리
n : 가스스프링의 수량

당사 Gas Spring의 장점

당사 Gas Spring은 작동의 용이함과 편리함을 필요로 하는 적용품(장착대상물)의 반발력 조정과 힘의 반력을 상쇄시키는데 매우 용이하게 사용된다.

1. 높은 반력과 긴 행정에서도 일정한 탄력변화율을 유지
   (하중을 받는 중에도 낮은 변화율 유지)
2. 컴팩트한 디자인과 외형
3. 어떠한 적용품에도 쉽게 장착 가능한 뛰어난 조립성
4. 추가적인 감쇄적 조절장치의 사용없이도 작동상의 작동 감쇄기능
5. 팽창, 압축, 속도의 조절기능
6. 제품사용 중 언제든지 반발력(상향)조정 기능

INDUSTRIAL PARTS

Catalog 2024

ISO 9001:2008, ISO 14001:2004 / Venture

슬라이드 레일

SLIDE RAIL



RA-520-20



사양 Specification

소 재	알루미늄	Material	Aluminium
표면처리	아노다이징	Finish	Anodizing
특 징	2단레일	Feature	3/5 extension

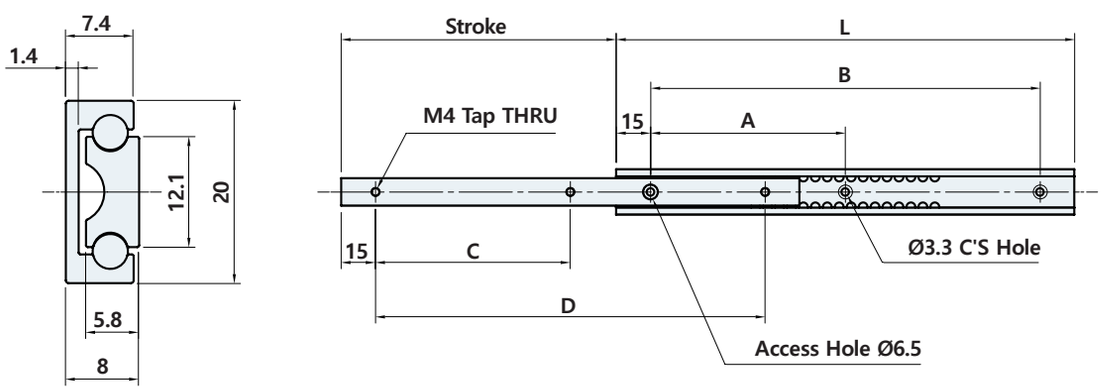

Scale 4:1

	L	Stroke	A	B	C	D	Rated load (kgf/2ea)
RA-520-20-90	90	50	-	60	-	60	15
RA-520-20-100	100	60	-	70	-	70	15
RA-520-20-200	200	120	85	170	85	170	12
RA-520-20-300	300	180	135	270	135	270	10
RA-520-20-400	400	240	185	370	185	370	9
RA-520-20-500	500	300	235	470	235	470	8

제품코드 Product code

RA - 520 - 20 - 90

Length
90
:
:
500



RA-C530-20

사양 Specification

소 재	알루미늄	Material	Aluminium
표면처리	아노다이징	Finish	Anodizing
특 징	3단레일	Feature	Full extension

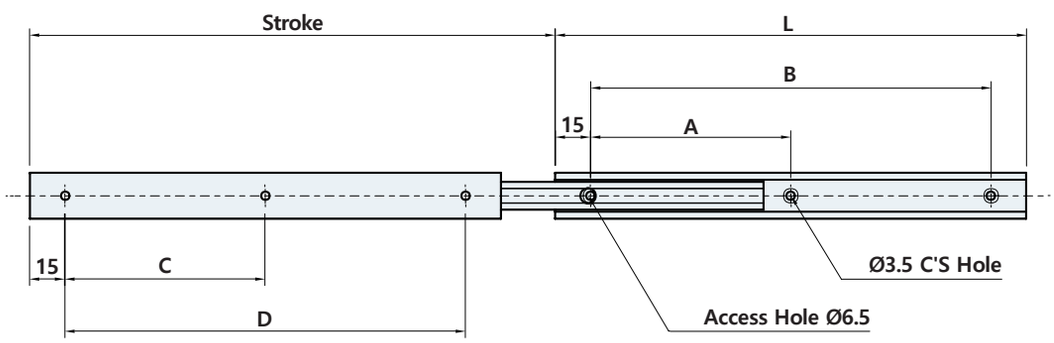

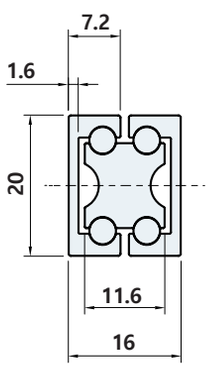

Scale 3:1

	L	Stroke	A	B	C	D	Rated load (kgf/2ea)
RA-C530-20-100	100	100	-	70	-	70	11
RA-C530-20-200	200	223	85	170	85	170	9
RA-C530-20-300	300	345	135	270	135	270	7
RA-C530-20-400	400	460	185	370	185	370	5
RA-C530-20-500	500	576	235	470	235	470	3

제품코드 Product code

RA - C530 - 20 - 100

Length
100
:
:
:
500

RA-C130-20



STS 304

사양 Specification

소 재	스테인리스(STS304)	Material	Stainless steel(STS304)
특 징	내식성 우수, 3단레일	Feature	Corrosion resistant, Full extension

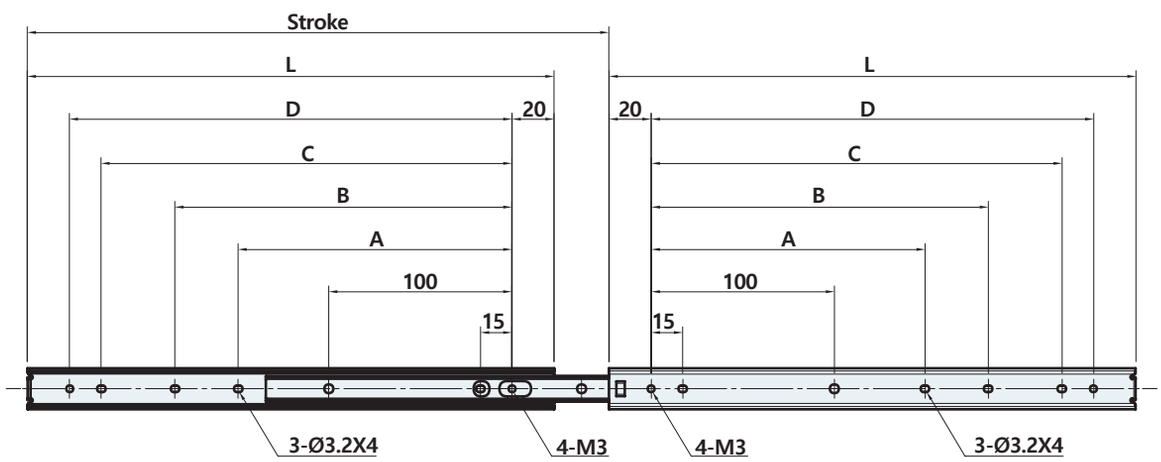

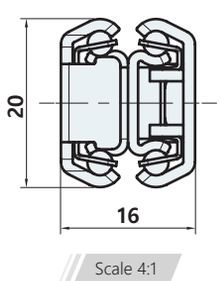

Scale 4:1

	L	Stroke	A	B	C	D	Rated load (kgf/2ea)
RA-C130-20-200	200	231	-	-	145	160	17
RA-C130-20-250	250	280	-	-	195	210	17
RA-C130-20-300	300	329	-	160	245	260	17
RA-C130-20-350	350	379	-	210	295	310	17
RA-C130-20-400	400	428	-	260	345	360	17
RA-C130-20-450	450	477	205	310	395	410	16
RA-C130-20-500	500	526	230	360	445	460	13

제품코드 Product code

RA - C130 - 20 - 200

Length
200
:
500



RA-C230-20

사양 Specification

소 재	철	Material	Steel
표면처리	아연도금	Finish	Zinc plated
특 징	3단레일	Feature	Full extension

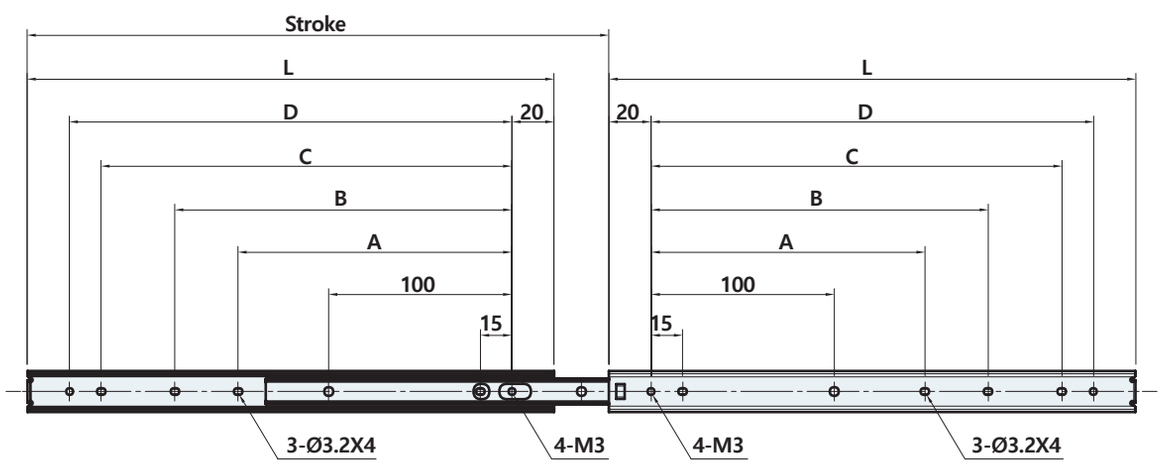

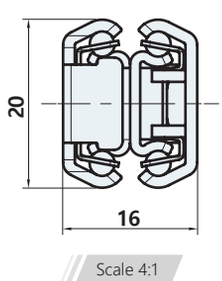

	L	Stroke	A	B	C	D	Rated load (kgf/2ea)
RA-C230-20-200	200	231	-	-	145	160	17
RA-C230-20-250	250	280	-	-	195	210	19
RA-C230-20-300	300	329	-	160	245	260	20
RA-C230-20-350	350	379	-	210	295	310	20
RA-C230-20-400	400	428	-	260	345	360	18.5
RA-C230-20-450	450	477	205	310	395	410	16
RA-C230-20-500	500	526	230	360	445	460	13

제품코드 Product code

RA - C230 - 20 - 200

Length
200
:
500

RA-C230-27



사양 Specification

소 재	철	Material	Steel
표면처리	아연도금	Finish	Zinc plated
특 징	3단레일	Feature	Full extension

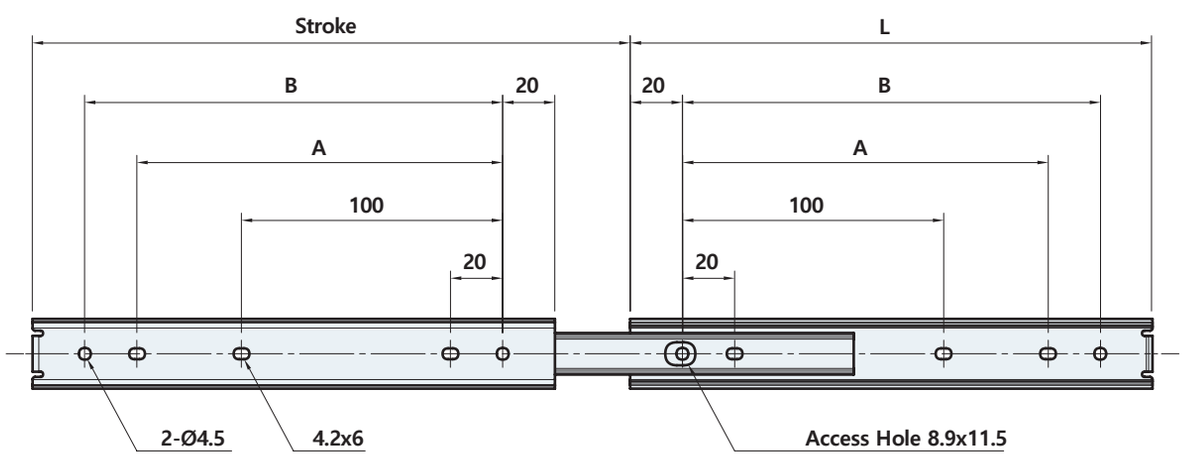

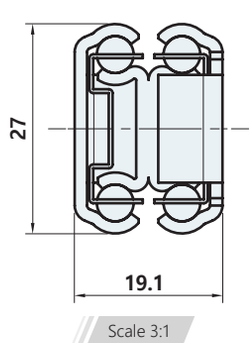

	L	Stroke	A	B	Rated load (kgf/2ea)
RA-C230-27-200	200	229	140	160	38
RA-C230-27-250	250	276	190	210	37
RA-C230-27-300	300	327	240	260	36
RA-C230-27-350	350	376	290	310	34
RA-C230-27-400	400	426	340	360	32
RA-C230-27-450	450	475	390	410	30
RA-C230-27-500	500	524	440	460	28

제품코드 Product code

RA - C230 - 27 - 200

Length
200
:
500



RA-C130-35

사양 Specification

소 재	스테인리스(STS304)	Material	Stainless steel(STS304)
특 징	3단레일, 분리불가, 내식성 우수	Feature	Full extension, Inseparable, Corrosion resistant

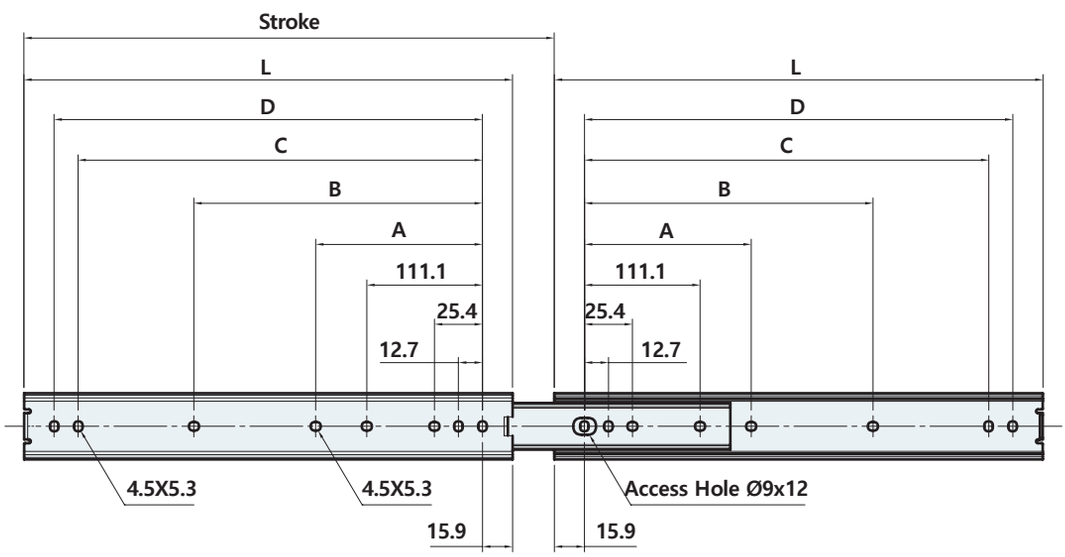

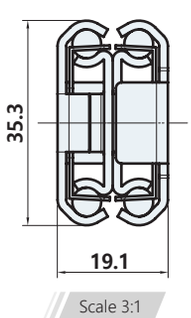

	L	Stroke	A	B	C	D	Rated load (kgf/2ea)
RA-C130-35-305	305	327	-	149	260	273	60
RA-C130-35-356	356	378	-	200	311	324	59
RA-C130-35-406	406	428	-	251	362	375	57
RA-C130-35-457	457	479	213	320	413	425	56
RA-C130-35-508	508	530	238	352	464	476	54
RA-C130-35-559	559	581	264	403	514	527	51
RA-C130-35-610	610	632	289	454	565	578	49
RA-C130-35-660	660	682	314	505	616	629	47
RA-C130-35-711	711	733	340	556	667	679	45

제품코드 Product code

RA - C130 - 35 - 305

Length
305
:
:
711

RA-C230-35



사양 Specification

소 재	철	Material	Steel
특 징	3단레일, 분리불가	Feature	Full extension, Inseparable

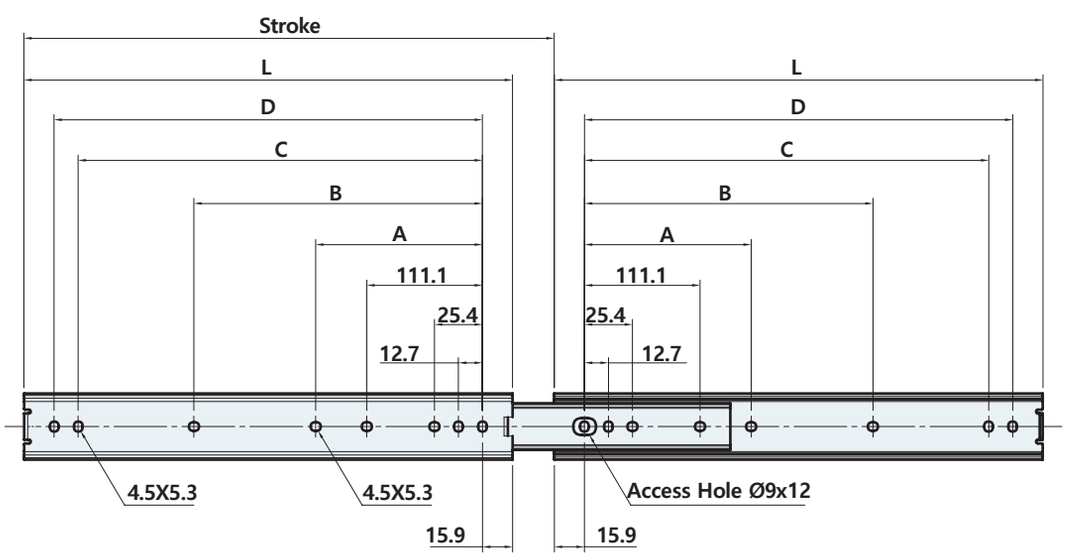

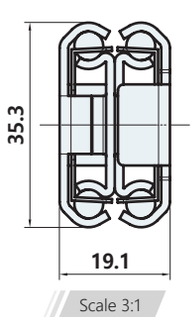

	L	Stroke	A	B	C	D	Rated load (kgf/2ea)
RA-C230-35-305	305	327	-	149	260	273	51
RA-C230-35-356	356	378	-	200	311	324	54
RA-C230-35-406	406	428	-	251	362	375	51
RA-C230-35-457	457	479	213	320	413	425	47
RA-C230-35-508	508	530	238	352	464	476	46
RA-C230-35-559	559	581	264	403	514	527	41
RA-C230-35-610	610	632	289	454	565	578	36
RA-C230-35-660	660	682	314	505	616	629	34
RA-C230-35-711	711	733	340	556	667	679	30

제품코드 Product code

RA - C230 - 35 - 305

Length
305
:
711



RA-D130-35

#작동방지 버튼

사양 Specification

소 재	스테인리스(STS304)	Material	Stainless steel(STS304)
특 징	3단레일, 분리가능 (F), 내식성 우수	Feature	Full extension, Detachable (F), Corrosion resistant

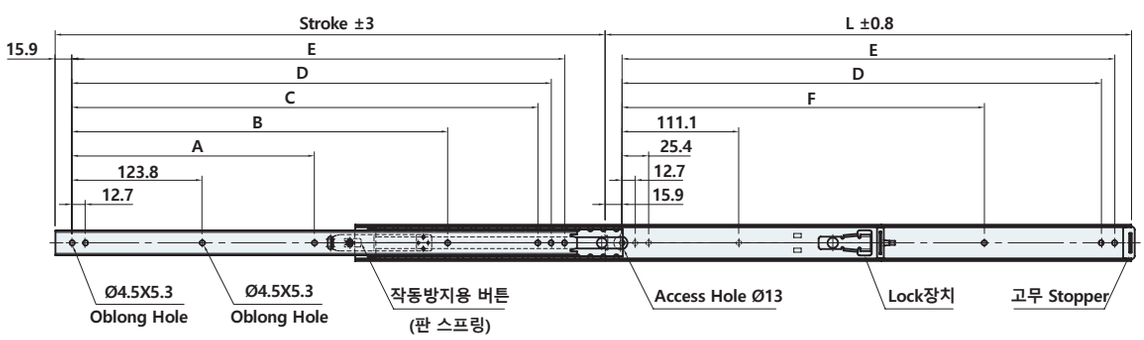

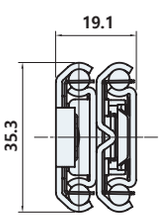

Scale 3:1

	L	Stroke	A	B	C	D	E	F	Rated load (kgf/2ea)
RA-D130-35-300F	300	322.3	-	-	-	255.5	268.2	-	64
RA-D130-35-350F	350	372.3	-	-	292.8	305.5	318.2	-	60
RA-D130-35-400F	400	422.3	-	-	342.8	355.5	368.2	244.4	57
RA-D130-35-450F	450	472.3	206	-	392.8	405.5	418.2	294.4	53
RA-D130-35-500F	500	522.3	231	357	442.8	455.5	468.2	344.4	48
RA-D130-35-550F	550	572.3	256	407	492.8	505.5	518.2	394.4	45
RA-D130-35-600F	600	622.3	281	457	542.8	555.5	568.2	444.4	42
RA-D130-35-650F	650	672.3	306	507	592.8	605.5	618.2	494.4	39
RA-D130-35-700F	700	722.3	331	557	642.8	655.5	668.2	544.4	36

제품코드 Product code

RA - D130 - 35 - 300 F

Length
300
:
:
700

RA-230-52



사양 Specification

소 재	철	Material	Steel
표면처리	아연도금	Finish	Zinc plated
특 징	3단레일, 분리가능 (F)	Feature	Full extension, Detachable (F)

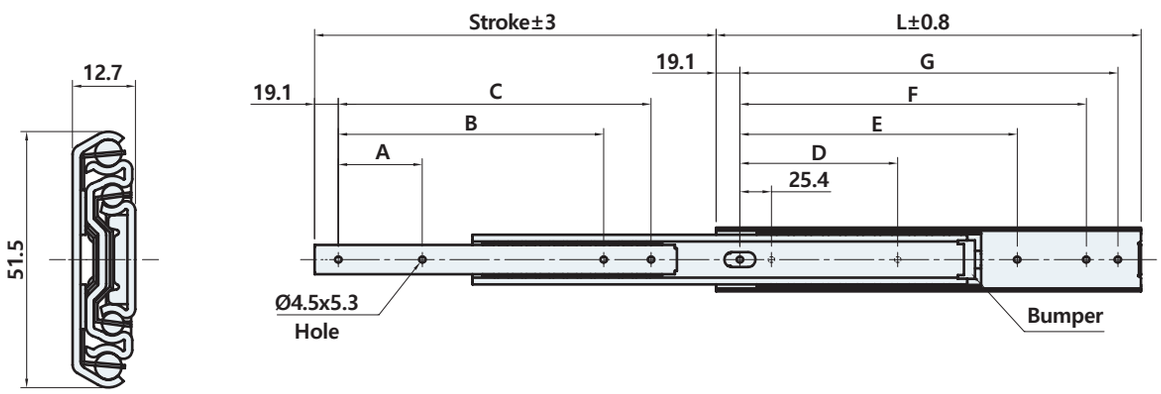

Scale 4:1

	L	Stroke	A	B	C	D	E	F	G	Rated load (kgf/2ea)
RA-230-52-305F	305	330.2	76.2	-	254	76.2	190.5	241.3	266.7	86
RA-230-52-356F	356	381	127	-	304.8	88.9	215.9	292.1	317.5	83
RA-230-52-406F	406	431.8	152.4	317.5	355.6	127	241.3	342.9	368.3	78
RA-230-52-457F	457	482.6	177.8	368.3	406.4	127	292.1	393.7	419.1	74
RA-230-52-508F	508	533.4	152.4	419.1	457.2	152.4	317.5	444.5	469.9	72
RA-230-52-559F	559	584.2	177.8	469.9	508	177.8	342.9	495.3	520.7	70
RA-230-52-610F	610	635	177.8	520.7	558.8	177.8	393.7	546.1	571.5	67
RA-230-52-660F	660	685.8	203.2	571.5	609.6	203.2	419.1	596.9	622.3	64
RA-230-52-711F	711	736.6	228.6	622.3	660.4	228.6	444.5	647.7	673.1	62

제품코드 Product code

RA - 230 - 52 - 305 F

Length
305
:
:
711



RA-230-53 (FLK)

사양 Specification

소 재	철	Material	Steel
표면처리	아연도금	Finish	Zinc plated
특 징	3단레일, 분리가능 (F), 작동방지용 버튼 부착 (LK)	Feature	Full extension, Detachable (F), Equipped with a button for preventing operation (LK)

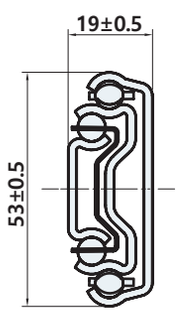

Scale 4:1

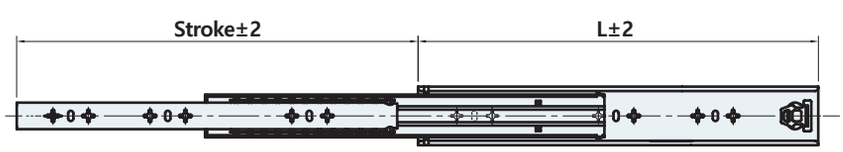

	L	Stroke
RA-230-53-300 (FLK)	300	300
RA-230-53-350 (FLK)	350	355
RA-230-53-400 (FLK)	400	405
RA-230-53-450 (FLK)	450	455
RA-230-53-500 (FLK)	500	515
RA-230-53-550 (FLK)	550	565
RA-230-53-600 (FLK)	600	615
RA-230-53-650 (FLK)	650	665
RA-230-53-700 (FLK)	700	715
RA-230-53-750 (FLK)	750	765
RA-230-53-800 (FLK)	800	815
RA-230-53-850 (FLK)	850	865
RA-230-53-900 (FLK)	900	905
RA-230-53-950 (FLK)	950	956
RA-230-53-1000 (FLK)	1000	1010

제품코드 Product code

RA - 230 - 53 - 300 F

Length
300
:
:
1000

RA-230-76 (LK)



사양 Specification

소 재	철	Material	Steel
표면처리	아연도금	Finish	Zinc plated
특 징	3단레일, 분리불가, 작동방지용 버튼 부착 (Lock)	Feature	Full extension, Inseparable, Equipped with a button for preventing operation (Lock)

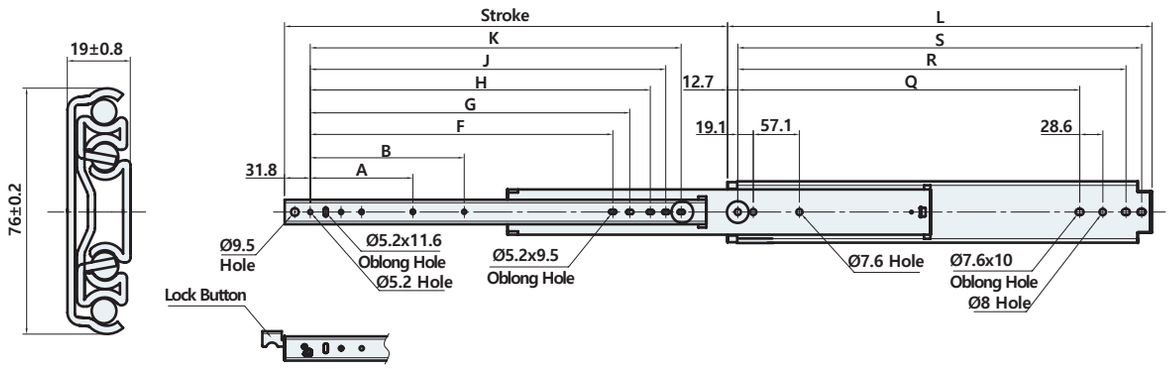

Scale 4:1

Lock type

	L	Stroke	A	B	F	G	H	J	K	Q	R	S
RA-230-76-305	304.8	304.8	-	-	-	153.9	179.3	198.4	217.4	203.2	260.4	279.4
RA-230-76-356	355.6	355.6	-	-	-	204.7	230.1	249.2	268.2	254	311.2	330.2
RA-230-76-406	406.4	406.4	127	-	-	255.5	280.9	300	319	304.8	362	381
RA-230-76-457	457.2	457.2	127	-	246.1	306.3	331.7	350.8	369.8	355.6	412.8	431.8
RA-230-76-508	508	508	127	190.5	296.9	357.1	382.5	401.6	420.6	406.4	463.6	482.6
RA-230-76-559	558.8	558.8	127	190.5	347.7	407.9	433.3	452.4	471.4	457.2	514.4	533.4
RA-230-76-610	609.6	609.6	127	190.5	398.5	458.7	484.1	503.2	522.2	508	565.2	584.2

제품코드 Product code

RA - 230 - 76 - 305 F, FLK

Length
305
·
·
·
610

바퀴/조절좌

ADJUST LEVELER





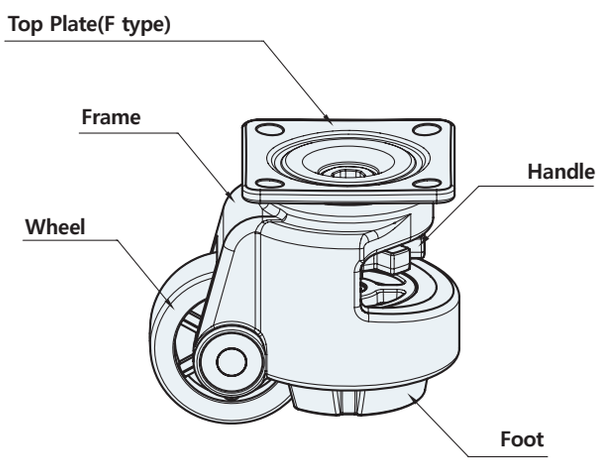

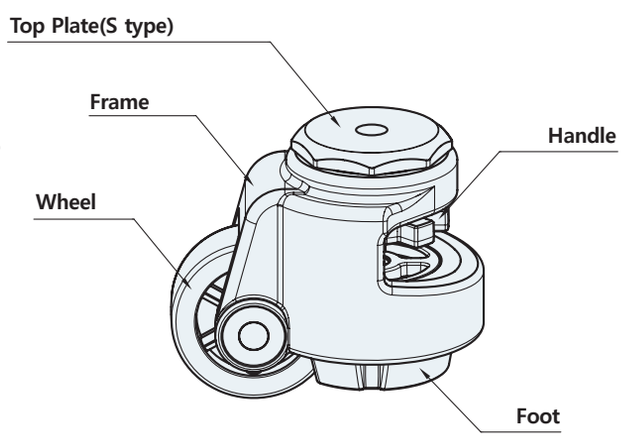

	재질 Meterial	표면처리 Treatments
Top Plate	SS400	F:Zinc plated S:Zinc plated
Frame	Aluminium	Powder coated
Handle	PA6	Red
Foot	NBR+ALDC ABS ALDC	KM-40~100 KM-120 KM-150
Wheel	PA6	Black

	자중(kg)		허용하중(kg)	
	F	S	1EA	4EA
KM-40	0.36	0.37	50	100
KM-60	0.70	0.62	250	500
KM-80	1.23	1.17	500	1000
KM-100	1.70	1.51	750	1500
KM-120	1.58	-	1000	2000
KM-150	3.3	-	1500	3000

KM-40, 60, 80 (F, S)



사양 Specification

특 징	높이조절 가능, 손쉬운 이동성, 방진성 및 360° 회전, KM-40,60,80F : 평판취부형, KM-40,60,80S : 일자취부형	Feature	Height adjustable, Easy mobility, Anti-vibration and 360° rotation, KM-40,60,80F : Flange type KM-40,60,80S : Stem type

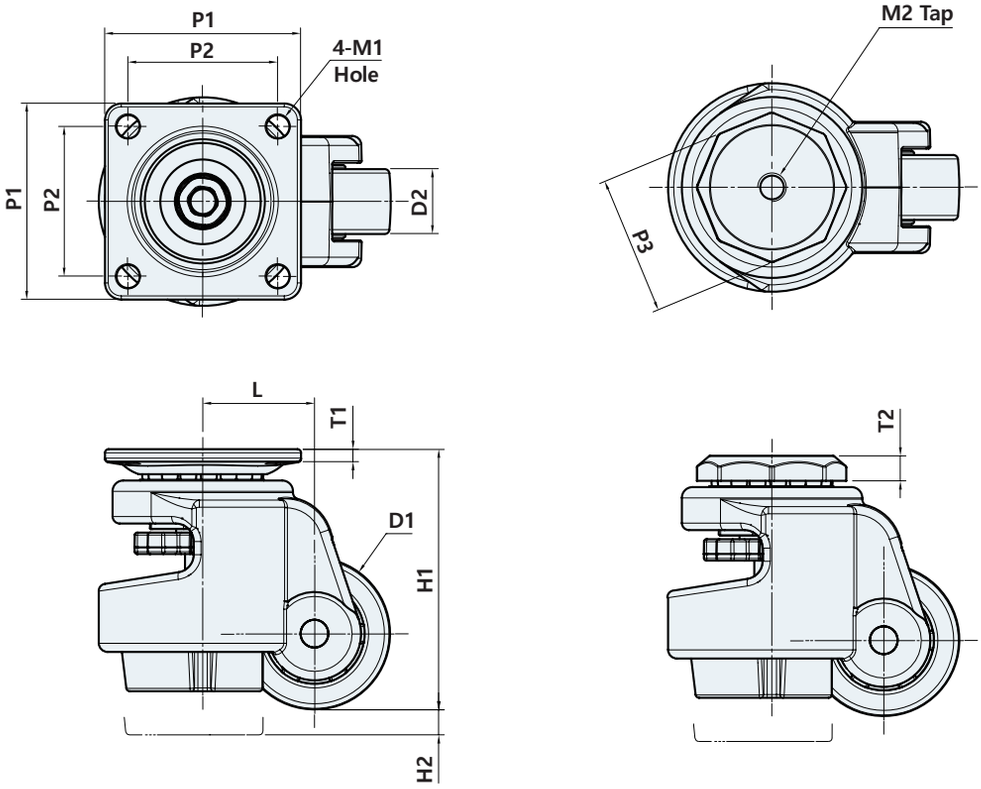

	D1	D2	H1	H2	L	P1	P2	P3	T1	T2	M1	M2
KM-40F	Ø42.5	18.2	73	7	31.5	55	42	-	3.5	-	Ø6.5	-
KM-40S						-	-	39	-	7	-	M8(DP12)
KM-60F	Ø50	25	82	10	36	73	57.5	-	4.5	-	Ø7.5	-
KM-60S						-	-	46.5	-	7.5	-	M12(DP15)
KM-80F	Ø61	29.5	104	15	46	90	69.5	-	4.5	-	Ø8.6	
KM-80S						-	-	66	-	7.9	-	M12(DP20)

KM-100F, 100S



사양 Specification

특 징	높이조절 가능, 손쉬운 이동성, 방진성 및 360˚ 회전, KM-100F : 평판취부형, KM-100S : 일자취부형	Feature	Height adjustable, Easy mobility, Anti-vibration and 360˚ rotation, KM-100F : Flange type, KM-100S : Stem type

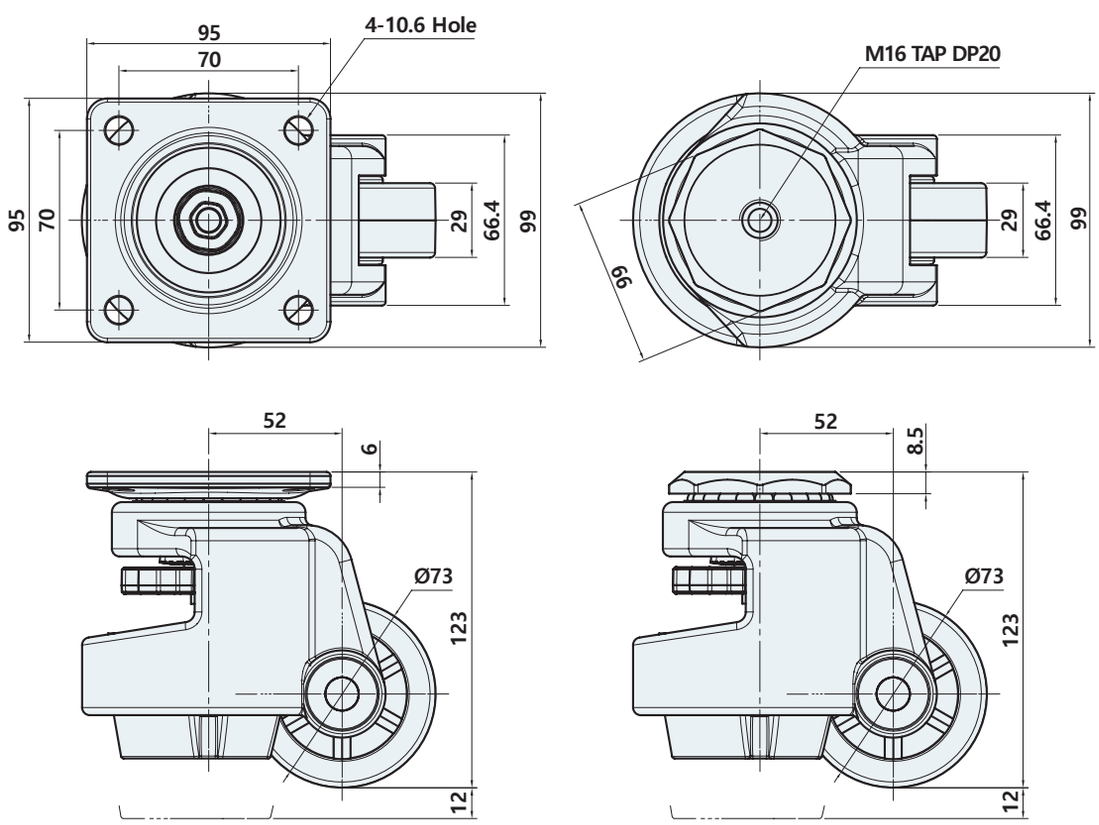

KM-120F, 120S





사양 Specification

특 징	높이조절 가능, 손쉬운 이동성, 방진성 및 360˚ 회전, KM-120F : 평판취부형, KM-120S : 일자취부형	Feature	Height adjustable, Easy mobility, Anti-vibration and 360˚ rotation, KM-120F : Flange type, KM-120S : Stem type

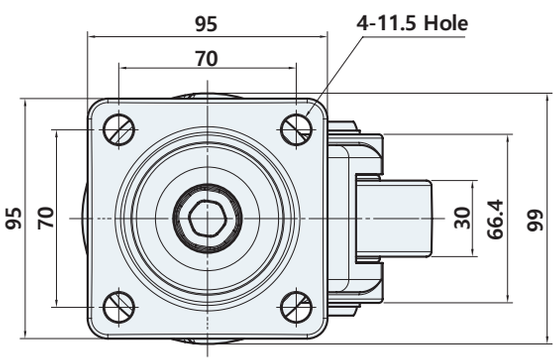

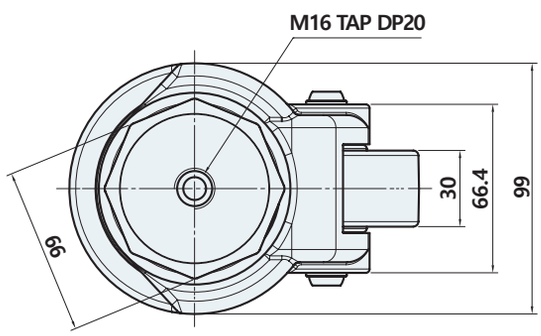

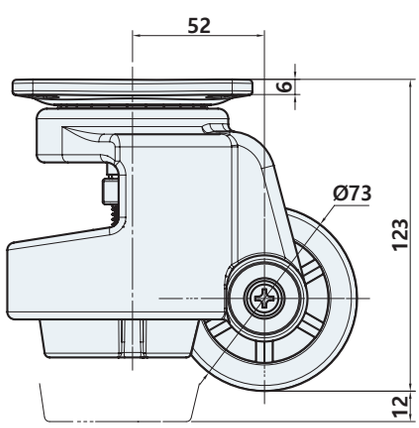

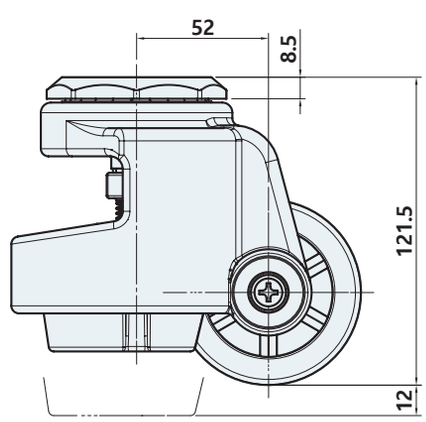

KM-150F

#캐스터



사양 Specification

특 징	높이조절 가능, 손쉬운 이동성, 방진성 및 360˚ 회전, KM-150F : 평판취부형	Feature	Height adjustable, Easy mobility, Anti-vibration and 360˚ rotation, KM-150F: Flange type

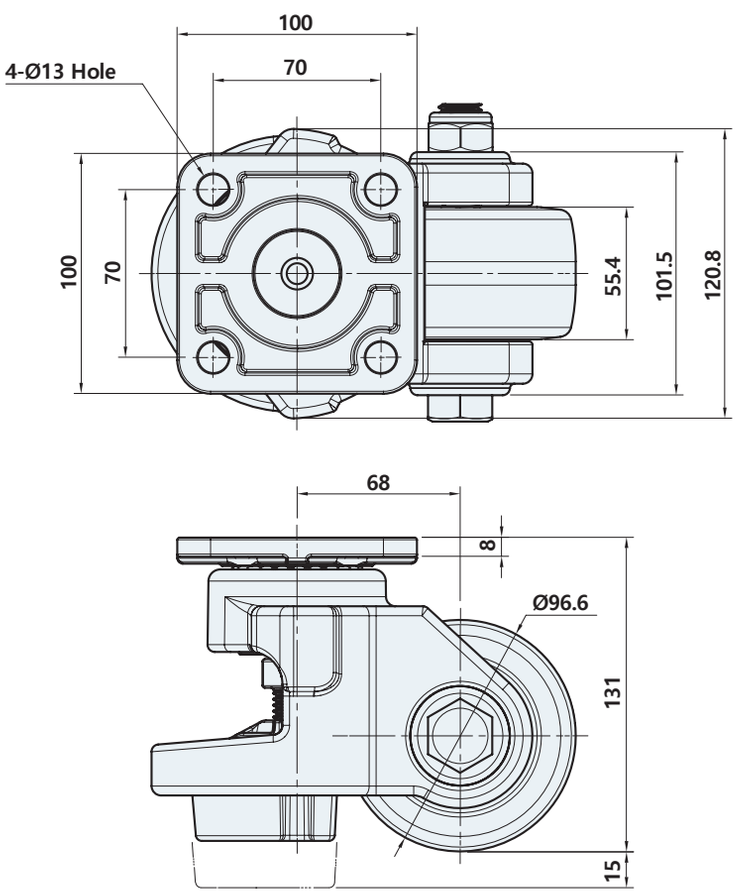

KMB-60, 75 (F, FB)



사양 Specification

소 재	상판 : SS400, 몸체 : 알루미늄, 바퀴 : PA6	Material	Top plate : SS400, Frame : Aluminium, Wheel : PA6
표면처리	상판 : 아연도금, 몸체 : 분체도장, 바퀴 : 흑색	Finish	Top plate : Zinc plated, Frame : Powder coated, Wheel : Black
특 징	허용하중(kg) KMB-60F(B) : 1EA - 600kg, 4EA - 1800kg, KMB-75F(B) : 1EA - 700kg, 4EA - 2100kg	Feature	Rated load(kg) KMB-60F(B) : 1EA - 600kg, 4EA - 1800kg, KMB-75F(B) : 1EA - 700kg, 4EA - 2100kg

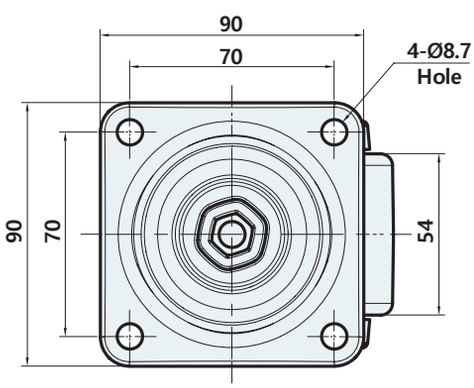

KMB-60F(B)

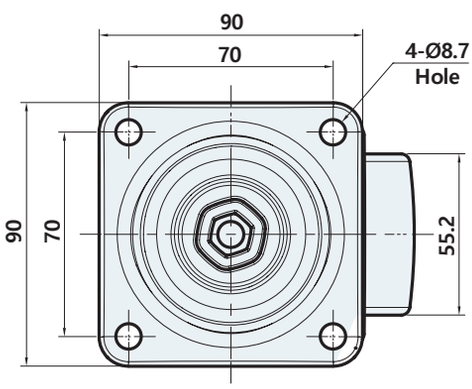

KMB-75F(B)

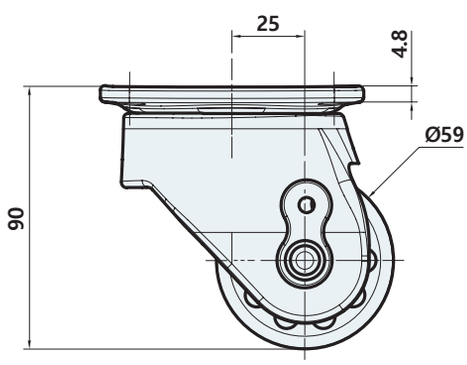

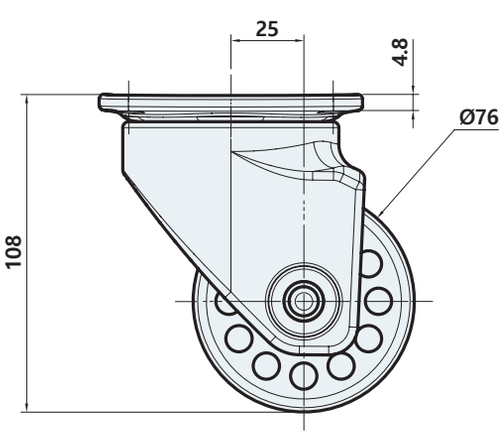

KLC-50, 70, 75 (F, FB)



사양 Specification

소 재	상판 : SS400, 몸체 : 알루미늄, 조절좌-볼트 : SS400, 조절좌-베이스 :알루미늄 바퀴 : PA6	Material	Top plate : SS400, Frame : Aluminium, Leveling foot-Bolt : SS400, Leveling foot-Base :Aluminium Wheel : PA6
표면처리	상판 : 아연도금, 몸체 : 분체도장, 조절좌-볼트 : 니켈도금, 절좌-베이스 : 크롬도금 바퀴 : 흑색	Finish	Top plate : Zinc plated, Frame : Powder coated, Leveling foot-Bolt : Nickel plated, Leveling foot-Base :Bright chrome plated, Wheel : Black
특 징	허용하중(kg) KLC-50F(B) 1EA - 150kg, 4EA - 450kg KLC-70F(B) 1EA - 600kg, 4EA - 1800kg KLC-75F(B) 1EA - 800kg, 4EA - 2400kg	Feature	Rated load(kg) KLC-50F(B) 1EA - 150kg, 4EA - 450kg KLC-70F(B) 1EA - 600kg, 4EA - 1800lg KLC-75F(B) 1EA - 800kg, 4EA - 2400kg

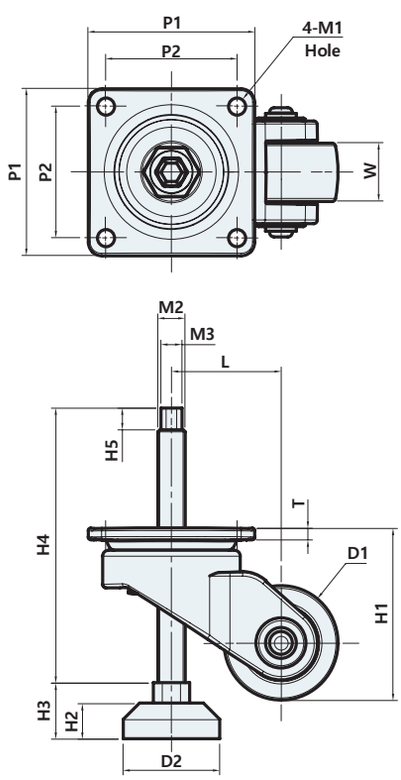

	D1	D2	W	H1	H2	H3	H4	H5	L	T	M1	M2	M3	P1	P2
KLC-50F	Ø50	Ø42.3	25	75	15.6	24.5	120	9.5	48	4.6	Ø7.5	M12	Hex8	73	57.5
KLC-70F	Ø73	Ø49	29	107	15.6	26.5	150	10	64	4.6	Ø8.7	M16	Hex11	90	70
kLC-75F	Ø76	Ø49	55.2	112	15.6	26.5	150	11	65	5.8	Ø10.5	M16	Hex11	95	70

KXT-80SF, 80RF

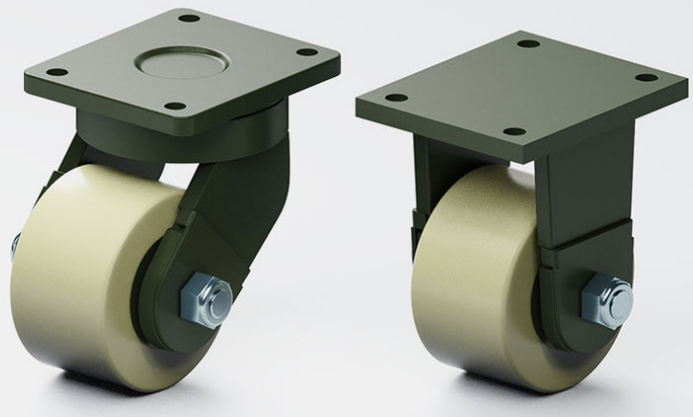

사양 Specification

소 재	상판, 몸체 : SS400, 바퀴 : PA6	Material	Top plate, Frame : SS400, Wheel : PA6
표면처리	상판, 몸체 : 분체도장, 바퀴 : 아이보리	Finish	Top plate, Frame : Powder coated, Wheel : Ivory
특 징	허용하중(kg) KXT-80SF : 1EA - 800kg, 4EA - 2400kg, KXT-80RF : 1EA - 800kg, 4EA - 2400kg	Feature	Rated load(kg) KXT-80SF : 1EA - 800kg, 4EA - 2400kg, KXT-80RF : 1EA - 800kg, 4EA - 2400kg

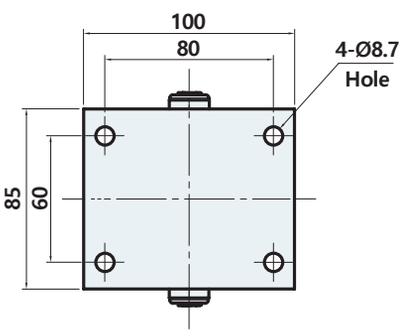

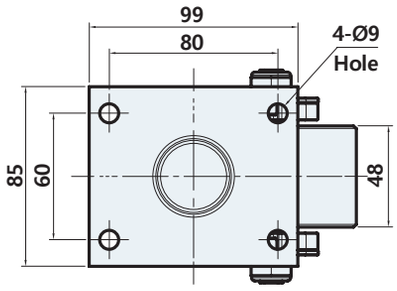

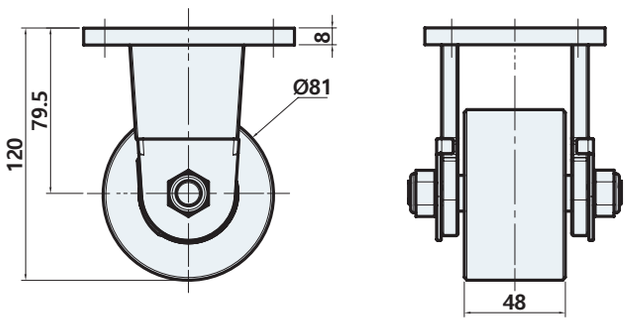

KXT-80RF

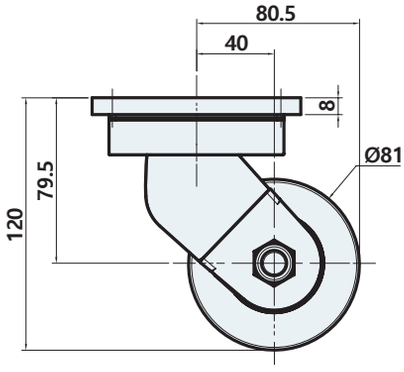

KXT-80SF

KF-BLZ, BLN
KF-BLSP



사양 Specification

소 재	KF-BLZ, KF-BLN : 철, KF-BLSP : 스테인리스 (STS304)	Material	KF-BLZ, KF-BLN : Steel KF-BLSP : Stainless steel(STS304)
표면처리	KF-BLZ : 아연도금, KF-BLN : 니켈도금, KF-BLSP : 광택연마	Feature	KF-BLZ : Zinc plated, KF-BLN : Nickel plated, KF-BLSP : Bright polished

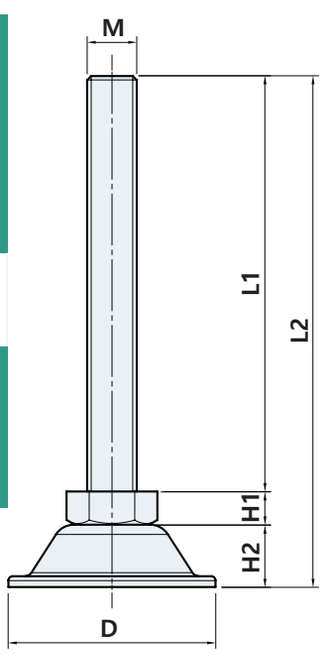

CODE	D	M	L1	L2	H1	H2	T	허용하중 (4EA/kg)
KF-BLZ KF-BLN (STEEL) KF-BLSP (STS304)	36	M6*1.0	40	55	6	9	2T	100
			80	95				
		M8*1.25	40	55				200
			80	95				
			100	115				
			150	165				
	50	M10*1.5	60	82	7	15	2.6T (STEEL) 2.5T (STS304)	300
			100	122				
			125	147				
			150	172				
		M12*1.75	50	73	8			500
			80	103				
			90	113				
			100	123				
			130	153				
			150	173				
		M12*1.75	50	73	8			600
			80	103				
			90	113				
			100	123				
			130	153				
			150	173				
	63		200	223			3T	
		M16*2.0	50	75	10			700
			80	105				
			100	125				
			130	155				
			150	175				
			180	205				
			200	225				

CODE	D	M	L1	L2	H1	H2	T	허용하중 (4EA/kg)
KF-BLZ KF-BLN (STEEL) KF-BLSP (STS304)	76	M16*2.0	50	77	10	17	3T	800
			80	107				
			100	127				
			130	157				
			150	177				
			180	207				
			200	227				
			250	277				
			300	327				
		M20*2.5	80	110	13			1000
			100	130				
			130	160				
			150	180				
			180	210				
			200	230				
			250	280				
			300	330				
	95	M20*2.5	80	115	13	22	4.5T (STEEL) 4T (STS304)	1500
			100	135				
			130	165				
			150	185				
			180	215				
			200	235				
			250	285				
			300	335				
		M24*3.0	100	138	16			2200
			130	168				
			150	188				
			200	238				
			250	288				
	105	M24*3.0	100	141	16	26	6T	2500
			130	171				
			150	191				
			200	241				
			250	291				

제품코드 Product code

KF - BL [Z] [S] [P] - [D] - [M] - [L1]

Finish	Material	Finish
Z Zinc plated **N** Nickel plated	**S** STS304 **S** Steel	**P** Bright polished

KF-MZ, MN
KF-MS



사양 Specification

소 재	KF-MZ, KF-MN : 철, KF-MS : 스테인리스 (STS304)	Material	KF-MZ, KF-MN : Steel KF-MS : Stainless steel(STS304)
표면처리	KF-MZ : 아연도금, KF-MN : 니켈도금, KF-MS : 무가공	Feature	KF-MZ : Zinc plated, KF-MN : Nickel plated, KF-MS : Natural

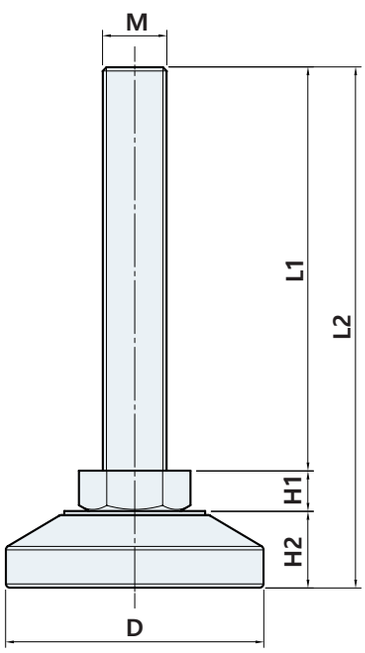

CODE	D	M	L1	L2	H1	H2	허용하중 (4EA/kg)
KF-MZ KF-MN (STEEL) KF-MS (STS304)	53	M12*1.75	50	74	8	16	1000
			80	104			
			90	114			
			100	124			
			130	154			
			150	174			
			200	224			
	59	M12*1.75	50	76		18	
			80	106			
			90	116			
			100	126			
			130	156			
			150	176			
			200	226			
	59 64	M16*2.0	50	79	10	19	2000
			80	109			
			100	129			
			130	159			
			150	179			
			180	209			
			200	229			
			250	279			
	78	M16*2.0	50	83		23	
			80	113			
			100	133			
			130	163			
			150	183			
			180	213			
			200	233			
			250	283			
	64	M20*2.5	80	112	13	19	3000
			100	132			
			130	162			
			150	182			
			180	212			
			200	232			
			250	282			

CODE	D	M	L1	L2	H1	H2	허용하중 (4EA/kg)
KF-MZ KF-MN (STEEL) KF-MS (STS304)	78	M20*2.5	80	116	13	23	3000
			100	136			
			130	166			
			150	186			
			180	216			
			200	236			
			250	286			
	78	M24*3.0	100	139	16	23	4000
			130	169			
			150	189			
			200	239			
			250	289			
	98	M24*3.0	100	144		28	
			130	174			
			150	194			
			200	244			
			250	294			
	98	M30*3.5	100	147	19	28	5000
			150	197			
			200	247			
			250	297			
	98	M42*4.5	150	201	22	28	6000
			200	251			
			250	301			
	128 148	M42*4.5	150	203		31	
			200	253			
			250	303			

제품코드 Product code

KF - M [Z] [S] - [D] - [M] - [L1]

Finish	Material
Z Zinc plated	**S** STS304
N Nickel plated	**S** Steel

KF-NSZ, NSN
KF-NSSP



사양 Specification

소 재	KF-NSZ, KF-NSN : 철, KF-NSSP : 스테인리스(STS304), 밑판 고무 : 폴리우레탄	Material	KF-NSZ, KF-NSN : Steel, KF-NSSP : Stainless steel(STS304), Base rubber : Polyurethane
표면처리	KF-NSZ : 아연도금, KF-NSN : 니켈도금, KF-NSSP : 광택연마	Feature	KF-NSZ : Zinc plated, KF-NSN : Nickel plated, KF-NSSP : Bright polished

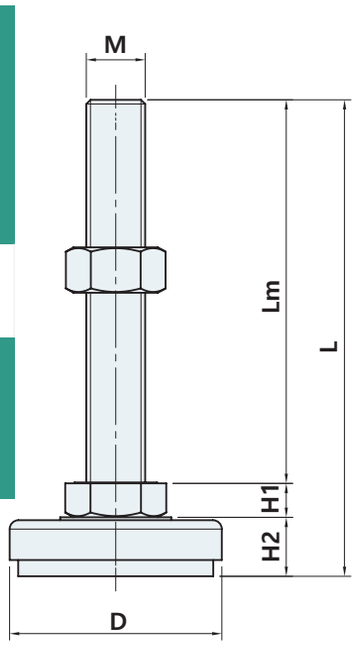

CODE	D	M	Lm	L	H1	H2	허용하중 (4EA/kg)
KF-NSZ KF-NSN (STEEL) KF-NSSP (STS304)	30	M6x1.0	40	58.5	3.5	15	100
			80	98.5			
		M8x1.25	40	60	5		200
			80	100			
			100	120			
			150	170			
	40	M6x1.0	40	60.5	3.5	17	100
			80	100.5			
		M8x1.25	40	62	5		200
			80	102			
			100	122			
			150	172			
	48	M10x1.5	60	84	6.5	17.5	300
			100	124			
			125	149			
			150	174			
			200	224			
		M12x1.75	50	75	7.5		500
			75	100			
			100	125			
			125	150			
			150	175			
			200	225			
			250	275			
			300	325			
		M16x2.0	50	77	9.5		700
			75	102			
			100	127			
			130	157			
			150	177			
			180	207			
			200	227			
			250	277			
			300	327			
	61	M12x1.75	50	75	7.5	17.5	600
			75	100			
			100	125			
			125	150			
			150	175			
			200	225			
			250	275			
			300	325			

CODE	D	M	Lm	L	H1	H2	허용하중 (4EA/kg)
KF-NSZ KF-NSN (STEEL) KF-NSSP (STS304)	61	M16x2.0	50	77	9.5	17.5	800
			75	102			
			100	127			
			130	157			
			150	177			
			180	207			
			200	227			
			250	277			
			300	327			
		M20x2.5	80	109	11.5		1000
			100	129			
			130	159			
			150	179			
			180	209			
			200	229			
			250	279			
			300	329			
	72	M16x2.0	50	79.5	9.5	20	900
			75	104.5			
			100	129.5			
			130	159.5			
			150	179.5			
			180	209.5			
			200	229.5			
			250	279.5			
			300	329.5			
		M20x2.5	80	111.5	11.5		1200
			100	131.5			
			130	161.5			
			150	181.5			
			180	211.5			
			200	231.5			
			250	281.5			
			300	331.5			

제품코드 Product code

KF - N [S] [Z] [P] - [D] - [M] - [L1]

- **Material**
  - **S** STS304
  - **S** Steel
- **Finish**
  - **Z** Zinc plated
  - **N** Nickel plated
- **Finish**
  - **P** Bright polished

볼트/너트

BOLT NUT



WKH-110



STS 316

사양 Specification

소 재	스테인리스(STS316)	Material	Stainless steel(STS316)
표면처리	광택연마	Finish	Bright polished
특 징	우수한 외관, 내식성 우수	Feature	Excellent appearance, Corrosion resistant

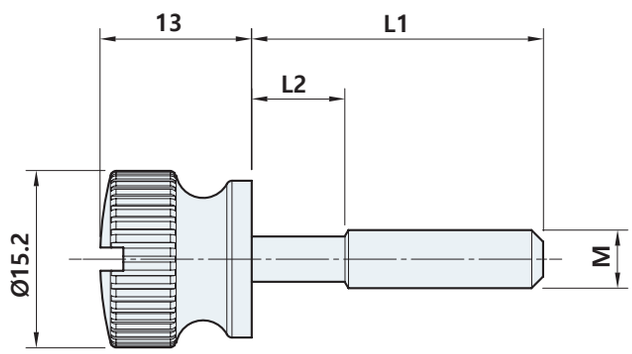

	M	L1	L2
WKH-110-515H-316	M5	15	5
WKH-110-520H-316		20	6
WKH-110-525H-316		25	8
WKH-110-535H-316		35	11
WKH-110-615H-316	M6	15	5
WKH-110-620H-316		20	6
WKH-110-625H-316		25	8
WKH-110-630H-316		30	10
WKH-110-635H-316		35	11
WKH-110-640H-316		40	13
WKH-110-650H-316		50	16

제품코드 Product code

WKH-110-515H-316

515: Size M-L1

WKH-115



사양 Specification

소 재	스테인리스(STS304)	Material	Stainless steel(STS304)
표면처리	광택연마	Finish	Bright polished
특 징	우수한 외관, 내식성 우수	Feature	Excellent appearance, Corrosion resistant

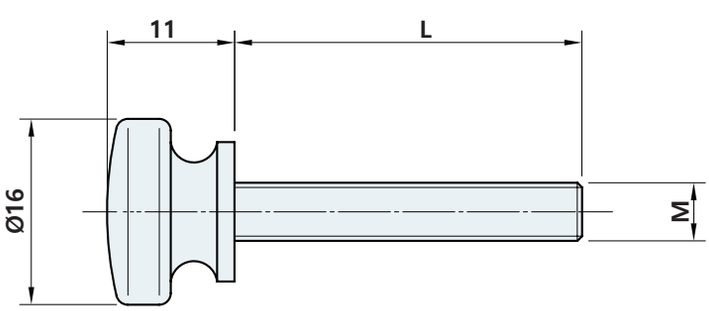

	M	L1
WKH-115-510F	M5	10
WKH-115-515F		15
WKH-115-520F		20
WKH-115-525F		25
WKH-115-530F		30
WKH-115-540F		40
WKH-115-610F	M6	10
WKH-115-615F		15
WKH-115-620F		20
WKH-115-625F		25
WKH-115-630F		30
WKH-115-640F		40

제품코드 Product code

WKH - 115 - 510 F

Size
M-L1

WKH-120

#M8 #반나사



STS 316

사양 Specification

소 재	스테인리스(STS316)	Material	Stainless steel(STS316)
표면처리	광택연마	Finish	Bright polished
특 징	우수한 외관, 내식성 우수, 내구성 우수	Feature	Excellent appearance, Corrosion resistant, Excellent durability

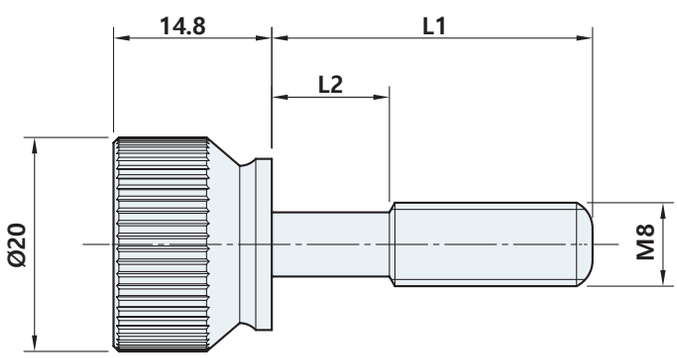

	L1	L2
WKH-120-820H-316	20	7.5
WKH-120-830H-316	30	11
WKH-120-840H-316	40	13.5
WKH-120-850H-316	50	17

제품코드 Product code

WKH - 120 - 820 H - 316

Size
M-L1

WKH-130



STS 316

사양 Specification

소 재	스테인리스(STS316)	Material	Stainless steel(STS316)
특 징	우수한 외관, 내식성 우수	Feature	Excellent appearance, Corrosion resistant

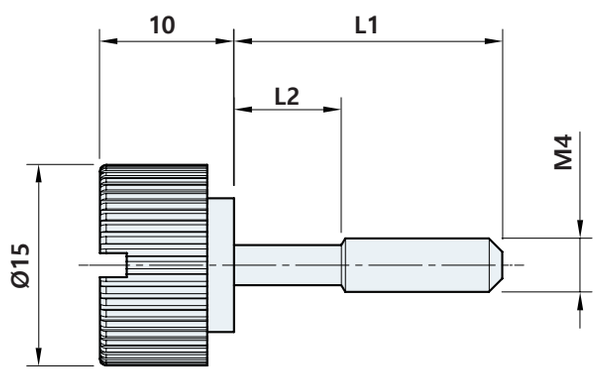

	L1	L2
WKH-130-410H-316	10	3.5
WKH-130-415H-316	15	6
WKH-130-420H-316	20	8

제품코드 Product code

WKH - 130 - 410 H - 316

Size
M-L1

WKH-150



STS 304

사양 Specification

소 재	스테인리스(STS304)	Material	Stainless steel(STS304)
표면처리	광택연마	Finish	Bright polished
특 징	우수한 외관, 내식성 우수	Feature	Excellent appearance, Corrosion resistant

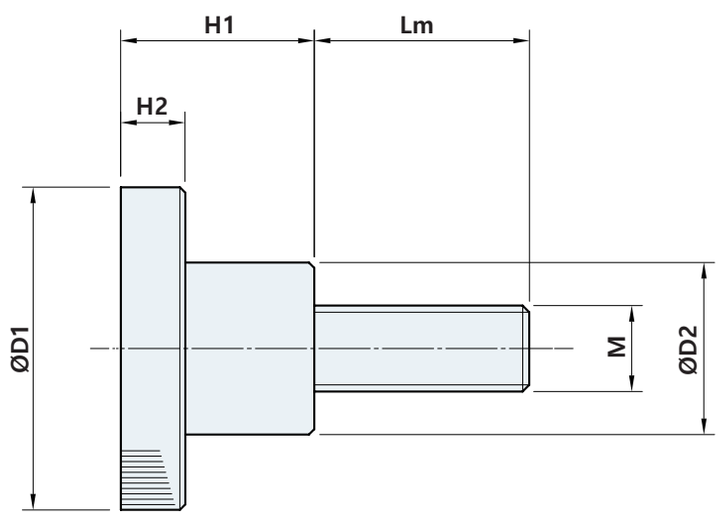

CODE	D1	D2	H1	H2	M	Lm
WKH-150	Ø16	Ø8	9.5	3.5	M4	10, 15, 20
	Ø20	Ø10	12	5	M5	10, 15, 20
	Ø24	Ø12	14	5	M6	10, 15, 20
	Ø30	Ø16	19	7	M8	10, 20, 30

WWP2

#화장볼트 #와샤



사양 Specification

소 재	나일론(PA66)	Material	Nylon(PA66)
표면처리	반투명	Finish	Translucent
특 징	화장볼트(WK-49, WK-500)등의 와샤	Feature	Use as a washer for WK-49, WK-500 etc

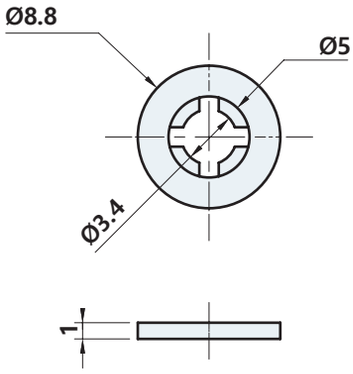

WWP2-9-M4

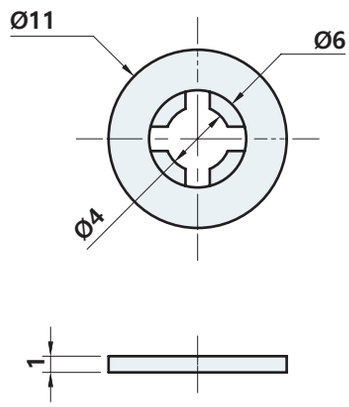

WWP2-11-M5

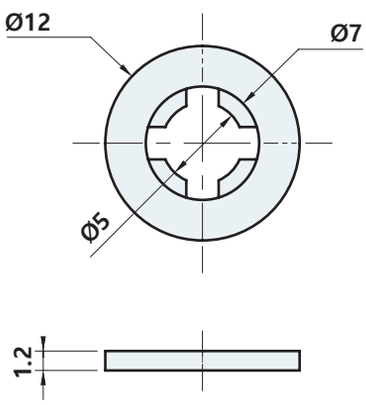

WWP2-12-M6

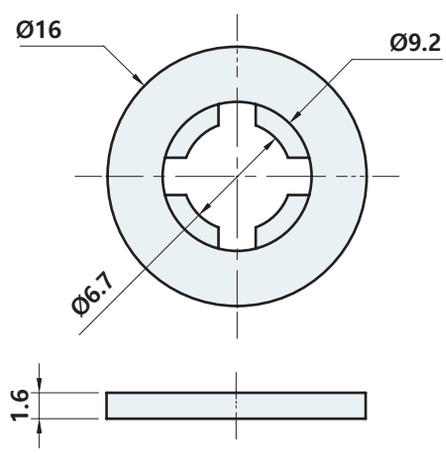

WWP2-16-M8

Cage nut



사양 Specification

소 재	철	Material	Steel
표면처리	아연도금	Finish	Zinc plated

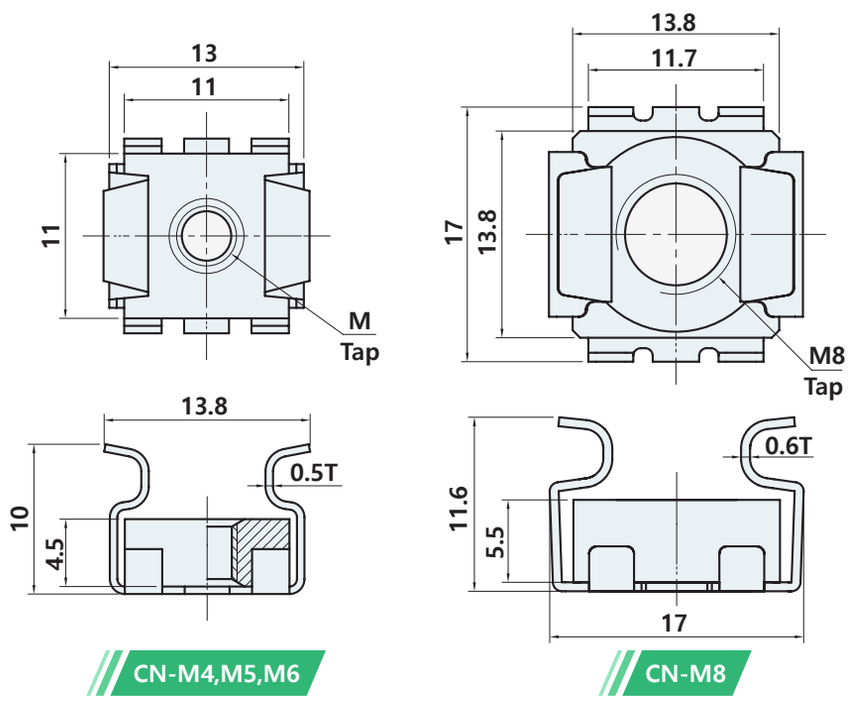

	M	Panel thickness(mm)
CN-M4-2.6	M4	1.8~2.6 2.2~3.0
CN-M5-2.6	M5	
CN-M6-2.6	M6	
CN-M8-3.0	M8	2.0~3.0

제품코드 Product code

CN - M4 1.8~2.6

Size	Panel THK
M4	1.8~2.6
M5	2.2~3.0
M6	
M8	2.0~3.0

Tapped tube



사양 Specification

소 재	TTS-1215-M6 : 스테인리스(STS304) TT-1515-M6, M8 : 철	Material	TTS-1215-M6 : Stainless steel(STS304) TT-1515-M6, M8 : Steel
표면처리	방청유 처리로 내식성 향상	Feature	Improved corrosion resistance by treatment with anti-rust oil

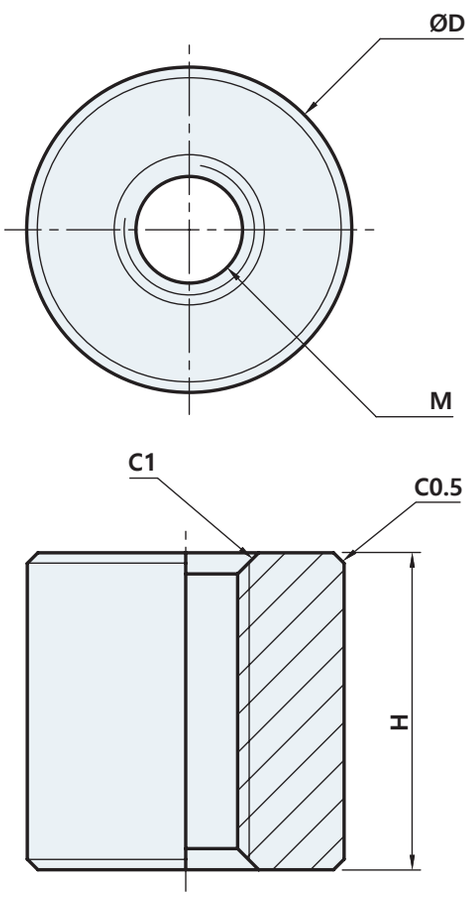

	D	H	M
TTS-1215-M6	12	15	M6
TT-1515-M6	15	15	M6
TT-1515-M8	15	15	M8

제품코드 Product code

TT S - 1215 - M6

Material	Size	Size
S STS304	12x15	M6
S Steel	15x15	M8

CS(M3, M4, M5, M6)



사양 Specification

소 재	몸체 : 알루미늄, 볼트 : 스테인리스(STS304)	Material	Body : Aluminium, Bolt : Stainless steel(STS304)
특 징	몸체가 판넬에 고정되어 분실방지	Feature	The body is fixed to the panel to prevent loss

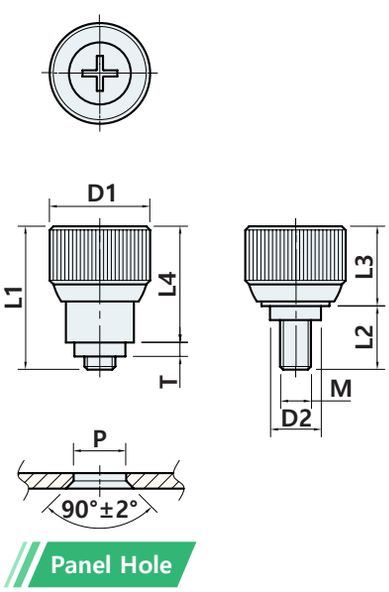

Panel Hole

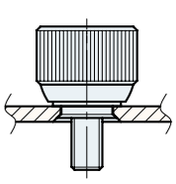

Example of installation

	M	D1	D2	L1	L2	L3	L4	P	T	적용판넬
CS-M3-1.0-12	M3	Ø10.6	Ø4.7	12.3	4.2	8.1	11	Ø4.8	1.0	0.8~1.5
CS-M3-1.0-14				13.9	5.8					
CS-M3-1.0-15				15.3	7.2					
CS-M3-1.0-18				18	9.9					
CS-M3-1.8-13				12.8	4.7				1.8	1.5~3.2
CS-M3-1.8-15				14.5	6.4					
CS-M3-1.8-16				15.8	7.7					
CS-M3-1.8-18				17.8	9.7					
CS-M4-1.8-17	M4	Ø13	Ø6.6	17	6.7	10.3	15	Ø6.8	1.8	1.5~3.2
CS-M4-1.8-18				18.5	8.2					
CS-M4-1.8-20				20.2	9.9					
CS-M4-1.8-22				21.6	11.3					
CS-M4-3.4-18				18.5	8.2				3.4	3.2~4.8
CS-M4-3.4-20				20.2	9.9					
CS-M4-3.4-22				21.6	11.3					
CS-M5-1.8-17	M5			17	6.7				1.8	1.5~3.2
CS-M5-1.8-18				18.5	8.2					
CS-M5-1.8-20				20.2	9.9					
CS-M5-1.8-22				21.6	11.3					
CS-M5-3.4-18				18.5	8.2				3.4	3.2~4.8
CS-M5-3.4-20				20.2	9.9					
CS-M5-3.4-22				21.6	11.3					
CS-M6-1.8-20	M6	14.6	Ø8	20.8	7.7	12.8	19	Ø8.2	1.8	1.5~3.2
CS-M6-1.8-22				22.3	9.5					
CS-M6-1.8-24				24	11					
CS-M6-1.8-25				25.4	12.3					
CS-M6-3.4-22				22.4	9.5				3.4	3.2~4.8
CS-M6-3.4-24				24	11					
CS-M6-3.4-25				25.4	12.6					

CS-TOOL

#캡티브 스크류 조립공구



사양 Specification

소 재	베어링강(SUJ2)	Material	Bearing steel(SUJ2)

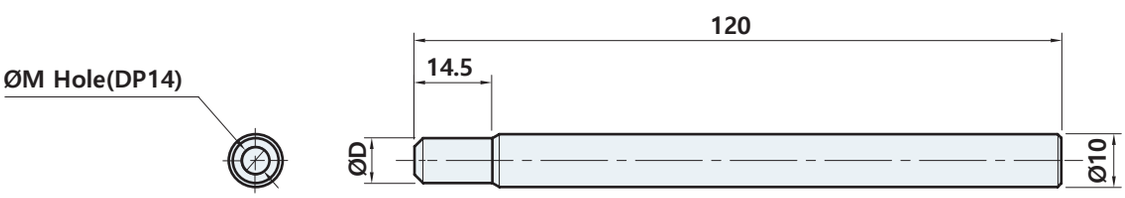

	M	D
CS-TOOL-M3	3	7.5
CS-TOOL-M4	4	8.5
CS-TOOL-M5	5	8.5
CS-TOOL-M6	6	10

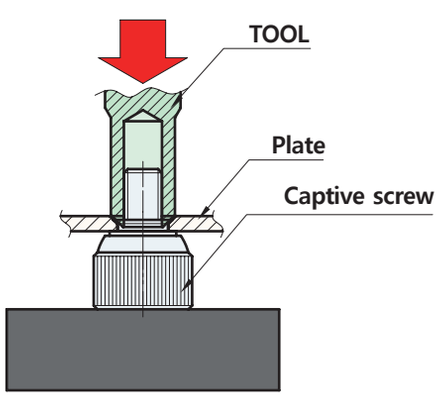

Example of Assembly

제품코드 Product code

CS - TOOL - M3

Size
M3
M4
M5
M6

Clinching Nut

#클린칭너트

#압입너트



사양 Specification

소 재	철	Material	Steel
표면처리	아연도금	Finish	Zinc plated
특 징	별도의 용접없이 압입으로 설치	Feature	Installed by press fit without welding

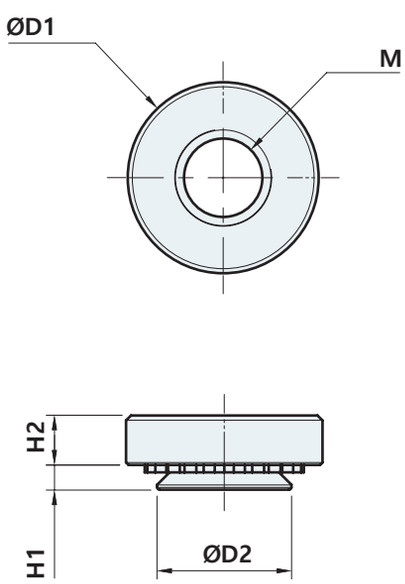

	M	D1	D2	H1	H2
CCN-M2-0	M2	6.3	4.2	0.8	1.5
CCN-M2-1				1.0	
CCN-M2-2				1.4	
CCN-M2.5-0	M2.5	6.3	4.2	0.8	1.5
CCN-M2.5-1				1.0	
CCN-M2.5-2				1.4	
CCN-M3-0	M3	6.3	4.2	0.8	1.5
CCN-M3-1				1.0	
CCN-M3-2				1.4	
CCN-M4-0	M4	7.9	5.4	0.8	2
CCN-M4-1				1.0	
CCN-M4-2				1.4	
CCN-M5-0	M5	8.7	6.3	0.8	2
CCN-M5-1				1.0	
CCN-M5-2				1.4	
CCN-M6-0	M6	11	8.7	1.2	4
CCN-M6-1				1.4	
CCN-M6-2				2.2	
CCN-M8-1	M8	12.6	10.5	1.4	5.5
CCN-M8-2				2.2	
CCN-M10-1	M10	17.3	14	2.2	7.5
CCN-M10-2				3.0	

제품코드 Product code

CCN - M2 - 0

Size	Size
M2	0
M2.5	1
M3	2
M10	

Clinching Bolt

#클린칭볼트

#압입볼트



사양 Specification

소 재	철	Material	Steel
표면처리	아연도금	Finish	Zinc plated
특 징	별도의 용접없이 압입으로 설치	Feature	Installed by press fit without welding

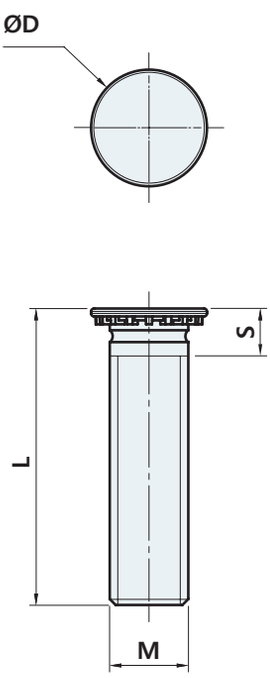

	M	L	S (Max.)	D	Panel THK. (Min.)	Hole C/L to edge (Min. Dist.)
CCB-M2.5	M2.5	6, 8, 10, 12, 15, 18	1.95	4.1	1	5.4
CCB-M3	M3	6, 8, 10, 12, 15, 18, 20, 25	2.1	4.6	1	5.6
CCB-M3.5	M3.5	6, 8, 10, 12, 15, 18, 20, 25, 30	2.25	5.3	1	6.4
CCB-M4	M4	6, 8, 10, 12, 15, 18, 20, 25, 30, 35	2.4	5.9	1	7.2
CCB-M5	M5	8, 10 ,12, 15, 18, 20, 25, 30, 35	2.7	6.5	1	7.2
CCB-M6	M6	10, 12, 15, 18, 20, 25, 30, 35	3	8.2	1.6	7.9
CCB-M8	M8	12, 15, 18, 20, 25, 30, 35	3.7	9.6	2.4	9.6

제품코드 Product code

CCB - M2.5 - 6

- Size: M2.5 ~ M8
- L Size: 6 ~ 35

Otherproduct

PN-C1, PNS-C1



사양 Specification

소 재	PN : 철, PNS : 스테인리스(STS304)	Material	PN : Steel, PNS : Stainless steel(STS304)
표면처리	PN : 아연도금, PNS : 바렐연마	Finish	PN : Zinc plated, PNS : Barrel polished

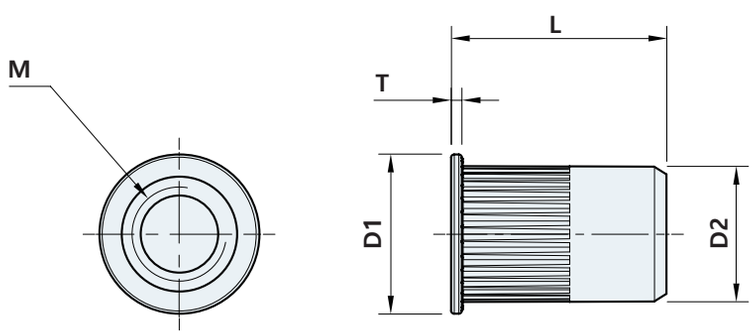

	M	D1	D2	T	L	Grip range
PNS-C1-M3	M3	Ø6	Ø4.8	0.6	9	0.5~2
PNS-C1-M4	M4	Ø7.3	Ø5.8	0.8	10	0.5~2.5
PNS-C1-M5	M5	Ø8	Ø6.8	0.7	11.6	0.5~3
PNS-C1-M6	M6	Ø10.4	Ø8.8	0.7	14	0.5~3.5
PNS-C1-M8	M8	Ø12.6	Ø10.8	0.8	16.7	0.5~3.5
PNS-C1-M10	M10	Ø14.3	Ø12.8	1.1	19	1.0~5.0

제품코드 Product code

PNS - C1 - M3

Size
M3
:
:
M10

PN-C2, PNS-C2



사양 Specification

소 재	PN : 철, PNS : 스테인리스(STS304)	Material	PN : Steel, PNS : Stainless steel(STS304)
표면처리	PN : 아연도금, PNS : 바렐연마	Finish	PN : Zinc plated, PNS : Barrel polished

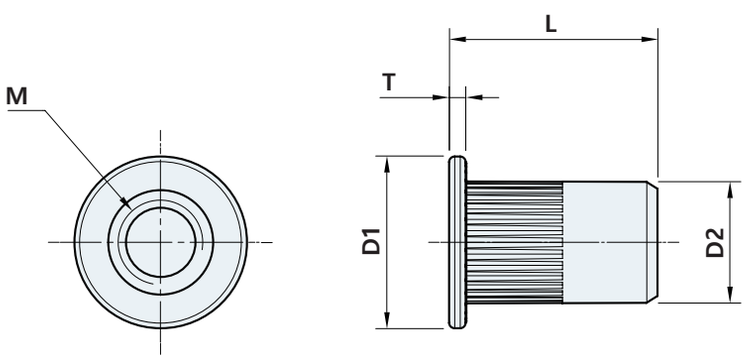

	M	D1	D2	T	L	Grip range
PNS-C2-M3	M3	Ø7	Ø4.8	0.8	9.2	0.5~2
PNS-C2-M4	M4	Ø9	Ø5.8	0.8	11	0.5~2.5
PNS-C2-M5	M5	Ø10	Ø6.8	1.0	13	0.5~3
PNS-C2-M6	M6	Ø12.5	Ø8.8	1.2	15.1	0.5~3.5
PNS-C2-M8	M8	Ø14.3	Ø10.8	1.5	18.1	0.5~3.5
PNS-C2-M10	M10	Ø17	Ø12.8	1.5	21	1.0~5.0

제품코드 Product code

PNS - C2 - M3

Size
M3
:
:
M10

PN-H1, PNS-H1



사양 Specification

소 재	PN : 철, PNS : 스테인리스(STS304)	Material	PN : Steel, PNS : Stainless steel(STS304)
표면처리	PN : 아연도금, PNS : 바렐연마	Finish	PN : Zinc plated, PNS : Barrel polished

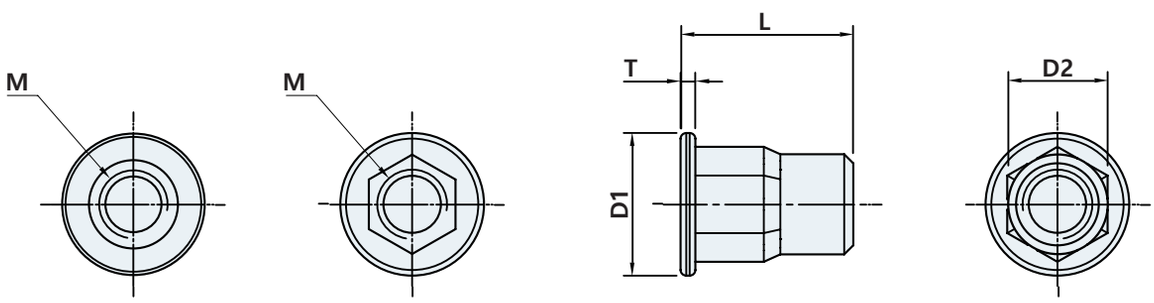

	M	D1	D2	T	L	Grip range
PNS-H1-M3	M3	Ø6.8	4.7	0.8	9	0.5~2
PNS-H1-M4	M4	Ø9	5.8	0.8	11	0.5~2.5
PNS-H1-M5	M5	Ø9.8	6.8	1.0	13	0.5~3
PNS-H1-M6	M6	Ø12.6	8.8	1.3	15.1	0.5~3.5
PNS-H1-M8	M8	Ø15.2	10.8	1.5	18	0.5~3.5
PNS-H1-M10	M10	Ø17.3	12.9	1.7	21	1.0~5.0

제품코드 Product code

PNS - H1 - M3

Size
M3
:
:
M10

PN-H2, PNS-H2



사양 Specification

소 재	PN : 철, PNS : 스테인리스(STS304)	Material	PN : Steel, PNS : Stainless steel(STS304)
표면처리	PN : 아연도금, PNS : 바렐연마	Finish	PN : Zinc plated, PNS : Barrel polished

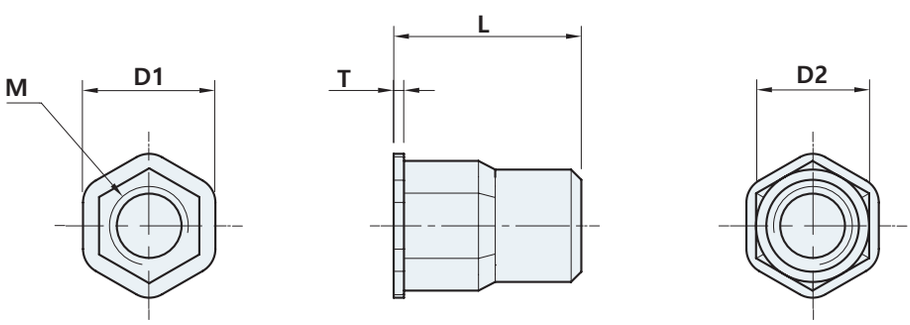

	M	D1	D2	T	L	Grip range
PNS-H2-M3	M3	6	4.9	0.2	8.8	0.5~2
PNS-H2-M4	M4	7	5.8	0.7	10.2	0.5~2.5
PNS-H2-M5	M5	8.2	6.8	0.7	12.2	0.5~3
PNS-H2-M6	M6	10.3	8.8	0.8	14.6	0.5~3.5
PNS-H2-M8	M8	12.5	10.9	0.8	17.6	0.5~3.5
PNS-H2-M10	M10	14.6	13	0.8	21	1.0~5.0

제품코드 Product code

PNS - H2 - M3

Size
M3
:
:
:
M10

Code Index 코드목차

A

AB-2001 (6-600,8-800,8-1200,9-1200)	로드바/봉	78p
AB-2002-H-8-L (H35,H40) (L1000,L1200)	로드바/봉/롤러부착	79p
AB-2037 (35,40)	로드바롤러	80p
AB-2501 (6-600,8-800,8-1200,9-1200) (S,Q,R)	로드바	81p
AB-2560	로드바	82p
AB-2950 (6,8,9,10)	로드바롤러	83p
AB-3007	로드바롤러	84p
AB-3210 (2, 3)	로드바	85p
AB-3211 (1,2,3)	로드바핸들	86p
AB-3211P (1,3)	로드바핸들	86p
AB-3235-1-2	로드바핸들	88p
AB-3235-2-2	로드바핸들	88p
AB-3250	로드바핸들	89p
AB-3251	로드바핸들	90p
AB-3251P	로드바핸들	90p
AB-3273-1-3, 2-3	로드바핸들	91p
AB-3280	로드바핸들	92p
AB-3643 (오토록,버튼식) (IV,GR)	로드바핸들/오토록	93p
AB-3655	로드바핸들	94p
AB-3666	로드바핸들	93p
AB-3840 (1,3)	로드바핸들	95p
AB-3920 (8, 10)	로드바연결 브라켓	96p
AB-6209 (2, 3)	로드바핸들	97p
AB-6713-6 (32,38,42)	로드바가이드	98p
AB-6713-8 (32,38,42)	로드바가이드	98p
AB-6714 (39,47,58)	로드바가이드	99p
AB-6720	로드바가이드	100p
AB-6730	로드바가이드	100p
AB-6760	로드바가이드	101p
AB-6770	로드바가이드	101p
AB-6910 (6,8,9)	로드바 엔드캡	102p
AC-1100	캠록-스테인리스	103p

A

AC-1110	캠록-스테인리스	103p
AC-1115	캠록-스테인리스	105p
AC-1130	캠록-스테인리스	103p
AC-1140	캠록-스테인리스	103p
AC-1142	캠록-스테인리스	104p
AC-1280	캠록-스테인리스/아토믹키	105p
AC-1312	캠록-스테인리스	106p
AC-1370-316	캠록-스테인리스	106p
AC-1402	캠록-스테인리스/컴프레션	107p
AC-1402D, BD	캠록-스테인리스/컴프레션	108p
AC-1432	캠록-스테인리스/컴프레션	107p
AC-1432D, BD	캠록-스테인리스/컴프레션	108p
AC-1442	캠록-스테인리스/컴프레션	107p
AC-1442D, BD	캠록-스테인리스/컴프레션	108p
AC-1450, B	캠록-스테인리스/컴프레션	108p
AC-3100 (CR,BK)	캠록	109p
AC-3101	캠록	110p
AC-3110	캠록	109p
AC-3115	캠록	111p
AC-3116	캠록	111p
AC-3130	캠록	109p
AC-3140	캠록	109p
AC-3141	캠록	112p
AC-3142	캠록	112p
AC-3145 (CR,VN,BK)	캠록	113p
AC-3165	캠록	111p
AC-3201	캠록	110p
AC-3211-1, 2	캠록	114p
AC-3216	캠록	115p
AC-3221 (16,20,25,30,35) (개별키,동일키)	캠록	116p
AC-3240	캠록	115p
AC-3307	캠록	117p

Code Index 코드목차

A

AC-3321	신호제어기	118p
AC-3335	캠록	119p
AC-3409	캠록/컴프레션	120p
AC-3416	캠록/컴프레션	119p
AC-3439	캠록/컴프레션	120p
AC-3441D, BD	캠록/컴프레션	121p
AC-3445BK	캠록/컴프레션	122p
AC-3465CR	캠록/컴프레션	122p
AC-3449	캠록/컴프레션	120p
AC-3482-4	캠록/컴프레션	123p
AC-3495BK	캠록/컴프레션	122p
AC-3497	캠록/컴프레션	123p
AC-3500	캠록	124p
AC-3512	캠록/노브형	125p
AC-3515	캠록/노브형	111p
AC-3520	캠록	125p
AC-3553	캠록	127p
AC-3561	캠록	126p
AC-3562	캠록	126p
AC-3565	캠록	128p
AC-3566	캠록	128p
AC-3567	캠록	128p
AC-3572	캠록	127p
AC-3580P	캠록/노브형/패드락	129p
AC-3650	캠록/다이얼	130p
AC-3684	캠록	131p
AC-3716	캠록	132p
AC-3726	캠록/래치형	132p
AC-3801-20	캠록	131p
AC-3820	캠록	133p
AC-6400	캠록/래치형	134p
AC-6514 (GR,BK)	캠록	135p

A

AC-6551 (1,2)	캠록	136p
AC-6900	방수캡	137p
AC-6950	캠록손잡이	138p
AF-1282 (1,2,3,5) (광택,헤어라인)	턴핸들-스테인리스/광택/헤어라인	56p
AF-1282B (1,2,3,5) (광택,헤어라인)	턴핸들-스테인리스/볼트형/광택/헤어라인	56p
AF-1371 (1,2,3) (일반,패드락) (일반,볼트형)	푸쉬턴핸들-스테인리스/볼트형/이중시건	57p
AF-1541 (무키, K)	턴핸들-스테인리스/컴프레션	58p
AF-1734	턴핸들-스테인리스/이중시건	59p
AF-3274 (1,2,3) (CR,VN,BK)	턴핸들	60p
AF-3280 (1,2,3) (CR,VN,BK)	턴핸들	61p
AF-3282 (1,2,3,5) (VN,BK)	턴핸들	62p
AF-3282B (1,2,3,5) (VN,BK)	턴핸들/볼트형	62p
AF-3282P (1,2,3,5) (VN,BK)	턴핸들/이중시건	62p
AF-3371 (1,3) (CR,VN,BK)	푸쉬턴핸들	63p
AF-3373 (1,2,3) (VN,BK)	턴핸들	64p
AF-3380	턴핸들	65p
AF-3410-1K	핸들/컴프레션	66p
AF-3410-2 (CR,BK) (무키,K)	핸들/컴프레션	66p
AF-3420 (CR,BK)	핸들/컴프레션	67p
AF-3430 (무키,K)	핸들/컴프레션	68p
AF-3518 (무키,K) (CR,BK)	핸들/컴프레션	69p
AF-3519 (무키,K) (CR,BK)	핸들/컴프레션	69p
AF-3540 (0, 15)	핸들/컴프레션	70p
AF-3541 (무키,K) (CR,BK)	핸들/컴프레션	71p
AF-3544 (CR, BK)	핸들/컴프레션	72p
AF-3600 (VN, BK)	턴핸들/다이얼	73p
AF-3615 (1,2) (CR,STL,BK)	턴핸들	74p
AF-3620 (1,2,3,4,5) (CR,VN,BK)	턴핸들	75p
AF-3620B (2,3,5) (CR,VN,BK)	턴핸들/볼트형	75p
AF-3834	턴핸들/오토록	76p
AF-6661	턴핸들/다이얼	77p
AG-1601PH (무키, K)	푸쉬 큐비클핸들-스테인리스	50p

Code Index 코드목차

A

AG-1602PH (무키, K)	푸쉬 큐비클핸들-스테인리스	50p
AG-1606B (1,2,3)	큐비클핸들-스테인리스/볼트형	51p
AG-1640B	큐비클핸들-스테인리스/아토믹키/볼트형	52p
AG-3530 (BK,CR)	핸들/T형	53p
AG-3530K (BK,CR)	핸들/T형	53p
AG-3602K (일반, PH)	푸쉬큐비클핸들	54p
AG-3701 (1,2,3)	큐비클핸들/이중시건	55p
AL-1220K	평면매립도어캐치	139p
AL-1239-1	평면매립도어캐치	140p
AL-1250	평면래치-스테인리스	141p
AL-1320K	평면매립도어캐치	139p
AL-1658 (1,4)	평면래치-스테인리스/T핸들	142p
AL-2238K (CR,BK)	평면매립도어캐치	143p
AL-2240K (BK,CR)	평면매립도어캐치	143p
AL-3210	평면매립도어캐치	144p
AL-3230D (CR,BK,WH)	평면매립도어캐치/캠핑카래치	145p
AL-3241	캐스팅 원형래치핸들	150p
AL-3503, 3504	래치	146p
AL-3550	슬릿록	147p
AL-3705	록가이드	148p
AL-3710	팝업노브래치	149p
AL-6241	원형래치핸들	150p
AL-6260 (IV,BK)	평면래치	151p
AL-6510 (12, 15)	슬라이드래치	152p
AL-6520	슬라이드래치	153p
AVB-M10-10, 15 (BK,GR,WH)	에어벤트플러그	187p
AVB-M12-10, 15 (BK,GR,WH)	에어벤트플러그	187p
AVB-M14-15 (BK,GR,WH)	에어벤트플러그	187p
AVB-M16-15 (BK,GR,WH)	에어벤트플러그	187p
AVB-M24-15 (BK,GR,WH)	에어벤트플러그	187p
AVB-M5-8 (BK,GR,WH)	에어벤트플러그	187p
AVB-M6-10 (BK,GR,WH)	에어벤트플러그	187p

A

AVB-M8-12 (BK,GR,WH)	에어벤트플러그	187p

C

CB-1004	볼캐치-스테인리스	393p
CB-1050	볼캐치-스테인리스	394p
CB-1290	롤러캐치-스테인리스	394p
CB-3001	볼캐치	395p
CB-3001-28N	볼캐치	396p
CB-4003 (35,43,50)	볼캐치-황동	397p
CC-1001	롤러 캐치-스테인리스	386p
CC-1110	빠찌링 캐치-스테인리스	387p
CC-2110	빠찌링 캐치	387p
CC-3065	캐치	388p
CC-6010	플라스틱 캐치	389p
CC-6027	플라스틱 캐치	390p
CC-6105	플라스틱 캐치	391p
CC-6106	플라스틱 캐치	392p
CCB (M3~M6)	클린칭볼트	489p
CCN (M2~M10)	클린칭너트	488p
CM-1101	스텐자석/측소	401p
CM-1103	스텐자석/측대	401p
CM-1204	스텐자석/위소	404p
CM-1205	스텐자석/위대	404p
CM-3015, 3020	프로파일 자석	402p
CM-3040	프로파일 자석	402p
CM-3060	프로파일 자석	402p
CM-4015, 4020	프로파일 자석	403p
CM-4080	프로파일 자석	403p
CM-6126	프로파일 자석	405p
CM-6132	프로파일 자석	405p
CM-6150	플라스틱 자석/캐치	406p
CM-6234	플라스틱 자석	407p

Code Index 코드목차

C

CM-6244	플라스틱 자석/캐치	407p
CM-6255	플라스틱 자석	407p
CM-6320	플라스틱 자석	408p
CM-6330	플라스틱 자석	408p
CM-6331	반도체자석	409p
CM-6338	반도체자석	409p
CM-6340, 6340H	반도체자석	410p
CM-6364, 6364H	반도체자석	410p
CM-6375, 6375H	반도체자석	410p
CM-6410 (40,60) (WH, BK)	반도체자석	411p
CM-6423	반도체자석	412p
CM-6439	매립형자석	412p
CM-6460	매립형자석	412p
CM-6720 (IV,BK)	매립형자석	413p
CM-7250 (GR,BK)	매립형자석	414p
CMB(S)	원터치원형자석	399p
CMP(S)	실리콘 자석	398p
CMPP-A1838	프로파일용 자석 브라켓	400p
CN (M4~M8)	케이지너트	484p
CS (M3~M6) (실버,블랙)	캡티브스크류	486p
CS-TOOL (M3,M4,M5,M6)	케이지너트	487p

D

DP-1143 (F,L)	가스스프링 브라켓-스테인리스	448p
DP-2140 (F,L)	가스스프링 브라켓	449p
DP-2143 (F,L,Z)	가스스프링 브라켓	448p
DPB	가스스프링/볼타입	446p
DPB-SF	가스스프링/세이프티락	447p
DPF	가스스프링	444p
DPI	가스스프링	445p

F

FN-1105 (1,2,3)	매미고리-스테인리스	416p
FN-1122 (BR,BK)	터닝 매미고리	418p
FN-1123 (BR,BK)	터닝 매미고리	419p
FN-1131, 1132 (무키,K)	매미고리-스테인리스	420p
FN-2105 (1,2,3)	매미고리	417p
FN-3131, 3132 (무키,K) (VN,BK)	캐스팅 매미고리	421p

G

GR-1163HK	걸고리	434p
GR-1524, 1525	옷걸이-스테인리스/J형	435p
GRM-2501 (16~75)	자석걸고리	436p

H

HAL-510AE-6060-31 (SL,BK)	알루미늄 경첩	284p
HAL-510AE-6065-36 (SL,BK)	알루미늄 경첩	284p
HAL-510AE-6065-38 (SL,BK)	알루미늄 경첩	284p
HAL-510AE-6070-41 (SL,BK)	알루미늄 경첩	284p
HAL-520A-10032 (SL,BK)	알루미늄 경첩	285p
HAL-520A-2532 (SL,BK)	알루미늄 경첩	285p
HAL-520A-3032 (SL,BK)	알루미늄 경첩	285p
HAL-520A-4032 (SL,BK)	알루미늄 경첩	285p
HAL-520A-5032 (SL,BK)	알루미늄 경첩	285p
HAL-520A-6532 (SL,BK)	알루미늄 경첩	285p
HAL-520A-7532 (SL,BK)	알루미늄 경첩	285p
HAL-520A-8032 (SL,BK)	알루미늄 경첩	285p
HAL-530A-6050 (SL,BK)	알루미늄 경첩	286p
HAL-530A-7050 (SL,BK)	알루미늄 경첩	286p
HAL-535AE-2636 (SL)	알루미늄 경첩	287p
HAL-535AE-2648 (SL)	알루미늄 경첩	287p
HAL-536AE-4736 (SL,BK)	알루미늄 경첩	288p
HAL-536AE-4741 (SL)	알루미늄 경첩	288p

H

HAL-536AE-4745 (SL)	알루미늄 경첩	288p
HAL-536AE-4748 (SL,BK)	알루미늄 경첩	288p
HAL-537AE-11362-43 (SL,BK)	알루미늄 경첩	289p
HAL-537AE-6355-31 (SL)	알루미늄 경첩	289p
HAL-537AE-6355-34 (SL)	알루미늄 경첩	289p
HAL-537AE-6362-37 (SL)	알루미늄 경첩	289p
HAL-537AE-6362-39 (SL,BK)	알루미늄 경첩	289p
HAL-537AE-6362-42 (SL,BK)	알루미늄 경첩	289p
HAL-540AE-2680 (SL)	알루미늄 경첩	290p
HAL-540AE-6380 (SL)	알루미늄 경첩	290p
HB-4023 (25,30,40,50,75,100)	황동경첩	280p
HB-4032 (60,70,90)	황동경첩	281p
HB-4123-38	황동경첩	282p
HC-110(A)-6060-30	경첩-스테인리스/아세탈	246p
HC-110(A)-6065-35	경첩-스테인리스/아세탈	246p
HC-110(A)-6070-40	경첩-스테인리스/아세탈	246p
HC-1102 (25,40)	경첩-스테인리스	247p
HC-1103 (60,70)	경첩-스테인리스	248p
HC-1103-32	경첩-스테인리스	247p
HC-1104 (50,65,80,85,100,120)	경첩-스테인리스	249p
HC-1105-70	경첩-스테인리스	250p
HC-1106M (60,70)	경첩-스테인리스/베어링자석	251p
HC-1108	경첩-스테인리스	252p
HC-1110 (60,65,70)	장공경첩-스테인리스	253p
HC-1119	경첩-스테인리스	254p
HC-1120B-110	경첩-스테인리스/베어링/고하중	255p
HC-1130	경첩-스테인리스	256p
HC-11300B-240	경첩-스테인리스/베어링/고하중	262p
HC-1141	경첩-스테인리스	257p
HC-1160-50	경첩-스테인리스	258p
HC-1162 (50,65,75,100)	경첩-스테인리스	259p
HC-1163 (50,65,75,100)	경첩-스테인리스/R	259p

H

HC-1166-316	공조기경첩-스테인리스	260p
HC-1170-50	경첩-스테인리스	258p
HC-1180-70	경첩-스테인리스	258p
HC-1190-50	경첩-스테인리스	258p
HC-1190-75C-1	경첩-스테인리스	261p
HC-1340-316	볼트경첩-스테인리스	263p
HC-1354-316	볼트경첩-스테인리스	263p
HC-3023 (25,30,40,50,75) (CR,VN,BK)	캐스팅경첩	264p
HC-3032 (60,70,90) (CR,VN,BK)	캐스팅경첩	265p
HC-310(A) (6060~6070) (30~41) (CR,VN,BK)	캐스팅경첩/아세탈	266p
HC-3103 (60,70) (CR,VN,BK)	캐스팅경첩	267p
HC-3104 (50,65,80,85,100,120) (CR,VN,BK)	캐스팅경첩	268p
HC-3105 (55,65) (CR,VN,BK)	캐스팅경첩	269p
HC-3106M (60,70)	경첩/베어링자석	270p
HC-3107 (40,60) (CR,VN,BK)	캐스팅경첩	271p
HC-3108-85 (CR,VN,BK)	캐스팅경첩	272p
HC-3110 (60,65,70) (CR,SL,BK)	캐스팅경첩	273p
HC-3119 (CR,VN,BK)	캐스팅경첩	274p
HC-3120 (CR,VN,BK)	캐스팅경첩	275p
HC-3123 (38,50,64) (CR,VN,BK)	캐스팅경첩	276p
HC-3130 (CR,VN,BK)	캐스팅경첩	275p
HC-3141 (CR,VN,BK)	캐스팅경첩	277p
HC-3166 (CR,BK)	공조기경첩	278p
HC-3340 (CR,VN,BK)	캐스팅경첩/볼트형	279p
HC-3354 (CR,VN,BK)	캐스팅경첩/볼트형	279p
HC-3357 (CR,VN,BK)	캐스팅경첩/볼트형	279p
HF-1101A (60,70) (L,R)	분리형경첩-스테인리스	313p
HF-1140-30 (L,R)	분리형경첩-스테인리스	314p
HF-1164-36 (L,R)	분리형경첩-스테인리스	315p
HF-1165 (L,R)	분리형경첩-스테인리스	316p
HF-1175 (L,R)	분리형경첩-스테인리스	316p
HF-1239	방화문경첩-스테인리스	317p

Code Index 코드목차

H

HF-3101A (60,70) (CR,VN,BK) (L,R)	캐스팅분리형경첩/부싱	318p
HG-12100J-100-3T	스프링경첩-스테인리스	321p
HG-3106R (무각,전각,45,90,135) (CR,VN)	각도경첩	322p
HG-3110, 3110-60	각도경첩	323p
HG-3112R (무각,전각,45,90,135) (CR,VN)	각도경첩	324p
HG-3134 (BK,VN) (9,18)	토크경첩	325p
HG-3135-23 (BK,엠보BK,VN)	토크경첩/엠보	325p
HG-3144	토크경첩	326p
HG-3160 (T,B)	스프링 경첩	327p
HG-3167	각도경첩	328p
HG-3167-60	각도경첩	328p
HG-3167-90	각도경첩	328p
HG-3223 (1,2,3) (VN,BK) (1,3,9)	토크경첩	329p
HG-3437 (L,R)	토크경첩	330p
HG-3488 (60,75) (L,R)	토크경첩	331p
HG-3516	댐퍼경첩	332p
HG-6143	토크힌지	334p
HG-6163	토크힌지	334p
HG-6167	토크힌지	335p
HG-627-2622 (WH,BK,IV)	토크힌지	333p
HG-627-3628 (WH,BK,IV)	토크힌지	333p
HG-627-4535 (WH,BK,IV)	토크힌지	333p
HG-627-5643 (WH,BK,IV)	토크힌지	333p
HG-627-7256 (WH,BK,IV)	토크힌지	333p
HG-6524-1,2,3	댐퍼경첩	336p
HI-130-1048-5	핀경첩-스테인리스/3단	339p
HI-130-1256-7	핀경첩-스테인리스/3단	339p
HI-220-1050-6	핀경첩/2단	340p
HI-220-1254-7	핀경첩/2단	340p
HI-220-1590-10	핀경첩/2단	340p
HI-230-1050-6	핀경첩/3단	341p
HI-230-1050-6	핀경첩/3단	341p

H

HI-230-1254-7	핀경첩/3단	341p
HI-230-1360-7	핀경첩/3단	341p
HI-230-1480-8	핀경첩/3단	341p
HI-230-1590-10	핀경첩/3단	341p
HI-230-16100-10	핀경첩/3단	341p
HI-230-1680-8	핀경첩/3단	341p
HIN1	핀-철	342p
HIN2	핀-철	342p
HINS2	핀-스테인리스	342p
HIP	파이프-철	343p
HIPS	파이프-스테인리스	343p
HL-110	특장차경첩	379p
HL-1104	차량용중장비경첩	382p
HL-1131L	특장차경첩/조절형	383p
HL-1165-118	특장차경첩	384p
HL-120-1	특장차경첩	380p
HL-120-2	특장차경첩	380p
HL-130	특장차경첩	381p
HN-1101 (35,50,60,80)	코너경첩-스테인리스	291p
HN-1103	코너경첩-스테인리스	292p
HN-1104	코너경첩-스테인리스	293p
HN-1223 (1,2,3)	코너경첩-스테인리스	294p
HN-1404	코너경첩-스테인리스	295p
HN-1413-316	분리형경첩-스테인리스	296p
HN-1520	코너경첩-스테인리스	297p
HN-1755	코너경첩-스테인리스	298p
HN-1765	코너경첩-스테인리스	298p
HN-2851 (CR,BK)	유리경첩	299p
HN-3101 (35,50,60,80)	캐스팅코너경첩	300p
HN-3103	캐스팅코너경첩	301p
HN-3104	캐스팅코너경첩	302p

Code Index 코드목차

H

HN-3207 (50,60) (VN,BK)	캐스팅코너경첩	303p
HN-3218	캐스팅코너경첩	304p
HN-3223 (1,2,3)	캐스팅코너경첩	306p
HN-3229-20	캐스팅코너경첩	305p
HN-3236	캐스팅코너경첩	307p
HN-3242	캐스팅이단경첩	308p
HN-3245 (CR,VN,BK)	캐스팅이단경첩	309p
HN-3263 (13,23) (CR,BK)	캐스팅이단경첩	309p
HN-3404	캐스팅코너경첩	308p
HN-3413 (1,2) (L,R)	캐스팅코너경첩	310p
HN-3502	캐스팅코너경첩/중간볼트	311p
HN-3510 (CR,VN,BK)	캐스팅이단경첩	312p
HN-3520 (CR)	캐스팅이단경첩	312p
HO-1021, 2021 (T,B)	내부형스프링경첩/스테인리스/상,하	344p
HO-1117-16	내부형경첩/스테인리스	345p
HO-1118-16	내부형경첩/스테인리스	346p
HO-1120-33	내부형경첩/스테인리스	347p
HO-1126-17	내부형경첩/스테인리스	348p
HO-1129-75	내부형경첩/스테인리스	349p
HO-1221 (1,2)	내부형경첩/스테인리스	350p
HO-1430-2-316	내부형경첩/스테인리스	351p
HO-1440-2-316	내부형경첩/스테인리스	352p
HO-1510	내부형경첩/스테인리스	353p
HO-1516-14	내부형경첩/스테인리스	354p
HO-1516-15	내부형경첩/스테인리스	355p
HO-1517-14	내부형경첩/스테인리스	356p
HO-1517-16	내부형경첩/스테인리스	357p
HO-1519-16	내부형경첩/스테인리스	358p
HO-1521-32	내부형경첩/스테인리스	359p
HO-1522-21	내부형경첩/스테인리스	360p
HO-1523-17	내부형경첩/스테인리스	361p
HO-1527-17	내부형경첩/스테인리스	364p

H

HO-1539	내부형경첩/스테인리스	365p
HO-1539-T	내부형경첩	365p
HO-2022	내부스프링경첩	000p
HO-2117-16	내부형경첩	345p
HO-2118-16	내부형경첩	346p
HO-2120-33	내부형경첩	347p
HO-2221 (1,2) (A,C)	내부형경첩	350p
HO-2515-27	내부형경첩	366p
HO-2516-14	내부형경첩	354p
HO-2516-15	내부형경첩	355p
HO-2517-14	내부형경첩	356p
HO-2517-16	내부형경첩	357p
HO-2518-25	내부형경첩	000p
HO-2519-16	내부형경첩	358p
HO-2520-25	내부형경첩	367p
HO-2521-32	내부형경첩	359p
HO-2522-21	내부형경첩	360p
HO-2523-17	내부형경첩	361p
HO-2524-20	내부형경첩	368p
HO-2525-32	내부형경첩	362p
HO-2526-22	내부형경첩	363p
HO-2529-45	내부형경첩	369p
HO-3170	캐스팅내부형경첩	370p
HO-3224-32	캐스팅내부형경첩	371p
HO-3225-37	캐스팅내부형경첩	372p
HO-3430-2	캐스팅내부형경첩	373p
HO-3440-2	캐스팅내부형경첩	374p
HO-3450-2	캐스팅내부형경첩	375p
HO-3460-2	캐스팅내부형경첩	376p
HO-3510	캐스팅내부형경첩	377p
HO-3532	캐스팅내부형경첩	378p
HP-6149-49	플라스틱경첩	283p

Code Index 코드목차

H

HP-6165-64	캐스팅코너경첩	283p
HS-1015 (25~100)	캐스팅코너경첩	244p
HS-1238 (80,100,120)	캐스팅코너경첩	245p
HT-2238 (80,100,120)	캐스팅코너경첩	245p
HV-3163 (63,85,103)	캐스팅코너경첩	319p
HV-3349	캐스팅이단경첩	320p
HV-3350	캐스팅이단경첩	320p

K

K0200-D2	열쇠	44p
K0200-S1, D1	열쇠	44p
K3100	열쇠	47p
K3100M	열쇠/자석	46p
K3130	열쇠	47p
K3140	열쇠	47p
K3206	열쇠	45p
K3335	열쇠	45p
K3335-1	열쇠	45p
K3445	열쇠	46p
KF-BL (ZN, NI)	조절좌-철	474p
KF-BLN (ZN, NI)	조절좌-철	474p
KF-M (NI)	조절좌-철	475p
KF-NS (NI)	조절좌-철	476p
KF-SBLN (PO)	조절좌-스테인리스	474p
KF-SM	조절좌-스테인리스	475p
KF-SNS (PO)	조절좌-스테인리스	476p
KG-016-42SH	래치형 토글클렘프/버튼	424p
KG-032-42SH	래치형 토글클렘프/버튼	425p
KG-070-42SH	래치형 토글클렘프/버튼	426p
KLC-50F(B)	높낮이 조절 캐스터	472p
KLC-70F(B)	높낮이 조절 캐스터	472p
KLC-75F(B)	높낮이 조절 캐스터	472p

K

KM-100F, 100S	높이 조절용캐스터	468p
KM-120F, 120S	높이 조절용캐스터	469p
KM-150F	높이 조절용캐스터	470p
KM-40F, 40S	높이 조절용캐스터	467p
KM-60F, 60S	높이 조절용캐스터	467p
KM-80F, 80S	높이 조절용캐스터	467p
KMB-60F(B)	캐스터	471p
KMB-75F(B)	캐스터	471p
KXT-80SF	캐스터	473p
KXT-80RF	캐스터	473p

P

PE-1214B-120	매립손잡이-스테인리스/볼트형	223p
PE-1216 (B,N) (95,109,135)	매립손잡이-스테인리스/볼트형/너트형	224p
PE-3160	캐스팅 폴딩 매립손잡이	225p
PE-3200 (CR,VN,BK)	캐스팅 매립손잡이	226p
PE-3200-140 (CR,VN,BK)	캐스팅 매립손잡이	226p
PE-3220 (CR,VN,BK)	캐스팅 매립손잡이	227p
PE-3250 (CR,VN,BK)	캐스팅 매립손잡이	226p
PE-3300 (CR,VN,BK)	캐스팅 폴딩 매립손잡이	228p
PE-6200 (IV,BK)	플라스틱 매립손잡이	229p
PE-6503 (1,2)	플라스틱 매립손잡이	230p
PE-6504 (1.0,1.2,1.6,2.0,2.3) (BK,IV)	플라스틱 매립손잡이	231p
PE-6515 (IV,GR,RD)	플라스틱 매립손잡이	232p
PE-6531 (1,2)	플라스틱 매립손잡이	233p
PF-1108 (138,158,180,218)	폴딩 손잡이-스테인리스	234p
PF-1181	폴딩 손잡이-스테인리스	235p
PF-1341	폴딩 손잡이-스테인리스	236p
PF-2410	함손잡이	237p
PF-3180	폴딩 손잡이/홀	238p
PF-3380	폴딩 손잡이/볼트	239p
PK-1201 (16,20,26)	노브손잡이-스테인리스	240p

Code Index 코드목차

P

PK-1206 (25,32)	노브손잡이-스테인리스	241p
PK-1207 (16,20,24)	노브손잡이-스테인리스	241p
PKJ-17-316	노브손잡이-스테인리스	240p
PL-1110-100	손잡이-스테인리스	194p
PL-1111 (79,113,140,170)	손잡이-스테인리스	195p
PL-1120 (100,130)	손잡이-스테인리스	196p
PL-1127-180	손잡이-스테인리스/고하중	194p
PL-1150 (93,115,130)	손잡이-스테인리스	197p
PL-1155-26	손잡이-스테인리스	198p
PL-1170	손잡이-스테인리스	199p
PL-1200	환봉손잡이-스테인리스	200p
PL-1212-95,100,120,125,150,180,200	손잡이-스테인리스	201p
PL-1220	손잡이-스테인리스	202p
PL-1300	환봉손잡이-스테인리스/볼트	203p
PL-1510 (240~940)	파이프손잡이-스테인리스	204p
PL-1900	와셔-스테인리스/환봉손잡이용	205p
PL-3111 (79,113,140,170) (CR,VN)	캐스팅 손잡이	206p
PL-3123 (117, 207, 285) (CR,VN,BK)	커버손잡이/볼트	207p
PL-3217 (32,75,100) (CR,VN,BK)	캐스팅 손잡이	208p
PL-3218 (100,120) (CH,BK) (CR,VN)	캐스팅 손잡이	209p
PL-3536	캐스팅 손잡이	210p
PL-5110 (100,130) (CR,SL,BK)	알루미늄 손잡이	211p
PL-5120 (100,130)	알루미늄 손잡이	212p
PL-5155-26 (116,132,164,196) (SL,BK)	알루미늄 손잡이	213p
PL-5200 (Ø10) (55,100,120,180)	환봉손잡이/알루미늄	214p
PL-5216 (65,75,95,105,125,150) (CR,SL,BK)	알루미늄 손잡이	215p
PL-5222 (200,226,326,426)	알루미늄 손잡이	216p
PL-5250-20 (100,110,115,120,150)	알루미늄 손잡이	217p
PL-5305 (120,140,170) (SL,BK)	파이프 손잡이	218p
PL-5510 (240~940)	파이프 손잡이	219p
PL-5528 (180~500) (SL,BK)	파이프 손잡이	220p
PL-6620	가방손잡이	221p

P

PL-6624	가방손잡이	222p
PN-C1 (M3~M10)	팝너트/철/원형널링	490p
PN-C2 (M3~M10)	팝너트/철/원형널링	491p
PN-H1 (M3~M10)	팝너트/철/육각(끼움)/원형헤드	492p
PN-H2 (M3~M10)	팝너트/철/육각(끼움)/원형헤드	493p
PNS-C1 (M3~M10)	팝너트/스텐/원형널링	490p
PNS-C2 (M3~M10)	팝너트/스텐/원형널링	491p
PNS-H1 (M3~M10)	팝너트/스텐/육각(끼움)/원형헤드	492p
PNS-H2 (M3~M10)	팝너트/스텐/육각(끼움)/원형헤드	493p

R

RA-230-52	슬라이드레일/3단/철/분리형	462p
RA-230-53 (일반,버튼)	슬라이드레일/3단/철/버튼	463p
RA-230-76 (일반,버튼)	슬라이드레일/3단/철/버튼	464p
RA-520-20	슬라이드레일/2단/알루미늄	454p
RA-C130-20	슬라이드레일/3단/스텐	456p
RA-C130-35	슬라이드레일/3단/스텐	459p
RA-C230-20	슬라이드레일/3단/철	456p
RA-C230-27	슬라이드레일/3단/철	458p
RA-C230-35	슬라이드레일/3단/철	460p
RA-C530-20	슬라이드레일/3단/알루미늄	455p
RA-D130-35	슬라이드레일/3단/스텐	461p

S

SB-1037	슬라이드볼트	428p
SB-1522 (100,150,200,250,300)	슬라이드볼트	429p
SB-3040	슬라이드볼트	430p
SB-3842 (1,2) (CR,NI,BK)	슬라이드볼트	431p
SY-1474 (L,R)	세이프티 락 수대/버튼	438p
SY-2151 (L,R)	수대	439p
SY-3035 (L,R)	수대	440p
SY-3414	수대	441p

Code Index 코드목차

T

TA-1131 (70,90,100,110,135) (L,R)	밀폐용핸들-스테인리스	156p
TA-1135	밀폐용핸들-스테인리스	157p
TA-1138	밀폐용핸들-스테인리스	158p
TA-1141 (1,2,3) (L,R)	밀폐용핸들-스테인리스	159p
TA-1177 (L,R)	밀폐용핸들-스테인리스	160p
TA-1203-1	밀폐용핸들 고리-스테인리스	161p
TA-1204	밀폐용핸들-스테인리스	162p
TA-1205, 1205K	밀폐용핸들-스테인리스	163p
TA-1205-1	밀폐용핸들 고리-스테인리스	164p
TA-1205-2	밀폐용핸들 고리-스테인리스	164p
TA-1211, 1211K	밀폐용핸들-스테인리스	165p
TA-1211W	밀폐용핸들-스테인리스	166p
TA-1254	밀폐용핸들-스테인리스	167p
TA-1304	밀폐용핸들-스테인리스	168p
TA-2254	밀폐용핸들	167p
TA-3132 (70,110) (L,R)	밀폐용핸들	169p
TA-3141 (L,R)	밀폐용핸들	170p
TA-3147	밀폐용핸들	171p
TA-3202-1	밀폐용핸들 고리	172p
TA-3203	밀폐용핸들	173p
TA-3203-1	밀폐용핸들 고리	174p
TA-3204	밀폐용핸들	175p
TA-3204W	밀폐용핸들-연동	176p
TA-3205	밀폐용핸들	177p
TA-3205-1	밀폐용핸들 고리	178p
TA-3205-2	밀폐용핸들 고리	178p
TA-3205W	밀폐용핸들-연동	179p
TA-3206, 3206K	밀폐용핸들	180p
TA-3206-2	밀폐용핸들 고리	180p
TA-3211	밀폐용핸들	181p
TA-3211W	밀폐용핸들-연동	182p
TA-3401	밀폐용핸들	183p

T

TA-6178 (L,R)	밀폐용핸들	184p
TC-1511	탑차발판-스테인리스	185p
TC-1512	탑차발판-스테인리스	185p
TC-3520	탑차발판	186p
TT-1515 (M6,M8)	라이너-철	485p
TTS-1215-M6	라이너-스테인리스	485p

W

W1B4500	윙스토퍼	38p
W1B4502	윙스토퍼	38p
W1B4504	윙스토퍼	38p
W1B4507	윙스토퍼	38p
W1B4507F	윙스토퍼	38p
W1B4510	윙스토퍼	38p
W1B4515	윙스토퍼	38p
W1B4518	윙스토퍼	38p
W1B5300V	윙스토퍼	40p
W1B5308V	윙스토퍼	40p
W1B5700V	윙스토퍼	40p
W1B6308V	윙스토퍼	40p
W1B6600V	윙스토퍼	40p
W1C7008V	윙스토퍼	41p
W2B6200	윙스토퍼	42p
W2B6200-A	윙스토퍼	43p
W2C7400	윙스토퍼	42p
W2C7400-A	윙스토퍼	43p
W3B6500	윙스토퍼	39p
W3C7200	윙스토퍼	39p
W3C7300V	윙스토퍼	41p

Code Index 코드목차

W

W3C7308V	윙스토퍼	41p
W3C7433V	윙스토퍼	41p
W3C8300V	윙스토퍼	41p
WDP-F-80	휠핸들	190p
WK-1410 (B,N) (나사4) (나사별 길이)	사각노브-스테인리스/볼트형,너트형	191p
WKH-110 (M5,M6) (반나사)	화장볼트-스테인리스	478p
WKH-115 (M5,M6) (전나사)	화장볼트-스테인리스	479p
WKH-120 (M8) (반나사)	화장볼트-스테인리스	480p
WKH-130 (M4) (반나사)	화장볼트-스테인리스	481p
WKH-150 (M4~M8) (전나사)	화장볼트-스테인리스	482p
WS1B4500	윙스토퍼-스테인리스	35p
WS1B4500F	윙스토퍼-스테인리스	34p
WS1B4507	윙스토퍼-스테인리스	35p
WS1B4507F	윙스토퍼-스테인리스	34p
WS1B4510	윙스토퍼-스테인리스	35p
WS1B4510F	윙스토퍼-스테인리스	34p
WS1B4518	윙스토퍼-스테인리스	35p
WS1B45N07F	윙스토퍼-스테인리스	34p
WS3B6500	윙스토퍼-스테인리스	36p
WS3B7007V	윙스토퍼-스테인리스	37p
WS3C7200	윙스토퍼-스테인리스	36p
WS3C8300V	윙스토퍼-스테인리스	37p
WWP2	와셔/화장볼트용	483p

INDUSTRIAL PARTS
Catalog 2024

ISO 9001:2008, ISO 14001:2004 / Venture